TE 4-A22

Bedienungsanleitung	de
Operating instructions	en
Mode d'emploi	fr
Istruzioni d'uso	it
Manual de instrucciones	es
Manual de instruções	pt
Gebruiksaanwijzing	nl
Οδηγιες χρησεως	el
Használati utasítás	hu
Instrukcja obsługi	pl
Инструкция по эксплуатации	ru
Návod k obsluze	cs
Upute za uporabu	hr
Navodila za uporabo	sl
Ръководство за обслужване	bg
Instrucțiuni de utilizare	ro
הוראות הפעלה	he

Printed: 28.05.2015 | Doc-Nr: PUB / 5200334 / 000 / 02

1

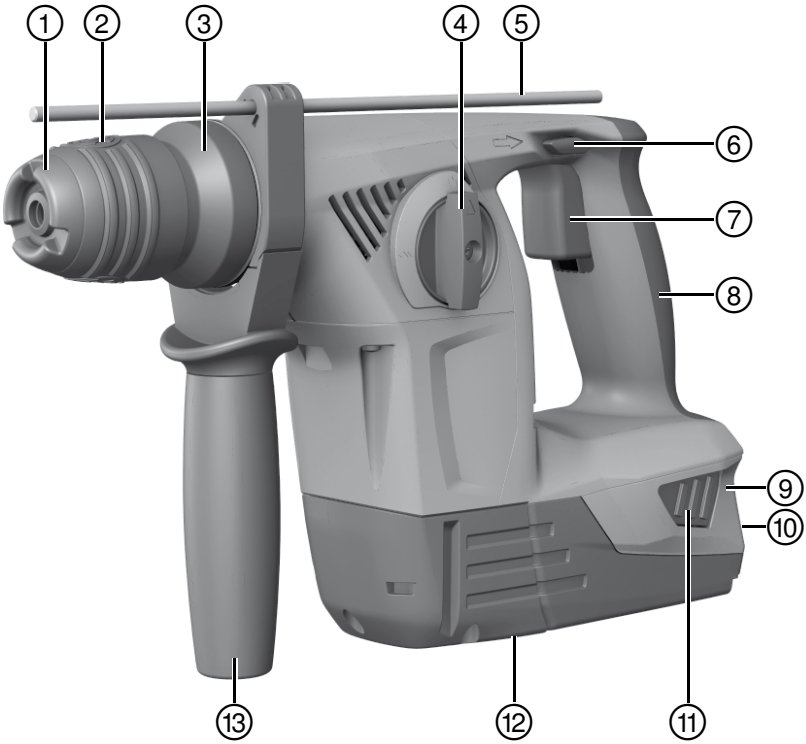

Printed: 28.05.2015 | Doc-Nr: PUB / 5200334 / 000 / 02

2

3

4

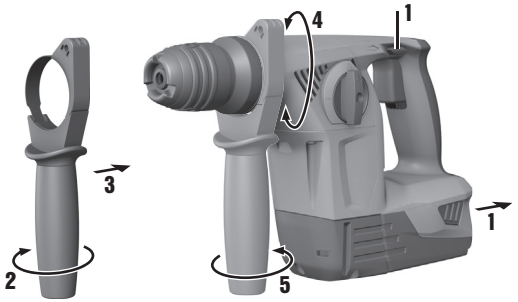

5

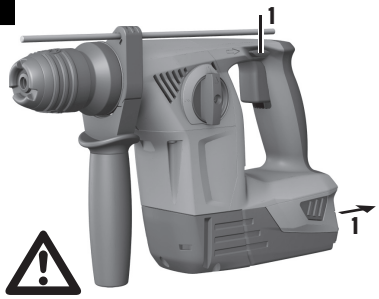

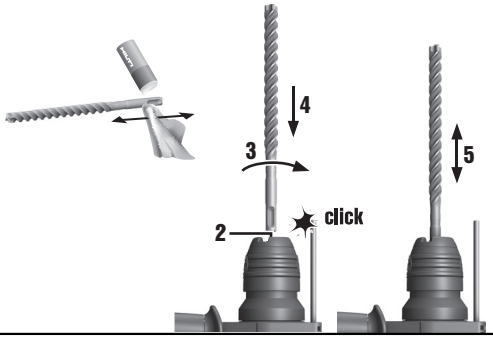

6

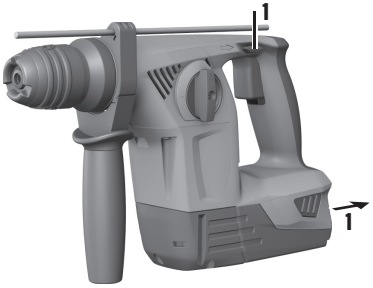

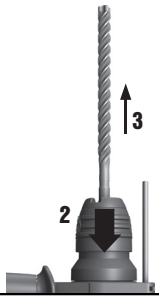

7

8

9

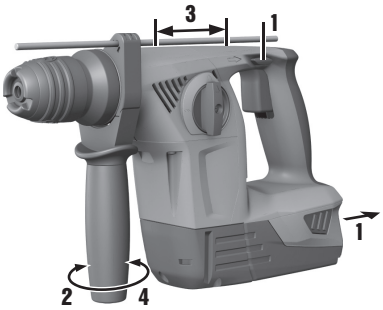

ORIGINAL BEDIENUNGSANLEITUNG

TE 4-A22 Akku-Bohrhammer

Lesen Sie die Bedienungsanleitung vor Inbetriebnahme unbedingt durch.

Bewahren Sie diese Bedienungsanleitung immer beim Gerät auf.

Geben Sie das Gerät nur mit Bedienungsanleitung an andere Personen weiter.

Inhaltsverzeichnis	Seite
1 Allgemeine Hinweise	1
2 Sicherheitshinweise	2
3 Beschreibung	4
4 Technische Daten	5
5 Bedienung	6
6 Pflege und Instandhaltung	7
7 Fehlersuche	8
8 Entsorgung	9
9 Herstellergewährleistung Geräte	9
10 EG-Konformitätserklärung (Original)	9

de

1 Die Zahlen verweisen auf Abbildungen. Die Abbildungen finden Sie am Anfang der Bedienungsanleitung.
Im Text dieser Bedienungsanleitung bezeichnet «das Gerät» immer den Akku-Bohrhammer TE 4-A22.

Gerätebauteile, Bedienungs- und Anzeigeelemente 1

① Staubschutzkappe
② Werkzeugaufnahme TE-C Click
③ Werkzeugentriegelung
④ Funktionswahlschalter
⑤ Tiefenanschlag
⑥ Rechts-/ Linkslauf Umschalter mit Einschaltsperre
⑦ Steuerschalter
⑧ Handgriff
⑨ Akku
⑩ Ladezustands- und Fehleranzeige (Li-Ion Akku)
⑪ Entriegelungsknöpfe für Akku
⑫ Anschluss für Staubmodul TE DRS-4-A(01)
⑬ Seitenhandgriff

1 Allgemeine Hinweise

1.1 Signalwörter und ihre Bedeutung

GEFAHR
Für eine unmittelbar drohende Gefahr, die zu schweren Körperverletzungen oder zum Tod führt.

WARNUNG
Für eine möglicherweise gefährliche Situation, die zu schweren Körperverletzungen oder zum Tod führen kann.

VORSICHT
Für eine möglicherweise gefährliche Situation, die zu leichten Körperverletzungen oder zu Sachschaden führen könnte.

HINWEIS
Für Anwendungshinweise und andere nützliche Informationen.

1.2 Erläuterung der Piktogramme und weitere Hinweise

Warnzeichen

Warnung vor allgemeiner Gefahr

Gebotszeichen

Vor Benutzung Bedienungsanleitung lesen

Schutzhandschuhe benutzen

Symbole

Bemessungsleerlaufdrehzahl

Bohren ohne Schlag

Hammerbohren

Rechts-/ Linkslauf

Ort der Identifizierungsdetails auf dem Gerät
Die Typenbezeichnung ist auf dem Typenschild und die Seriennummer auf dem Motorgehäuse seitlich angebracht. Übertragen Sie diese Angaben in Ihre Bedienungsanleitung und beziehen Sie sich bei Anfragen an unsere Vertretung oder Servicestelle immer auf diese Angaben.

Typ:

Generation: 02

Serien Nr.:

de

2 Sicherheitshinweise

HINWEIS
Die Sicherheitshinweise in Kapitel 2.1 beinhalten alle allgemeinen Sicherheitshinweise für Elektrowerkzeuge, die gemäß den anwendbaren Normen in der Bedienungsanleitung aufzuführen sind. Es können demnach Hinweise enthalten sein, die für dieses Gerät nicht relevant sind.

2.1 Allgemeine Sicherheitshinweise für Elektrowerkzeuge

a) **⚠ WARNUNG**

Lesen Sie alle Sicherheitshinweise und Anweisungen. Versäumnisse bei der Einhaltung der Sicherheitshinweise und Anweisungen können elektrischen Schlag, Brand und/oder schwere Verletzungen verursachen. **Bewahren Sie alle Sicherheitshinweise und Anweisungen für die Zukunft auf.** Der in den Sicherheitshinweisen verwendete Begriff "Elektrowerkzeug" bezieht sich auf netzbetriebene Elektrowerkzeuge (mit Netzkabel) und auf akkubetriebene Elektrowerkzeuge (ohne Netzkabel).

2.1.1 Arbeitsplatzsicherheit

a) **Halten Sie Ihren Arbeitsbereich sauber und gut beleuchtet.** Unordnung oder unbeleuchtete Arbeitsbereiche können zu Unfällen führen.
b) **Arbeiten Sie mit dem Elektrowerkzeug nicht in explosionsgefährdeter Umgebung, in der sich brennbare Flüssigkeiten, Gase oder Stäube befinden.** Elektrowerkzeuge erzeugen Funken, die den Staub oder die Dämpfe entzünden können.
c) **Halten Sie Kinder und andere Personen während der Benutzung des Elektrowerkzeugs fern.** Bei Ablenkung können Sie die Kontrolle über das Gerät verlieren.

2.1.2 Elektrische Sicherheit

a) **Der Anschlussstecker des Elektrowerkzeuges muss in die Steckdose passen. Der Stecker darf in keiner Weise verändert werden. Verwenden Sie keine Adapterstecker gemeinsam mit schutzgeerdeten Elektrowerkzeugen.** Unveränderte Stecker und passende Steckdosen verringern das Risiko eines elektrischen Schlages.
b) **Vermeiden Sie Körperkontakt mit geerdeten Oberflächen wie von Rohren, Heizungen, Herden und Kühlschränken.** Es besteht ein erhöhtes Risiko durch elektrischen Schlag, wenn Ihr Körper geerdet ist.
c) **Halten Sie Elektrowerkzeuge von Regen oder Nässe fern.** Das Eindringen von Wasser in ein Elektrowerkzeug erhöht das Risiko eines elektrischen Schlages.
d) **Zweckentfremden Sie das Kabel nicht, um das Elektrowerkzeug zu tragen, aufzuhängen oder um den Stecker aus der Steckdose zu ziehen. Halten Sie das Kabel fern von Hitze, Öl, scharfen Kanten oder sich bewegenden Geräteteilen.** Beschädigte oder verwickelte Kabel erhöhen das Risiko eines elektrischen Schlages.
e) **Wenn Sie mit einem Elektrowerkzeug im Freien arbeiten, verwenden Sie nur Verlängerungskabel, die auch für den Aussenbereich geeignet sind.** Die Anwendung eines für den Aussenbereich geeigneten Verlängerungskabels verringert das Risiko eines elektrischen Schlages.
f) **Wenn der Betrieb des Elektrowerkzeuges in feuchter Umgebung nicht vermeidbar ist, verwenden Sie einen Fehlerstromschutzschalter.** Der Einsatz eines Fehlerstromschutzschalters vermindert das Risiko eines elektrischen Schlages.

2.1.3 Sicherheit von Personen

a) **Seien Sie aufmerksam, achten Sie darauf, was Sie tun, und gehen Sie mit Vernunft an die Arbeit mit einem Elektrowerkzeug. Benutzen Sie kein Elektrowerkzeug, wenn Sie müde sind oder unter dem Einfluss von Drogen, Alkohol oder Medikamenten stehen.** Ein Moment der Unachtsamkeit beim Gebrauch des Elektrowerkzeuges kann zu ernsthaften Verletzungen führen.
b) **Tragen Sie persönliche Schutzausrüstung und immer eine Schutzbrille.** Das Tragen persönlicher Schutzausrüstung, wie Staubmaske, rutschfeste Sicherheitsschuhe, Schutzhelm oder Gehörschutz, je nach Art und Einsatz des Elektrowerkzeuges, verringert das Risiko von Verletzungen.
c) **Vermeiden Sie eine unbeabsichtigte Inbetriebnahme. Vergewissern Sie sich, dass das Elektrowerkzeug ausgeschaltet ist, bevor Sie es an die Stromversorgung und/oder den Akku anschliessen, es aufnehmen oder tragen.** Wenn Sie beim Tragen des Elektrowerkzeuges den Finger am Schalter haben oder das Gerät eingeschaltet an die Stromversorgung anschliessen, kann dies zu Unfällen führen.
d) **Entfernen Sie Einstellwerkzeuge oder Schraubenschlüssel, bevor Sie das Elektrowerkzeug einschalten.** Ein Werkzeug oder Schlüssel, der sich in einem drehenden Geräteteil befindet, kann zu Verletzungen führen.
e) **Vermeiden Sie eine abnormale Körperhaltung. Sorgen Sie für einen sicheren Stand und halten Sie jederzeit das Gleichgewicht.** Dadurch können Sie das Elektrowerkzeug in unerwarteten Situationen besser kontrollieren.

f) **Tragen Sie geeignete Kleidung. Tragen Sie keine weite Kleidung oder Schmuck. Halten Sie Haare, Kleidung und Handschuhe fern von sich bewegenden Teilen.** Lockere Kleidung, Schmuck oder lange Haare können von sich bewegenden Teilen erfasst werden.

g) **Wenn Staubabsaug- und -auffangeinrichtungen montiert werden können, vergewissern Sie sich, dass diese angeschlossen sind und richtig verwendet werden.** Verwendung einer Staubabsaugung kann Gefährdungen durch Staub verringern.

2.1.4 Verwendung und Behandlung des Elektrowerkzeuges

a) **Überlasten Sie das Gerät nicht. Verwenden Sie für Ihre Arbeit das dafür bestimmte Elektrowerkzeug.** Mit dem passenden Elektrowerkzeug arbeiten Sie besser und sicherer im angegebenen Leistungsbereich.

b) **Benutzen Sie kein Elektrowerkzeug, dessen Schalter defekt ist.** Ein Elektrowerkzeug, das sich nicht mehr ein- oder ausschalten lässt, ist gefährlich und muss repariert werden.

c) **Ziehen Sie den Stecker aus der Steckdose und/oder entfernen Sie den Akku, bevor Sie Geräteeinstellungen vornehmen, Zubehörteile wechseln oder das Gerät weglegen.** Diese Vorsichtsmassnahme verhindert den unbeabsichtigten Start des Elektrowerkzeuges.

d) **Bewahren Sie unbenutzte Elektrowerkzeuge ausserhalb der Reichweite von Kindern auf. Lassen Sie Personen das Gerät nicht benutzen, die mit diesem nicht vertraut sind oder diese Anweisungen nicht gelesen haben.** Elektrowerkzeuge sind gefährlich, wenn Sie von unerfahrenen Personen benutzt werden.

e) **Pflegen Sie Elektrowerkzeuge mit Sorgfalt. Kontrollieren Sie, ob bewegliche Teile einwandfrei funktionieren und nicht klemmen, ob Teile gebrochen oder so beschädigt sind, dass die Funktion des Elektrowerkzeugs beeinträchtigt ist. Lassen Sie beschädigte Teile vor dem Einsatz des Gerätes reparieren.** Viele Unfälle haben ihre Ursache in schlecht gewarteten Elektrowerkzeugen.

f) **Halten Sie Schneidwerkzeuge scharf und sauber.** Sorgfältig gepflegte Schneidwerkzeuge mit scharfen Schneidkanten verklemmen sich weniger und sind leichter zu führen.

g) **Verwenden Sie Elektrowerkzeug, Zubehör, Einsatzwerkzeuge usw. entsprechend diesen Anweisungen. Berücksichtigen Sie dabei die Arbeitsbedingungen und die auszuführende Tätigkeit.** Der Gebrauch von Elektrowerkzeugen für andere als die vorgesehenen Anwendungen kann zu gefährlichen Situationen führen.

2.1.5 Verwendung und Behandlung des Akkuwerkzeugs

a) **Laden Sie die Akkus nur in Ladegeräten auf, die vom Hersteller empfohlen werden.** Für ein Ladegerät, das für eine bestimmte Art von Akkus geeignet ist, besteht Brandgefahr, wenn es mit anderen Akkus verwendet wird.

b) **Verwenden Sie nur die dafür vorgesehenen Akkus in den Elektrowerkzeugen.** Der Gebrauch von anderen Akkus kann zu Verletzungen und Brandgefahr führen.

c) **Halten Sie den nicht benutzten Akku fern von Büroklammern, Münzen, Schlüsseln, Nägeln, Schrauben oder anderen kleinen Metallgegenständen, die eine Überbrückung der Kontakte verursachen könnten.** Ein Kurzschluss zwischen den Akkukontakten kann Verbrennungen oder Feuer zur Folge haben.

d) **Bei falscher Anwendung kann Flüssigkeit aus dem Akku austreten. Vermeiden Sie den Kontakt damit. Bei zufälligem Kontakt mit Wasser abspülen. Wenn die Flüssigkeit in die Augen kommt, nehmen Sie zusätzlich ärztliche Hilfe in Anspruch.** Austretende Akkuflüssigkeit kann zu Hautreizungen oder Verbrennungen führen.

2.1.6 Service

a) **Lassen Sie Ihr Elektrowerkzeug nur von qualifiziertem Fachpersonal und nur mit Original-Ersatzteilen reparieren.** Damit wird sichergestellt, dass die Sicherheit des Elektrowerkzeugs erhalten bleibt.

2.2 Sicherheitshinweise für Hämmer

a) **Tragen Sie Gehörschutz.** Die Einwirkung von Lärm kann Gehörverlust bewirken.

b) **Benutzen Sie die mit dem Gerät gelieferten Zusatzhandgriffe.** Der Verlust der Kontrolle kann zu Verletzungen führen.

c) **Halten Sie das Gerät an den isolierten Griffflächen, wenn Sie Arbeiten ausführen, bei denen das Einsatzwerkzeug verborgene Stromleitungen treffen kann.** Der Kontakt mit einer spannungsführenden Leitung kann auch metallische Geräteteile unter Spannung setzen und zu einem elektrischen Schlag führen.

2.3 Zusätzliche Sicherheitshinweise

2.3.1 Sicherheit von Personen

a) **Manipulationen oder Veränderungen am Gerät sind nicht erlaubt.**

b) **Halten Sie das Gerät immer mit beiden Händen an den vorgesehenen Handgriffen fest. Halten Sie die Handgriffe trocken, sauber und frei von Öl und Fett.**

c) **Machen Sie Arbeitspausen und Entspannungs- und Fingerübungen zur besseren Durchblutung Ihrer Finger.**

d) **Vermeiden Sie die Berührung rotierender Teile. Schalten Sie das Gerät erst im Arbeitsbereich ein.** Die Berührung rotierender Teile, insbesondere rotierender Werkzeuge, kann zu Verletzungen führen.

e) **Aktivieren Sie die Einschaltsperre (R/L- Umschalter in Mittelstellung) bei Lagerung und Transport des Geräts.**

f) **Das Gerät ist nicht bestimmt für schwache Personen ohne Unterweisung. Halten Sie das Gerät von Kindern fern.**

g) Staub von Materialien wie bleihaltigem Anstrich, einigen Holzarten, Beton / Mauerwerk / Gestein die Quarze enthalten und Mineralien sowie Metall können gesundheitsschädlich sein. Berühren oder Einatmen von Staub können allergische Reaktionen und/oder Atemwegserkrankungen des Benutzers oder in der Nähe befindlicher Personen hervorrufen. Bestimmter Staub wie Eichen- oder Buchenstaub gelten als krebserzeugend, besonders in Verbindung mit Zusatzstoffen zur Holzbehandlung (Chromat, Holzschutzmittel). Asbesthaltiges Material darf nur von Fachleuten gehandhabt werden **Benutzen Sie möglichst eine Staubabsaugung. Um einen hohen Grad der Staubabsaugung zu erreichen, verwenden Sie einen geeigneten Mobilentstauber. Tragen Sie gegebenenfalls eine Atemschutzmaske, welche für den jeweiligen Staub geeignet ist. Sorgen Sie für gute Belüftung des Arbeitsplatzes. Beachten Sie in Ihrem Land geltende Vorschriften für die zu bearbeitenden Materialien.**

h) **Sichern Sie bei Durchbrucharbeiten den Bereich auf der gegenüberliegenden Seite der Arbeiten ab**. Abbruchteile können heraus- und / oder herunterfallen und andere Personen verletzen.

i) **Prüfen Sie den Arbeitsbereich vor Arbeitsbeginn auf verdeckt liegende elektrische Leitungen, Gas- und Wasserrohre z.B. mit einem Metallsuchgerät.** Aussenliegende Metallteile am Gerät können spannungsführend werden, wenn Sie z.B. versehentlich eine Stromleitung beschädigt haben. Dies stellt eine ernsthafte Gefahr durch elektrischen Schlag dar.

j) Das Gerät hat seinen Anwendungen entsprechend ein hohes Drehmoment. **Benutzen Sie den Seitenhandgriff und arbeiten Sie mit dem Gerät immer beidhändig.** Der Anwender muss auf ein plötzlich blockierendes Werkzeug vorbereitet sein.

k) **Sichern Sie das Werkstück. Benutzen Sie Spannvorrichtungen oder einen Schraubstock, um das Werkstück festzuhalten.** Es ist damit sicherer gehalten als mit der Hand und Sie haben ausserdem beide Hände zur Bedienung des Geräts frei.

2.3.2 Sorgfältiger Umgang und Gebrauch von Akkugeräten

a) **Stellen Sie sicher, dass das Gerät ausgeschaltet ist, bevor Sie den Akku einsetzen.** Das Einsetzen eines Akkus in ein Elektrowerkzeug, das eingeschaltet ist, kann zu Unfällen führen.

b) **Beachten Sie die besonderen Richtlinien für Transport, Lagerung und Betrieb von Li-Ionen Akkus.**

c) **Halten Sie Akkus von hohen Temperaturen und Feuer fern.** Es besteht Explosionsgefahr.

d) **Die Akkus dürfen nicht zerlegt, gequetscht, über 80 °C erhitzt oder verbrannt werden.** Es besteht ansonsten Feuer-, Explosions- und Verätzungsgefahr.

e) **Verwenden Sie ausschliesslich nur für das jeweilige Gerät zugelassenen Akkus.** Bei der Verwendung von nicht zugelassenen Akkus oder der Verwendung der Akkus für nicht zugelassene Einsatzbereiche besteht die Gefahr von Feuer und Explosion.

f) **Beschädigte Akkus (zum Beispiel Akkus mit Rissen, gebrochenen Teilen, verbogenen, zurückgestossenen und/oder herausgezogenen Kontakten) dürfen weder geladen noch weiter verwendet werden.**

g) Wenn der Akku zu heiss zum Anfassen ist, kann er defekt sein. **Stellen Sie das Gerät an einen nicht brennbaren Ort mit ausreichender Entfernung zu brennbaren Materialien, wo es beobachtet werden kann und lassen Sie es abkühlen. Kontaktieren Sie den Hilti Service, nachdem der Akku abgekühlt ist.**

3 Beschreibung

3.1 Bestimmungsgemässe Verwendung

Die TE 4-A22 ist ein handgeführter akku-betriebener Bohrhammer mit Rutschkupplung, zum Eindrehen und Lösen von Schrauben, zum Bohren in Stahl, Holz und Mauerwerk und zum Hammerbohren in Beton und Mauerwerk.

Zum staubarmen Arbeiten wird Ihnen das Staubmodul TE DRS-4-A (01) als Zubehör für den Hilti Bohrhammer TE 4-A22 (02) angeboten.

Verwenden Sie nur die von Hilti empfohlenen Ladegeräte und Akkus.

Das Gerät ist für den professionellen Benutzer bestimmt und darf nur von autorisiertem, eingewiesenem Personal bedient, gewartet und instand gehalten werden. Dieses Personal muss speziell über die auftretenden Gefahren unterrichtet sein. Vom Gerät und seinen Hilfsmitteln können Gefahren ausgehen, wenn sie von unausgebildetem Personal unsachgemäss behandelt oder nicht bestimmungsgemäss verwendet werden.

Benutzen Sie die Akkus nicht als Energiequelle für andere nicht spezifizierte Verbraucher.

Benutzen Sie, um Verletzungsgefahren zu vermeiden, nur Original Hilti Zubehör und Werkzeuge.

Beachten Sie die nationalen Arbeitsschutzanforderungen.

3.2 Zur Standardausrüstung gehört:

1 Bohrhammer mit Seitenhandgriff und Tiefenanschlag
1 Bedienungsanleitung

HINWEIS
Zubehör finden Sie in Ihrem Hilti Center oder online unter **www.hilti.com**.

de

3.3 Für den Betrieb des Geräts ist zusätzlich erforderlich

Ein geeigneter, empfohlener Akku (siehe Tabelle Technische Daten) und ein geeignetes Ladegerät aus der Typenreihe C 4/36. Für weitere Informationen zum Laden lesen Sie bitte die Bedienungsanleitung des Ladegeräts.

3.4 Ladezustand des Li-Ionen Akkus

Das Li-Ionen Akku verfügt über eine Ladezustandsanzeige. Während des Ladevorgangs wird der Ladezustand durch die Anzeige am Akku dargestellt (Siehe Bedienungsanleitung Ladegerät). Im Ruhezustand wird der Ladezustand nach Drücken einer der Verriegelungstasten am Akku oder beim Einsetzen des Akkus in das Gerät durch die vier LEDs für drei Sekunden angezeigt.

LED Dauerlicht	LED blinkend	Ladezustand C
LED 1, 2, 3, 4	–	C ≧ 75 %
LED 1, 2, 3	–	50 % ≦ C < 75 %
LED 1, 2	–	25 % ≦ C < 50 %
LED 1	–	10 % ≦ C < 25 %
–	LED 1	C < 10 %

HINWEIS
Während und unmittelbar nach dem Arbeiten ist die Abfrage des Ladezustandes nicht möglich. Bei blinkenden LEDs der Ladezustandsanzeige des Akkus beachten Sie bitte die Hinweise in Kapitel 9.

4 Technische Daten

Technische Änderungen vorbehalten!

Gerät	TE 4-A22
Bemessungsspannung (Gleichspannung)	21,6 V
Gewicht entsprechend EPTA-Procedure 01/2003	3,3 kg
Bemessungsleerlaufdrehzahl n_0	1090/min
Einzelschlagenergie entsprechend EPTA-Procedure 05/2009	2,0 J
Bohrbereich in Beton/Mauer (Hammerbohren)	5...16 mm
Bohrbereich in Holz (Vollbohrer)	3...20 mm
Bohrbereich in Holz (Schlangenbohrer)	Max. 14 mm
Bohrbereich in Metall (Vollmetall)	3...10 mm

HINWEIS
Die in diesen Anweisungen angegebenen Schalldruck- und Schwingungswerte sind entsprechend einem genormten Messverfahren gemessen worden und können für den Vergleich von Elektrowerkzeugen miteinander verwendet werden. Sie eignen sich auch für eine vorläufige Einschätzung der Expositionen. Die angegebenen Daten repräsentieren die hauptsächlichen Anwendungen des Elektrowerkzeugs. Wenn allerdings das Elektrowerkzeug für andere Anwendungen, mit abweichenden Einsatzwerkzeugen oder ungenügender Wartung eingesetzt wird, können die Daten abweichen. Dies kann die Expositionen über den gesamten Arbeitszeitraum deutlich erhöhen. Für eine genaue Abschätzung der Expositionen sollten auch die Zeiten berücksichtigt werden, in denen das Gerät abgeschaltet ist oder zwar läuft, aber nicht tatsächlich im Einsatz ist. Dies kann die Expositionen über den gesamten Arbeitszeitraum deutlich

reduzieren. Legen Sie zusätzliche Sicherheitsmassnahmen zum Schutz des Bedieners vor der Wirkung von Schall und/oder Schwingungen fest wie zum Beispiel: Wartung von Elektrowerkzeug und Einsatzwerkzeugen, Warmhalten der Hände, Organisation der Arbeitsabläufe.

de

Geräusch- und Vibrationsinformation (gemessen nach EN 60745-2-6):

Typischer A-bewerteter Schallleistungspegel, L_{WA}	99 dB (A)
Typischer A-bewerteter Emissions-Schalldruckpegel., L_{pA}	88 dB (A)
Unsicherheit für die genannten Schallpegel, K	3 dB (A)
Triaxiale Vibrationswerte (Vibrations-Vektorsumme)	gemessen nach EN 60745-2-6
Hammerbohren in Beton, $a_{h, HD}$	11 m/s²
Bohren in Metall, $a_{h, D}$	5,5 m/s²
Unsicherheit (K) für triaxiale Vibrationswerte	1,5 m/s²

HINWEIS
Mit dem B22/1.6Ah Akku wird eine reduzierte Geräteleistung erreicht.

Akku	**B 22/5.2 Li-Ion (01)**	**B 22/3.3 Li-Ion**	**B 22/2.6 Li-Ion (02)**	**B 22/1.6 Li-Ion**
Bemessungsspannung	21,6 V	21,6 V	21,6 V	21,6 V
Kapazität	5,2 Ah	3,3 Ah	2,6 Ah	1,6 Ah
Energieinhalt	112,32 Wh	71,28 Wh	56,16 Wh	34,56 Wh
Gewicht	0,78 kg	0,78 kg	0,48 kg	0,48 kg

5 Bedienung

GEFAHR
Ziehen Sie den Akku aus dem Gerät, bevor Sie Geräteeinstellungen vornehmen, Zubehörteile wechseln oder das Gerät weglegen. Diese Vorsichtsmassnahme verhindert den unbeabsichtigten Start des Geräts.

VORSICHT
Stellen Sie vor dem Einsetzen des Akkus sicher, dass das Gerät ausgeschaltet und die Einschaltsperre (Rechts-/Linkslaufumschalter in Mittelstellung) aktiviert ist.

VORSICHT
Beim Verklemmen des Bohrers wird das Gerät seitlich ausgelenkt. **Verwenden Sie das Gerät immer mit dem Seitenhandgriff und halten Sie das Gerät mit beiden Händen fest, damit ein Gegenmoment entsteht und die Rutschkupplung im Falle eines Verklemmens auslöst. Befestigen Sie lose Werkstücke mit einer Spannvorrichtung oder einem Schraubstock.**

5.1 Vorbereiten

VORSICHT
Entfernen Sie, um Verletzungen zu vermeiden, den Tiefenanschlag aus dem Seitenhandgriff und das Werkzeug aus der Werkzeugaufnahme.

VORSICHT
Benutzen Sie Schutzhandschuhe für den Werkzeugwechsel, da das Werkzeug durch den Einsatz heiss wird, bzw. scharfe Kanten aufweisen kann.

5.1.1 Akku einsetzen 2

VORSICHT
Ein herunterfallender Akku kann Sie und andere gefährden.

Kontrollieren Sie den sicheren Sitz des Akkus im Gerät.

5.1.2 Akku entfernen 3

5.1.3 Transport und Lagerung von Akkus

VORSICHT
Brandgefahr. Lagern oder transportieren Sie die Akkus niemals in loser Schüttung. Gefahr durch Kurzschluss.

Ziehen Sie den Akku aus der Verriegelungsposition (Arbeitsposition) in die erste Rastposition (Transportstellung).
Beachten Sie beim Versand von Akkus (Strassen-, Schienen-, See- oder Lufttransport) die national und international geltenden Transportvorschriften.

5.1.4 Seitenhandgriff montieren und einstellen 4

5.1.5 Werkzeug einsetzen 5

VORSICHT
Die Verwendung eines nicht geeigneten Fettes kann Schäden am Gerät verursachen. **Verwenden Sie nur original Fett von Hilti.**

HINWEIS
Überprüfen Sie nach dem Einsetzen durch Ziehen am Werkzeug die sichere Verriegelung.

5.1.6 Werkzeug herausnehmen 6

5.2 Betrieb

HINWEIS
Das System schaltet bei leerem Akku automatisch ab.

VORSICHT
Durch die Bearbeitung des Untergrundes kann Material absplittern. **Benutzen Sie einen Augenschutz, Schutzhandschuhe und wenn Sie keine Staubabsaugung verwenden, einen leichten Atemschutz.** Abgesplittertes Material kann Körper und Augen verletzen.

HINWEIS
Der Funktionsschalter darf nicht während des Betriebs betätigt werden.

5.2.1 Funktionswahlschalter

5.2.1.1 Funktion Bohren ohne Schlag einstellen 7

5.2.1.2 Funktion Bohren mit Schlag (Hammerbohren) einstellen 8

5.2.2 Rechts-/Linkslauf

VORSICHT
Der Rechts-/Linkslaufschalter darf nicht während des Betriebs betätigt werden.

5.2.3 Tiefenanschlag montieren und einstellen 9

6 Pflege und Instandhaltung

WARNUNG
Reparaturen an elektrischen Teilen dürfen nur durch eine Elektrofachkraft ausgeführt werden.

6.1 Pflege des Geräts

VORSICHT
Halten Sie das Gerät, insbesondere die Griffflächen trocken, sauber und frei von Öl und Fett. Verwenden Sie keine silikonhaltigen Pflegemittel.

Betreiben Sie das Gerät nie mit verstopften Lüftungsschlitzen! Reinigen Sie die Lüftungsschlitze vorsichtig mit einer trockenen Bürste. Verhindern Sie das Eindringen von Fremdkörpern in das Innere des Geräts. Reinigen Sie die Geräteaussenseite regelmässig mit einem leicht angefeuchteten Putzlappen. Verwenden Sie kein Sprühgerät, Dampfstrahlgerät oder fliessendes Wasser zur Reinigung! Die elektrische Sicherheit des Geräts kann dadurch gefährdet werden.

6.2 Reinigung und Austausch Staubschutzkappe

Reinigen Sie regelmäßig die Staubschutzkappe an der Werkzeugaufnahme mit einem sauberen, trockenen Lappen. Wischen Sie die Dichtlippe vorsichtig sauber und befetten Sie diese wieder leicht mit Hilti Fett. Staubschutzkappe unbedingt ersetzen, wenn Dichtlippe beschädigt ist. Mit Schraubenzieher seitlich unter die Staubschutzkappe fahren und nach vorne herausdrücken. Auflagebereich reinigen und neue Staubschutzkappe aufsetzen. Kräftig andrücken, bis diese einrastet.

6.3 Pflege der Li-Ionen Akkus

HINWEIS
Bei niedrigen Temperaturen sinkt die Leistung des Akkus.

HINWEIS
Lagern Sie den Akku möglichst kühl und trocken.

Um die maximale Lebensdauer der Akkus zu erreichen, beenden Sie die Entladung sobald die Akku-Leistung deutlich nachlässt.
HINWEIS
- Bei weiterem Betrieb wird die Entladung automatisch beendet, bevor es zu einer Schädigung der Zellen kommen kann.
- Laden Sie die Akkus mit den zugelassenen Ladegeräten von Hilti für Li-Ionen-Akkus auf.

7 Fehlersuche

de

Fehler	Mögliche Ursache	Behebung
Gerät funktioniert nicht und 1 LED blinkt.	Akku ist entladen.	Akku wechseln und leeren Akku laden.
	Akku zu heiss oder zu kalt.	Akku auf empfohlene Arbeitstemperatur bringen.
Gerät funktioniert nicht und alle 4 LEDs blinken.	Gerät kurzzeitig überlastet.	Steuerschalter loslassen und wieder drücken.
Gerät funktioniert nicht.	Akku nicht komplett eingesteckt oder Akku ist leer.	Akku muss mit hörbarem Doppel-Klick einrasten bzw. Akku muss geladen werden.
	Elektrischer Fehler.	Akku aus Gerät nehmen und Hilti Service kontaktieren.
Kein Schlag.	Gerät ist zu kalt.	Gerät auf Betriebstemperatur bringen indem Sie es kurz auf den Untergrund aufsetzen und im Leerlauf drehen lassen.
	Funktionswahlschalter auf "Bohren ohne Schlag".	Funktionswahlschalter auf "Hammerbohren" umstellen.
	Gerät ist auf Linkslauf geschaltet.	Gerät auf Rechtslauf schalten.
Steuerschalter lässt sich nicht drücken bzw. ist blockiert.	Rechts-/Linkslaufumschalter in Mittelstellung (Transportstellung)	Rechts-/Linkslaufumschalter nach links oder rechts drücken.
Gerätespindel dreht nicht	Zulässige Betriebstemperatur der Elektronik des Gerätes überschritten.	Gerät abkühlen lassen.
	Zulässige Betriebstemperatur des Akkus überschritten.	Akku auf empfohlene Arbeitstemperatur bringen.
	Akku ist entladen.	Akku wechseln und leeren Akku laden.
Gerät schaltet automatisch ab.	Überlastschutz spricht an.	Steuerschalter loslassen und erneut betätigen, Gerätebelastung reduzieren.
Akku wird schneller leer als üblich.	Sehr niedrige Umgebungstemperatur.	Akku langsam auf Raumtemperatur erwärmen lassen.
Akku rastet nicht mit hörbarem „Doppel-Klick“ ein.	Rastnasen am Akku verschmutzt.	Rastnasen reinigen und Akku einrasten. Hilti-Service aufsuchen, falls Problem weiter besteht.
Starke Hitzeentwicklung in Gerät oder Akku.	Elektrischer Defekt.	Gerät sofort ausschalten, Akku aus Gerät nehmen, beobachten, abkühlen lassen und Hilti Service kontaktieren.
	Gerät ist überlastet (Anwendungsgrenze überschritten).	Anwendungsgerechte Gerätewahl.
Werkzeug lässt sich nicht aus der Verriegelung lösen.	Werkzeugaufnahme nicht vollständig zurückgezogen.	Werkzeugverriegelung bis zum Anschlag zurückziehen und Werkzeug herausnehmen.
Werkzeug trägt nicht ab.	Gerät ist auf Linkslauf geschaltet.	Gerät auf Rechtslauf schalten.
	Funktionswahlschalter auf "Bohren ohne Schlag".	Funktionswahlschalter auf "Hammerbohren" umstellen.

8 Entsorgung

VORSICHT
Bei unsachgemässem Entsorgen der Ausrüstung können folgende Ereignisse eintreten: Beim Verbrennen von Kunststoffteilen entstehen giftige Abgase, an denen Personen erkranken können. Batterien können explodieren und dabei Vergiftungen, Verbrennungen, Verätzungen oder Umweltverschmutzung verursachen, wenn sie beschädigt oder stark erwärmt werden. Bei leichtfertigem Entsorgen ermöglichen Sie unberechtigten Personen, die Ausrüstung sachwidrig zu verwenden. Dabei können Sie sich und Dritte schwer verletzen sowie die Umwelt verschmutzen.

VORSICHT
Entsorgen Sie defekte Akkus unverzüglich. Halten Sie diese von Kindern fern. Zerlegen Sie Akkus nicht und verbrennen Sie diese nicht.

VORSICHT
Entsorgen Sie die Akkus nach den nationalen Vorschriften oder geben Sie ausgediente Akkus zurück an Hilti.

Hilti-Geräte sind zu einem hohen Anteil aus wiederverwertbaren Materialien hergestellt. Voraussetzung für eine Wiederverwertung ist eine sachgemässe Stofftrennung. In vielen Ländern ist Hilti bereits eingerichtet, Ihr Altgerät zur Verwertung zurückzunehmen. Fragen Sie den Hilti Kundenservice oder Ihren Verkaufsberater.

Nur für EU Länder

Werfen Sie Elektrowerkzeuge nicht in den Hausmüll!

Gemäss Europäischer Richtlinie über Elektro- und Elektronik-Altgeräte und Umsetzung in nationales Recht müssen verbrauchte Elektrowerkzeuge getrennt gesammelt und einer umweltgerechten Wiederverwertung zugeführt werden.

9 Herstellergewährleistung Geräte

Bitte wenden Sie sich bei Fragen zu den Garantiebedingungen an Ihren lokalen HILTI Partner.

10 EG-Konformitätserklärung (Original)

Bezeichnung:	Akku-Bohrhammer
Typenbezeichnung:	TE 4-A22
Generation:	02
Konstruktionsjahr:	2014

Wir erklären in alleiniger Verantwortung, dass dieses Produkt mit den folgenden Richtlinien und Normen übereinstimmt: 2006/42/EG, 2006/66/EG, bis 19. April 2016: 2004/108/EG, ab 20. April 2016: 2014/30/EU, 2011/65/EU, EN 60745-1, EN 60745-2-6, EN ISO 12100.

Hilti Aktiengesellschaft, Feldkircherstrasse 100, FL-9494 Schaan

Paolo Luccini
Head of BA Quality and Process Management
Business Area Electric Tools & Accessories
11/2014

Tassilo Deinzer
Executive Vice President
Business Unit Power Tools & Accessories
11/2014

Technische Dokumentation bei:

Hilti Entwicklungsgesellschaft mbH
Zulassung Elektrowerkzeuge
Hiltistrasse 6
86916 Kaufering
Deutschland

ORIGINAL OPERATING INSTRUCTIONS

TE 4-A22 cordless rotary hammer

en

It is essential that the operating instructions are read before the power tool is operated for the first time.

Always keep these operating instructions together with the power tool.

Ensure that the operating instructions are with the power tool when it is given to other persons.

Contents	Page
1 General information	10
2 Safety instructions	11
3 Description	13
4 Technical data	14
5 Operation	15
6 Care and maintenance	16
7 Troubleshooting	16
8 Disposal	17
9 Manufacturer's warranty - tools	18
10 EC declaration of conformity (original)	18

1 These numbers refer to the illustrations. You can find the illustrations at the beginning of the operating instructions.
In these operating instructions, the designation "the power tool" always refers to the TE 4-A22 cordless rotary hammer.

Components, operating controls and indicators 1

① Dust shield
② TE-C CLICK chuck
③ Insert tool unlocking device
④ Function selector switch
⑤ Depth gauge
⑥ Forward / reverse selector switch with safety lock
⑦ Control switch
⑧ Grip
⑨ Battery
⑩ Charge status and fault display (Li-ion battery)
⑪ Battery release buttons
⑫ Interface for the TE DRS-4-A (01) dust removal module
⑬ Side handle

1 General information

1.1 Safety notices and their meaning

DANGER
Draws attention to imminent danger that will lead to serious bodily injury or fatality.

WARNING
Draws attention to a potentially dangerous situation that could lead to serious personal injury or fatality.

CAUTION
Draws attention to a potentially dangerous situation that could lead to slight personal injury or damage to the equipment or other property.

NOTE
Draws attention to an instruction or other useful information.

1.2 Explanation of the pictograms and other information

Warning signs

General warning

Obligation signs

Read the operating instructions before use.

Wear protective gloves

Symbols

Rated speed under no load

Drilling without hammering

Hammer drilling

Forward / reverse

Location of identification data on the power tool
The type designation can be found on the type identification plate and the serial number on the side of the motor housing. Make a note of this data in your operating instructions and always refer to it when making an enquiry to your Hilti representative or service department.

Type:

Generation: 02

Serial no.:

en

2 Safety instructions

NOTE
The safety rules in section 2.1 contain all general safety rules for electric tools which, in accordance with the applicable standards, must be listed in the operating instructions. Accordingly, some of the rules listed may not be relevant to this tool.

2.1 General power tool safety warnings

a) **WARNING**

Read all safety warnings and all instructions. Failure to follow the warnings and instructions may result in electric shock, fire and/or serious injury. **Save all warnings and instructions for future reference.** The term "power tool" in the warnings refers to your mains-operated (corded) power tool or battery-operated (cordless) power tool.

2.1.1 Work area safety

a) **Keep work area clean and well lit.** Cluttered or dark areas invite accidents.
b) **Do not operate power tools in explosive atmospheres, such as in the presence of flammable liquids, gases or dust.** Power tools create sparks which may ignite the dust or fumes.
c) **Keep children and bystanders away while operating a power tool.** Distractions can cause you to lose control.

2.1.2 Electrical safety

a) **Power tool plugs must match the outlet. Never modify the plug in any way. Do not use any adapter plugs with earthed (grounded) power tools.** Unmodified plugs and matching outlets will reduce risk of electric shock.
b) **Avoid body contact with earthed or grounded surfaces, such as pipes, radiators, ranges and refrigerators.** There is an increased risk of electric shock if your body is earthed or grounded.
c) **Do not expose power tools to rain or wet conditions.** Water entering a power tool will increase the risk of electric shock.
d) **Do not abuse the cord. Never use the cord for carrying, pulling or unplugging the power tool. Keep cord away from heat, oil, sharp edges or moving parts.** Damaged or entangled cords increase the risk of electric shock.
e) **When operating a power tool outdoors, use an extension cord suitable for outdoor use.** Use of a cord suitable for outdoor use reduces the risk of electric shock.
f) **If operating a power tool in a damp location is unavoidable, use a residual current device (RCD) protected supply.** Use of an RCD reduces the risk of electric shock.

2.1.3 Personal safety

a) **Stay alert, watch what you are doing and use common sense when operating a power tool. Do not use a power tool while you are tired or under the influence of drugs, alcohol or medication.** A moment of inattention while operating power tools may result in serious personal injury.
b) **Use personal protective equipment. Always wear eye protection.** Protective equipment such as dust mask, non-skid safety shoes, hard hat, or hearing protection used for appropriate conditions will reduce personal injuries.
c) **Prevent unintentional starting. Ensure the switch is in the off-position before connecting to power source and/or battery pack, picking up or carrying the tool.** Carrying power tools with your finger on the switch or energising power tools that have the switch on invites accidents.
d) **Remove any adjusting key or wrench before turning the power tool on.** A wrench or a key left attached to a rotating part of the power tool may result in personal injury.
e) **Do not overreach. Keep proper footing and balance at all times.** This enables better control of the power tool in unexpected situations.
f) **Dress properly. Do not wear loose clothing or jewellery. Keep your hair, clothing and gloves**

away from moving parts. Loose clothes, jewellery or long hair can be caught in moving parts.

g) **If devices are provided for the connection of dust extraction and collection facilities, ensure these are connected and properly used.** Use of dust collection can reduce dust-related hazards.

2.1.4 Power tool use and care

a) **Do not force the power tool. Use the correct power tool for your application.** The correct power tool will do the job better and safer at the rate for which it was designed.

b) **Do not use the power tool if the switch does not turn it on and off.** Any power tool that cannot be controlled with the switch is dangerous and must be repaired.

c) **Disconnect the plug from the power source and/or the battery pack from the power tool before making any adjustments, changing accessories, or storing power tools.** Such preventive safety measures reduce the risk of starting the power tool accidentally.

d) **Store idle power tools out of the reach of children and do not allow persons unfamiliar with the power tool or these instructions to operate the power tool.** Power tools are dangerous in the hands of untrained users.

e) **Maintain power tools. Check for misalignment or binding of moving parts, breakage of parts and any other condition that may affect the power tool's operation. If damaged, have the power tool repaired before use.** Many accidents are caused by poorly maintained power tools.

f) **Keep cutting tools sharp and clean.** Properly maintained cutting tools with sharp cutting edges are less likely to bind and are easier to control.

g) **Use the power tool, accessories and tool bits etc. in accordance with these instructions, taking into account the working conditions and the work to be performed.** Use of the power tool for operations different from those intended could result in a hazardous situation.

2.1.5 Battery tool use and care

a) **Recharge only with the charger specified by the manufacturer.** A charger that is suitable for one type of battery pack may create a risk of fire when used with another battery pack.

b) **Use power tools only with specifically designated battery packs.** Use of any other battery packs may create a risk of injury and fire.

c) **When battery pack is not in use, keep it away from other metal objects, like paper clips, coins, keys, nails, screws or other small metal objects, that can make a connection from one terminal to another.** Shorting the battery terminals together may cause burns or a fire.

d) **Under abusive conditions, liquid may be ejected from the battery; avoid contact. If contact accidentally occurs, flush with water. If liquid contacts eyes, additionally seek medical help.** Liquid ejected from the battery may cause irritation or burns.

2.1.6 Service

a) **Have your power tool serviced by a qualified repair person using only identical replacement parts.** This will ensure that the safety of the power tool is maintained.

2.2 Hammer safety warnings

a) **Wear ear protectors.** Exposure to noise can cause hearing loss.

b) **Use auxiliary handles, if supplied with the tool.** Loss of control can cause personal injury.

c) **Hold power tool by insulated gripping surfaces, when performing an operation where the cutting accessory may contact hidden wiring.** Cutting accessory contacting a "live" wire may make exposed metal parts of the power tool "live" and could give the operator an electric shock.

2.3 Additional safety rules

2.3.1 Personal safety

a) **Modification of the machine or tampering with its parts is not permissible.**

b) **Always hold the power tool securely with both hands on the grips provided. Keep the grips dry, clean and free from oil and grease.**

c) **Improve the blood circulation in your fingers by relaxing your hands and exercising your fingers during breaks between working.**

d) **Avoid touching rotating parts. Switch the power tool on only after bringing it into position at the workpiece.** Touching rotating parts, especially rotating insert tools, may lead to injury.

e) **Activate the safety lock (forward / reverse switch in the middle position) before storing or transporting the power tool.**

f) **The appliance is not intended for use by debilitated persons who have received no special training. Keep the appliance out of reach of children.**

g) Dust from materials, such as paint containing lead, some wood species, concrete / masonry / stone containing silica, and minerals as well as metal, may be harmful. Contact with or inhalation of the dust may cause allergic reactions and/or respiratory or other diseases to the operator or bystanders. Certain kinds of dust are classified as carcinogenic such as oak and beech dust, especially in conjunction with additives for wood conditioning (chromate, wood preservative). Material containing asbestos must only be treated by specialists. **Where the use of a dust-extraction device is possible it shall be used. To achieve a high level of dust collection, use a suitable dust extractor. When indicated wear a respirator appropriate for the type of dust generated. Ensure that the workplace is well ventilated. Follow national requirements for the materials you want to work with.**

h) **If the work involves breaking right through, take the appropriate safety measures at the opposite side**. Parts breaking away could fall out and / or fall down and injure other persons.

i) **Before beginning work, check the working area (e.g. using a metal detector) to ensure that no concealed electric cables or gas and water pipes are present.** External metal parts of the power tool may become live, for example, when an electric cable is damaged accidentally. This presents a serious risk of electric shock.

j) In accordance with the applications for which it is designed, the power tool produces a high torque. **Always use the side handle and hold the power tool with both hands.** The user must be prepared for sudden sticking and stalling of the insert tool.

k) **Secure the workpiece. Use clamps or a vice to secure the workpiece.** The workpiece is thus held more securely than by hand and both hands remain free to operate the power tool.

2.3.2 Careful use of the cordless tool

a) **Ensure the switch is in the off position before inserting battery pack.** Inserting the battery pack into power tools that have the switch on invites accidents.

b) **Observe the special guidelines applicable to the transport, storage and use of Li-ion batteries.**

c) **Do not expose batteries to high temperatures and keep them away from fire.** This presents a risk of explosion.

d) **Do not disassemble, squash or incinerate batteries and do not subject them to temperatures over 80°C.** This presents a risk of fire, explosion or injury through contact with caustic substances.

e) **Use only batteries of the type approved for use with the applicable power tool.** Use of unapproved batteries or use of the batteries in areas of application for which they are not approved presents a risk of fire and explosion.

f) **Do not charge or continue to use damaged batteries (e.g. batteries with cracks, broken parts, bent or pushed-in and/or pulled-out contacts).**

g) If the battery is too hot to touch it may be defective. **Place the tool in a location where it can be kept under observation, well away from flammable materials, and allow it to cool down. Contact Hilti Service after the battery has cooled down.**

3 Description

3.1 Use of the product as directed

The TE 4-A22 is a hand-held, cordless rotary hammer with a safety slip clutch for hammer drilling in concrete and masonry, drilling in steel, wood and masonry and for driving and removing screws.
The TE DRS-4-A (01) dust removal module is available as an accessory to reduce dust emissions when drilling with the Hilti TE 4-A22 (02) rotary hammer.
Use only the batteries and chargers recommended by Hilti.
The power tool is designed for professional use and may be operated, serviced and maintained only by trained, authorized personnel. This personnel must be informed of any special hazards that may be encountered. The power tool and its ancillary equipment may present hazards when used incorrectly by untrained personnel or when used not as directed.
Do not use the battery as a power source for other unspecified appliances.
To avoid the risk of injury, use only genuine Hilti accessories and insert tools.
Observe the national health and safety requirements.

3.2 Standard equipment includes:

1 Rotary hammer with side handle and depth gauge
1 Operating instructions

NOTE
Accessories can be found at your Hilti Center or online at **www.hilti.com**.

3.3 Additional items required for operating the tool

A suitable battery of the specified type (see table in the Technical Data section) and a suitable battery charger from the C 4/36 series. For further information about battery charging, please read the operating instructions for the battery charger.

3.4 Lithium-ion battery charge status

The Li-ion battery features a charge status display. The charge status is indicated by the LEDs on the battery during charging (please refer to the operating instructions for the charger). When the battery is not in use, pressing one of the battery release buttons or inserting the battery into the power tool causes the battery charge status to be displayed by the four LEDs for three seconds.

LEDs light constantly	LEDs blink	Charge status C
LED 1, 2, 3, 4	-	C ≧ 75 %
LED 1, 2, 3	-	50 % ≦ C < 75 %
LED 1, 2	-	25 % ≦ C < 50 %
LED 1	-	10 % ≦ C < 25 %
-	LED 1	C < 10 %

NOTE
Indication of the charge status is not possible while the power tool is in operation or immediately after operation. If the battery charge status LEDs blink, please refer to the information given in section 9.

4 Technical data

Right of technical changes reserved.

Power tool	TE 4-A22
Rated voltage (DC voltage)	21.6 V
Weight in accordance with EPTA procedure 01/2003	3.3 kg
Rated speed under no load n_0	1,090/min
Single impact energy in accordance with EPTA procedure 05/2009	2.0 J
Drilling diameter range in concrete/masonry (hammer drilling)	5...16 mm
Drilling diameter range in wood module-head bit)	3...20 mm
Drilling diameter range in wood (auger bit)	Max. 14 mm
Drilling diameter range in metal module metal)	3...10 mm

NOTE
The sound pressure and vibration values given in these instructions have been measured in accordance with a standardized test and may be used to compare one electric tool with another. They may be used for a preliminary assessment of exposure. The data given represents the main applications of the electric tool. However, if the electric tool is used for different applications, with different accessories or is poorly maintained, the data may vary. This may significantly increase exposure over the total working period. An accurate estimation of exposure should also take into account the times when the tool is switched off, or when it is running but not actually being used for a job. This may significantly reduce exposure over the total working period. Identify additional safety measures to protect the operator from the effects of noise and/or vibration, for example: maintain the electric tool and accessories, keep the hands warm, organization of work patterns.

Noise and vibration information (measured in accordance with EN 60745-2-6):

Typical A-weighted sound power level, L_{WA}	99 dB (A)
Typical A-weighted emission sound pressure level., L_{pA}	88 dB (A)
Uncertainty for the given sound level, K	3 dB (A)
Triaxial vibration values (vibration vector sum)	measured in accordance with EN 60745-2-6
Hammer drilling in concrete, $a_{h, HD}$	11 m/s²
Drilling in metal, $a_{h, D}$	5.5 m/s²
Uncertainty (K) for triaxial vibration values	1.5 m/s²

NOTE
With the B22/1.6Ah battery, performance of the tool is reduced.

Battery	B 22/5.2 Li-Ion (01)	B 22/3.3 Li-Ion	B 22/2.6 Li-Ion (02)	B 22/1.6 Li-Ion
Rated voltage	21.6 V	21.6 V	21.6 V	21.6 V
Capacity	5.2 Ah	3.3 Ah	2.6 Ah	1.6 Ah
Energy capacity	112.32 Wh	71.28 Wh	56.16 Wh	34.56 Wh
Weight	0.78 kg	0.78 kg	0.48 kg	0.48 kg

5 Operation

DANGER
Remove the battery from the power tool before making any adjustments, before changing accessories and before storing the power tool. Such preventive safety measures reduce the risk of starting the tool accidentally.

CAUTION
Before fitting the battery, check that the power tool is switched off and that the safety lock is engaged (forward/reverse switch in the middle position).

CAUTION
In the event of the drill bit sticking, the power tool will pivot about its own axis. **Always use the power tool with the side handle fitted and hold it securely with both hands so that the resulting opposing force causes the slip clutch to release in the event of the drill bit sticking. Use clamps or a vice to hold the workpiece securely.**

5.1 Preparing for use

CAUTION
Remove the depth gauge from the side handle and the insert tool from the chuck in order to avoid injury.

CAUTION
Wear protective gloves when changing insert tools as the insert tools get hot through use and they may have sharp edges.

5.1.1 Inserting the battery 2

CAUTION
A falling battery may present a risk of injury to yourself and others.

Check that the battery is securely seated in the tool.

5.1.2 Removing the battery 3

5.1.3 Transport and storage of batteries

CAUTION
Fire hazard. Never transport batteries in loose, bulk form. There is a risk of short circuiting.

Pull the battery out of the locked position (working position) and move it into the first latching position (transport position).
Observe national and international transport regulations when shipping batteries (transportation by road, rail, sea or air).

5.1.4 Fitting and adjusting the side handle 4

5.1.5 Fitting the insert tool 5

CAUTION
The use of unsuitable grease may cause damage to the tool. **Only use genuine grease from Hilti.**

NOTE
After fitting the drill bit, grip it and pull it in order to check that it is securely engaged.

5.1.6 Removing the insert tool 6

5.2 Operation

NOTE
The system switches itself off automatically when the battery voltage is low.

CAUTION
Working on the material may cause it to splinter. **Wear eye protection and protective gloves. Wear breathing protection if no dust removal system is used.** Splintering material presents a risk of injury to the eyes and body.

NOTE
Do not operate the function selector switch while the motor is running.

5.2.1 Function selector switch

5.2.1.1 Setting the rotary drilling only function 7

5.2.1.2 Setting the hammer drilling function 8

5.2.2 Forward / reverse

CAUTION
Do not operate the forward / reverse switch while the motor is running.

5.2.3 Fitting and adjusting the depth gauge 9

6 Care and maintenance

WARNING
Repairs to the electrical section of the power tool may be carried out only by trained electrical specialists.

6.1 Care of the power tool

en

CAUTION
Keep the power tool, especially its grip surfaces, clean and free from oil and grease. Do not use cleaning agents which contain silicone.

Never operate the power tool when the ventilation slots are blocked. Clean the ventilation slots carefully using a dry brush. Do not permit foreign objects to enter the interior of the power tool. Clean the outside of the power tool at regular intervals with a slightly damp cloth. Do not use a spray, steam pressure cleaning equipment or running water for cleaning. This may negatively affect the electrical safety of the power tool.

6.2 Cleaning or replacing the dust shield

Clean the dust shield on the chuck with a dry, clean cloth at regular intervals. Clean the sealing lip by wiping it carefully and then grease it again lightly with Hilti grease.

It is essential that the dust shield is replaced if the sealing lip is found to be damaged. Push the tip of a screwdriver under the edge of the dust shield and prise it out toward the front. Clean the area of the chuck in contact with dust shield and then fit a new dust shield. Press it in firmly until it engages.

6.3 Care of the Li-ion battery

NOTE
Battery performance drops at low temperatures.

NOTE
Store the battery in a cool and dry place.

In order to achieve maximum battery life, stop using the battery as soon as a significant drop in battery performance is noticed.

NOTE
- If use continues, further battery discharge will be stopped automatically before the battery cells suffer damage.
- Charge the batteries using the specified and approved Hilti battery chargers for Li-ion batteries.

7 Troubleshooting

Fault	Possible cause	Remedy
The power tool doesn't run and 1 LED blinks.	The battery is discharged.	Change the battery and charge the empty battery.
	The battery is too hot or too cold.	Bring the battery to the recommended working temperature.
The tool doesn't work and all 4 LEDs blink.	The power tool has been overloaded.	Release the control switch and press it again.
The power tool doesn't run.	The battery is discharged or is not pushed all the way in.	The battery must be heard to engage with a double click or, respectively, needs to be charged.
	Electrical fault.	Remove the battery from the tool and contact Hilti Service.
No hammering action.	The tool is too cold.	Bring the power tool to the operating temperature by pressing the insert tool lightly against the work surface and allowing the power tool to run briefly under no load.
	The function selector switch is set to "Drilling without hammering".	Set the function selector switch to "Hammer drilling".
	The forward/reverse switch is set to reverse rotation.	Set the forward/reverse switch to forward rotation.
The control switch can't be pressed, i.e. the switch is locked.	The forward / reverse switch is in the middle position (transport lock engaged).	Push the forward / reverse switch to the left or right.
The drive spindle doesn't rotate.	The permissible operating temperature of the power tool's electronics has been exceeded.	Allow the power tool to cool down.

Fault	Possible cause	Remedy
The drive spindle doesn't rotate.	The maximum permissible battery operating temperature has been exceeded.	Bring the battery to the recommended operating temperature.
	The battery is discharged.	Change the battery and charge the empty battery.
The power tool switches itself off automatically.	The overload cut-out has been activated.	Release the control switch, reduce the load on the power tool and then press the switch again.
The battery runs down more quickly than usual.	Very low ambient temperature.	Allow the battery to warm up slowly to room temperature.
The battery doesn't engage with an audible double click.	The retaining lugs on the battery are dirty.	Clean the retaining lugs and push the battery in until it engages. Contact Hilti Service if the problem persists.
The power tool or the battery gets very hot.	Electrical fault.	Switch the power tool off immediately, remove the battery from the tool and allow it to cool down while keeping an eye on it, contact Hilti Service.
	The power tool has been overloaded (application limits exceeded).	Use the right power tool for the job (don't use a low-powered tool for heavy work).
The insert tool can't be released.	The chuck is not pulled back fully.	Pull the chuck back as far as it will go and remove the insert tool.
The tool makes no progress.	The forward/reverse switch is set to reverse rotation.	Set the forward/reverse switch to forward rotation.
	The function selector switch is set to "Drilling without hammering".	Set the function selector switch to "Hammer drilling".

8 Disposal

CAUTION
Improper disposal of the equipment may have serious consequences: the burning of plastic components generates toxic fumes which may present a health hazard. Batteries may explode if damaged or exposed to very high temperatures, causing poisoning, burns, acid burns or environmental pollution. Careless disposal may permit unauthorized and improper use of the equipment. This may result in serious personal injury, injury to third parties and pollution of the environment.

CAUTION
Dispose of defective batteries right away. Keep them out of reach of children. Do not disassemble or incinerate the batteries.

CAUTION
Batteries that have reached the end of their life must be disposed of in accordance with national regulations or returned to Hilti.

Most of the materials from which Hilti power tools or appliances are manufactured can be recycled. The materials must be correctly separated before they can be recycled. In many countries, Hilti has already made arrangements for taking back your old power tools or appliances for recycling. Please ask your Hilti customer service department or Hilti representative for further information.

For EC countries only

Disposal of electric tools together with household waste is not permissible.

In observance of the European Directive on waste electrical and electronic equipment and its implementation in accordance with national law, electrical appliances that have reached the end of their life must be collected separately and returned to an environmentally compatible recycling facility.

en

9 Manufacturer's warranty - tools

Please contact your local Hilti representative if you have questions about the warranty conditions.

10 EC declaration of conformity (original)

Designation:	Cordless rotary hammer
Type:	TE 4-A22
Generation:	02
Year of design:	2014

We declare, on our sole responsibility, that this product complies with the following directives and standards: 2006/42/EC, 2006/66/EC, until 19th April 2016: 2004/108/EC, from 20th April 2016: 2014/30/EU, 2011/65/EU, EN 60745-1, EN 60745-2-6, EN ISO 12100.

Hilti Corporation, Feldkircherstrasse 100, FL-9494 Schaan

Paolo Luccini
Head of BA Quality and Process Management
Business Area Electric Tools & Accessories
11/2014

Tassilo Deinzer
Executive Vice President
Business Unit Power Tools & Accessories
11/2014

Technical documentation filed at:

Hilti Entwicklungsgesellschaft mbH
Zulassung Elektrowerkzeuge
Hiltistrasse 6
86916 Kaufering
Deutschland

NOTICE ORIGINALE

TE 4-A22 Marteau perforateur sur accu

Avant de mettre l'appareil en marche, lire impérativement son mode d'emploi et bien respecter les consignes.

Le présent mode d'emploi doit toujours accompagner l'appareil.

Ne pas prêter ou céder l'appareil à un autre utilisateur sans lui fournir le mode d'emploi.

Sommaire	Page
1 Consignes générales	19
2 Consignes de sécurité	20
3 Description	23
4 Caractéristiques techniques	24
5 Utilisation	25
6 Nettoyage et entretien	26
7 Guide de dépannage	26
8 Recyclage	27
9 Garantie constructeur des appareils	28
10 Déclaration de conformité CE (original)	28

1 Les numéros renvoient aux illustrations. Les illustrations se trouvent au début de la notice d'utilisation.
Dans le présent mode d'emploi, « l'appareil » désigne toujours le perforateur-burineur sur accu TE 4-A22.

fr

Pièces constitutives de l'appareil, éléments de commande et d'affichage 1

① Protection anti-poussière
② Mandrin TE-C Click
③ Déverrouillage de l'outil
④ Sélecteur de fonctions
⑤ Butée de profondeur
⑥ Inverseur du sens de rotation droite / gauche avec dispositif de blocage
⑦ Variateur électronique de vitesse
⑧ Poignée
⑨ Accu
⑩ Affichage de l'état de charge et des défauts (accu Li-Ion)
⑪ Boutons de déverrouillage pour accu
⑫ Raccordement pour module d'aspiration de poussières TE DRS-4-A(01)
⑬ Poignée latérale

1 Consignes générales

1.1 Termes signalant un danger et leur signification

DANGER
Pour un danger imminent qui peut entraîner de graves blessures corporelles ou la mort.

AVERTISSEMENT
Pour attirer l'attention sur une situation pouvant présenter des dangers susceptibles d'entraîner des blessures corporelles graves ou la mort.

ATTENTION
Pour attirer l'attention sur une situation pouvant présenter des dangers susceptibles d'entraîner des blessures corporelles légères ou des dégâts matériels.

REMARQUE
Pour des conseils d'utilisation et autres informations utiles.

1.2 Explication des pictogrammes et autres symboles d'avertissement

Symboles d'avertissement

Avertissement danger général

Symboles d'obligation

Lire le mode d'emploi avant d'utiliser l'appareil

Porter des gants de protection

Symboles

Vitesse nominale à vide

Perçage sans percussion

Perçage avec percussion

Sens de rotation droite/gauche

fr

Emplacement des détails d'identification sur l'appareil

La désignation du modèle figure sur la plaque signalétique et le numéro de série sur le côté du carter moteur. Inscrire ces renseignements dans le mode d'emploi et toujours s'y référer pour communiquer avec notre représentant ou agence Hilti.

Type :

Génération : 02

N° de série :

2 Consignes de sécurité

REMARQUE

Les indications de sécurité du chapitre 2.1 contiennent toutes les indications générales de sécurité pour les appareils électriques qui, selon les normes applicables, doivent être spécifiées dans le présent mode d'emploi. Par conséquent, il est possible que certaines indications ne se rapportent pas à cet appareil.

2.1 Indications générales de sécurité pour les appareils électriques

a) ⚠ **AVERTISSEMENT**

Lire et comprendre toutes les consignes de sécurité et instructions. Le non-respect des consignes de sécurité et instructions indiquées ci-après peut entraîner un choc électrique, un incendie et / ou de graves blessures sur les personnes. **Les consignes de sécurité et instructions doivent être intégralement conservées pour les utilisations futures.** La notion d'« outil électroportatif » mentionnée dans les consignes de sécurité se rapporte à des outils électriques raccordés au secteur (avec câble de raccordement) et à des outils électriques à batterie (sans câble de raccordement).

2.1.1 Sécurité sur le lieu de travail

a) **Maintenez l'endroit de travail propre et bien éclairé.** Un lieu de travail en désordre ou mal éclairé augmente le risque d'accidents.

b) **N'utilisez pas l'outil électroportatif dans un environnement présentant des risques d'explosion et où se trouvent des liquides, des gaz ou poussières inflammables.** Les outils électroportatifs génèrent des étincelles risquant d'enflammer les poussières ou les vapeurs.

c) **Tenez les enfants et autres personnes éloignés durant l'utilisation de l'outil électroportatif.** En cas d'inattention vous risquez de perdre le contrôle de l'appareil.

2.1.2 Sécurité relative au système électrique

a) **La fiche de secteur de l'outil électroportatif doit être appropriée à la prise de courant. Ne modifiez en aucun cas la fiche. N'utilisez pas de fiches d'adaptateur avec des outils électroportatifs avec mise à la terre.** Les fiches non modifiées et les prises de courant appropriées réduisent le risque de choc électrique.

b) **Éviter le contact physique avec des surfaces mises à la terre tels que tuyaux, radiateurs, cuisinières et réfrigérateurs.** Il y a un risque élevé de choc électrique au cas où votre corps serait relié à la terre.

c) **N'exposez pas les outils électroportatifs à la pluie ou à l'humidité.** La pénétration d'eau dans un outil électroportatif augmente le risque d'un choc électrique.

d) **N'utilisez pas le câble à d'autres fins que celles prévues, n'utilisez pas le câble pour porter l'outil électroportatif ou pour l'accrocher ou encore pour le débrancher de la prise de courant. Maintenez le câble éloigné des sources de chaleur, des parties grasses, des bords tranchants ou des parties de l'appareil en rotation.** Un câble endommagé ou torsadé augmente le risque d'un choc électrique.

e) **Au cas où vous utiliseriez l'outil électroportatif à l'extérieur, utilisez uniquement une rallonge homologuée pour les applications extérieures.** L'utilisation d'une rallonge électrique homologuée pour les applications extérieures réduit le risque d'un choc électrique.

f) **Si l'utilisation de l'outil électroportatif dans un environnement humide ne peut pas être évitée, un interrupteur de protection contre les courants de court-circuit doit être utilisé.** L'utilisation d'un tel interrupteur de protection réduit le risque d'une décharge électrique.

2.1.3 Sécurité des personnes

a) **Restez vigilant, surveillez ce que vous faites. Faites preuve de bon sens en utilisant l'outil électroportatif. N'utilisez pas l'outil électroportatif lorsque vous êtes fatigué ou après avoir consommé de l'alcool, des drogues ou avoir pris des médicaments.** Un moment d'inattention lors de l'utilisation de l'outil électroportatif peut entraîner de graves blessures sur les personnes.

b) **Portez des équipements de protection. Portez toujours des lunettes de protection.** Le fait de porter des équipements de protection personnels tels que masque antipoussière, chaussures de sécurité antidérapantes, casque de protection ou protection acoustique suivant le travail à effectuer, réduit le risque de blessures.

c) **Éviter une mise en service par mégarde. S'assurer que l'outil électroportatif est arrêté avant de le brancher à la source de courant et/ou au bloc-accu, de le prendre ou de le porter.** Le fait de porter l'outil électroportatif avec le doigt sur l'interrupteur ou de brancher l'appareil sur la source de courant lorsque l'interrupteur est en position de fonctionnement, peut entraîner des accidents.

d) **Enlevez tout outil de réglage ou toute clé avant de mettre l'outil électroportatif en fonctionnement.** Une clé ou un outil se trouvant sur une partie en rotation peut causer des blessures.

e) **Adoptez une bonne posture. Veillez à garder toujours une position stable et équilibrée.** Ceci vous permet de mieux contrôler l'outil électroportatif dans des situations inattendues.

f) **Portez des vêtements appropriés. Ne portez pas de vêtements amples ni de bijoux. Maintenez cheveux, vêtements et gants éloignés des parties de l'appareil en rotation.** Des vêtements amples, des bijoux ou des cheveux longs peuvent être happés par des pièces en mouvement.

g) **Si des dispositifs servant à aspirer ou à recueillir les poussières doivent être utilisés, vérifiez que ceux-ci sont effectivement raccordés et qu'ils sont correctement utilisés.** L'utilisation d'un dispositif d'aspiration peut réduire les risques dus aux poussières.

2.1.4 Utilisation et maniement de l'outil électroportatif

a) **Ne surchargez pas l'appareil. Utilisez l'outil électroportatif approprié au travail à effectuer.** Avec l'outil électroportatif approprié, vous travaillerez mieux et avec plus de sécurité à la vitesse pour laquelle il est prévu.

b) **N'utilisez pas un outil électroportatif dont l'interrupteur est défectueux.** Un outil électroportatif qui ne peut plus être mis en ou hors fonctionnement est dangereux et doit être réparé.

c) **Retirez la fiche de la prise de courant et/ou le bloc-accu avant d'effectuer des réglages sur l'appareil, de changer les accessoires, ou de ranger l'appareil.** Cette mesure de précaution empêche une mise en fonctionnement par mégarde de l'outil électroportatif.

d) **Gardez les outils électroportatifs non utilisés hors de portée des enfants. Ne permettez pas l'utilisation de l'appareil à des personnes qui ne se sont pas familiarisées avec celui-ci ou qui n'ont pas lu ces instructions.** Les outils électroportatifs sont dangereux lorsqu'ils sont utilisés par des personnes non initiées.

e) **Prendre soin des outils électroportatifs. Vérifier que les parties en mouvement fonctionnent correctement et qu'elles ne sont pas coincées, et contrôler si des parties sont cassées ou endommagées de sorte que le bon fonctionnement de l'outil électroportatif s'en trouve entravé. Faire réparer les parties endommagées avant d'utiliser l'appareil.** De nombreux accidents sont dus à des outils électroportatifs mal entretenus.

f) **Maintenez les outils de coupe aiguisés et propres.** Des outils soigneusement entretenus avec des bords tranchants bien aiguisés se coincent moins souvent et peuvent être guidés plus facilement.

g) **L'outil électroportatif, les accessoires, les outils à monter, etc. doivent être utilisés conformément à ces instructions. Tenez compte également des conditions de travail et du travail à effectuer.** L'utilisation des outils électroportatifs à d'autres fins que celles prévues peut entraîner des situations dangereuses.

2.1.5 Utilisation et maniement de l'outil sur accu

a) **Ne chargez les accumulateurs que dans des chargeurs recommandés par le fabricant.** Si un chargeur approprié à un type spécifique d'accumulateurs est utilisé avec des blocs-accus non recommandés pour celui-ci, il y a risque d'incendie.

b) **Dans les outils électroportatifs, n'utilisez que les accumulateurs spécialement prévus pour ceux-ci.** L'utilisation de tout autre accumulateur peut entraîner des blessures et des risques d'incendie.

c) **Tenez l'accumulateur non utilisé à l'écart de tous objets métalliques tels qu'agrafes, pièces de monnaie, clés, clous, vis ou autres, étant donné qu'un pontage peut provoquer un court-circuit.** Un court-circuit entre les contacts d'accu peut provoquer des brûlures ou un incendie.

d) **En cas d'utilisation abusive, du liquide peut sortir de l'accumulateur. Éviter tout contact avec ce liquide. En cas de contact par mégarde, rincez soigneusement avec de l'eau. Au cas où le liquide rentrerait dans les yeux, consultez en plus un médecin.** Le liquide qui sort de l'accumulateur peut entraîner des irritations de la peau ou causer des brûlures.

2.1.6 Service

a) **Ne faire réparer l'outil électroportatif que par un personnel qualifié et seulement avec des pièces de rechange d'origine.** Ceci permet d'assurer la sécurité de l'outil électroportatif.

2.2 Indications générales de sécurité applicables aux burineurs

a) **Porter un casque antibruit.** Le bruit peut entraîner des pertes auditives.

b) **Utiliser la poignée supplémentaire livrée avec l'appareil.** La perte de contrôle peut entraîner des blessures.

c) **Tenir l'appareil par les surfaces isolées des poignées lors des travaux pendant lesquels l'outil utilisé risque de toucher des câbles électriques cachés.** Le contact avec un câble sous tension risque de mettre les parties métalliques de l'appareil sous tension et de provoquer une décharge électrique.

2.3 Consignes de sécurité supplémentaires

2.3.1 Sécurité des personnes

a) **Toute manipulation ou modification de l'appareil est interdite.**

b) **Toujours tenir l'appareil des deux mains par les poignées prévues à cet effet. Veiller à ce que les poignées soient toujours sèches, propres et exemptes de traces de graisse et d'huile.**

c) **Faire régulièrement des pauses et des exercices de relaxation et de massage des doigts pour favoriser l'irrigation sanguine dans les doigts.**

d) **Éviter de toucher des pièces en rotation. Brancher l'appareil uniquement dans l'espace de travail.** Le fait de toucher des pièces en rotation, en particulier des outils en rotation, risque d'entraîner des blessures.

e) **Activer le blocage (inverseur D/G sur la position médiane) pour le stockage et le transport de l'appareil.**

f) **L'appareil n'est pas destiné à être utilisé par des personnes affaiblies sans encadrement. L'appareil doit être tenu à l'écart des enfants.**

g) Les poussières de matériaux telles que des peintures contenant du plomb, certains types de bois, du béton / de la maçonnerie / des pierres naturelles qui contiennent du quartz ainsi que des minéraux et des métaux peuvent être nuisibles à la santé. Le contact ou l'aspiration de poussière peut provoquer des réactions allergiques et/ou des maladies respiratoires de l'utilisateur ou de toute personne se trouvant à proximité. Certaines poussières, telles que des poussières de chêne ou de hêtre, sont considérées comme cancérigènes, en particulier lorsqu'elles sont combinées à des additifs destinés au traitement du bois (chromate, produit de protection du bois). Les matériaux contenant de l'amiante doivent seulement être manipulés par un personnel spécialisé. **Un dispositif d'aspiration doit être utilisé dans la mesure du possible. Pour une aspiration de poussière efficace, il convient d'utiliser un dépoussiéreur mobile adéquat. Le cas échéant, porter un masque antipoussière adapté au type de poussière considérée. Veiller à ce que la place de travail soit bien ventilée. Respecter les prescriptions locales en vigueur qui s'appliquent aux matériaux travaillés.**

h) **Lors de travaux de perforation, protéger l'espace du côté opposé aux travaux**. Des morceaux de matériaux risquent d'être éjectés et / ou de tomber, et de blesser d'autres personnes.

i) **Avant d'entamer le travail, vérifier, par exemple à l'aide d'un détecteur de métaux, qu'il n'y a pas de câbles ou gaines électriques, tuyaux de gaz ou d'eau cachés dans la zone d'intervention.** Toutes pièces métalliques extérieures de l'appareil peuvent devenir conductrices, par exemple, lorsqu'un câble électrique est endommagé par inadvertance. Cela peut entraîner un grave danger d'électrocution.

j) Du fait de ses applications, l'appareil a un couple de rotation élevé. **Utiliser la poignée latérale et toujours travailler en tenant l'appareil des deux mains.** L'utilisateur doit être préparé à l'éventualité d'un blocage soudain de l'outil.

k) **Bien fixer la pièce. Pour ce faire, utiliser un dispositif de serrage ou un étau, pour maintenir la pièce travaillée en place.** Elle sera ainsi mieux tenue qu'à la main, et les deux mains restent alors libres pour commander l'appareil.

2.3.2 Utilisation et emploi soigneux des appareils sans fil

a) **Vérifiez que l'appareil est effectivement en position d'arrêt avant de monter l'accumulateur.** Le fait de monter un accumulateur dans un outil électroportatif en position de fonctionnement peut causer des accidents.

b) **Respecter les directives spécifiques relatives au transport, au stockage et à l'utilisation des accus Li-Ions.**

c) **Ne pas exposer les accus à des températures élevées ni au feu.** Il y a risque d'explosion.

d) **Les accus ne doivent pas être démontés, écrasés, chauffés à une température supérieure à 80 °C ou jetés au feu.** Sinon, il y a risque d'incendie, d'explosion et de brûlure par l'acide.

e) **Utiliser uniquement les accus homologués pour l'appareil concerné.** En cas d'utilisation des accus non homologués ou d'utilisation des accus pour des domaines d'utilisation non autorisés, il y a risque d'incendie et d'explosion.

f) **Les accus endommagés (par exemple des accus fissurés, dont certaines pièces sont cassées, dont les contacts sont déformés, rentrés et / ou sortis) ne doivent plus être chargés ni utilisés.**

g) Si le bloc-accu est trop chaud pour être touché, il est probablement défectueux. **Déposer l'appareil à un endroit non inflammable d'où il peut être surveillé, suffisamment loin de matériaux potentiellement inflammables et le laisser refroidir. Contacter le S.A.V. Hilti, une fois le bloc-accu refroidi.**

3 Description

3.1 Utilisation conforme à l'usage prévu

Le TE 4-A22 est un perforateur-burineur avec accouplement à glissement sur accu à guidage manuel servant à serrer et desserrer de la visserie, percer dans de l'acier, du bois ou de la maçonnerie et à percer avec percussion dans du béton et de la maçonnerie.
Pour travailler dans un environnement peu empoussiéré, nous proposons le module d'aspiration de poussières TE DRS-4-A (01) en tant qu'accessoire pour le perforateur-burineur Hilti TE 4-A22 (02).
Il convient d'utiliser exclusivement les chargeurs et accus recommandés.
L'appareil est destiné aux utilisateurs professionnels et ne doit être utilisé, entretenu et réparé que par un personnel agréé, formé à cet effet. Ce personnel doit être au courant des dangers inhérents à l'utilisation de l'appareil. L'appareil et ses accessoires peuvent s'avérer dangereux s'ils sont utilisés de manière incorrecte par un personnel non qualifié ou de manière non conforme à l'usage prévu.
Ne pas utiliser les accus comme source d'énergie pour d'autres appareils non spécifiés.
Pour éviter tout risque de blessure, utiliser uniquement les accessoires et outils Hilti d'origine.
Observer les exigences en matière de sécurité nationales en vigueur.

3.2 L'équipement standard livré comprend :

1 Perforateur-burineur avec poignée latérale et butée de profondeur
1 Mode d'emploi

REMARQUE
Les accessoires peuvent être obtenus auprès du S.A.V. Hilti ou en ligne sous **www.hilti.com**.

3.3 Équipement supplémentaire nécessaire au fonctionnement de l'appareil

Un accu adéquat tel que recommandé (voir le tableau Caractéristiques techniques) ainsi qu'un chargeur adéquat de la série C 4/36. Pour plus d'informations relatives à la charge, se référer au mode d'emploi du chargeur.

3.4 État de charge de l'accu Li-ion

L'accu Li-Ion dispose d'un indicateur de l'état de charge. L'indicateur de l'accu permet d'indiquer l'état de charge pendant le processus de charge (voir le mode d'emploi du bloc-accu). Au repos, l'état de charge est indiqué par les quatre DEL pendant trois secondes après avoir appuyé sur une des touches de verrouillage de l'accu ou avoir réinséré l'accu dans l'appareil.

DEL allumée en continu	DEL clignotante	État de charge C
DEL 1, 2, 3, 4	-	C ≧ 75 %
DEL 1, 2, 3	-	50 % ≦ C < 75 %
DEL 1, 2	-	25 % ≦ C < 50 %
DEL 1	-	10 % ≦ C < 25 %
-	DEL 1	C < 10 %

REMARQUE
Il n'est pas possible d'interroger l'indicateur de l'état de charge pendant et immédiatement après les travaux. Lorsque les DEL de l'indicateur de l'état de charge du bloc-accu clignotent, se reporter au chapitre 9.

4 Caractéristiques techniques

Sous réserve de modifications techniques !

fr

Appareil	TE 4-A22
Tension de référence (tension continue)	21,6 V
Poids selon la procédure EPTA 01/2003	3,3 kg
Vitesse à vide nominale n_0	1.090/min
Énergie libérée par coup selon la procédure EPTA 05/2009	2,0 J
Plage de perçage dans le béton/la brique (perçage avec percussion)	5...16 mm
Plage de perçage dans le bois (mèche pleine)	3...20 mm
Plage de perçage dans le bois (mèche à spirale)	Max. 14 mm
Plage de perçage dans le métal (métal)	3...10 mm

REMARQUE
Les valeurs de pression acoustique et de vibrations triaxiales mentionnées dans ces instructions ont été mesurées conformément à un procédé de mesure normalisé et peuvent être utilisées comme base de comparaison entre outils électroportatifs. Elle servent également à une évaluation préalable de l'exposition aux bruits et aux vibrations. Les indications fournies correspondent aux principales applications de l'outil électroportatif. Ces données peuvent néanmoins différer si l'outil électroportatif est utilisé pour d'autres applications, avec des outils à monter différents ou que l'entretien s'avère insuffisant. Ceci peut augmenter considérablement les contraintes d'exposition dans tout l'espace de travail. Pour une évaluation précise des expositions, il convient également de prendre en compte les temps durant lesquels l'appareil est arrêté ou marche à vide. Ceci peut réduire considérablement les contraintes d'exposition dans tout l'espace de travail. Par ailleurs, il convient de prendre des mesures de sécurité supplémentaires en vue de protéger l'utilisateur des effets du bruit/ des vibrations, telles que : bien entretenir l'outil électroportatif ainsi que les outils à monter, maintenir les mains chaudes, optimiser l'organisation des opérations.

Valeurs de bruit et de vibrations (mesurées selon EN 60745-2-6) :

Niveau de puissance acoustique pondéré (A) type :, L_{WA}	99 dB (A)
Niveau de pression acoustique d'émission pondéré (A) type., L_{pA}	88 dB (A)
Incertitude du niveau acoustique indiqué, K	3 dB (A)
Valeurs de vibrations triaxiales (somme vectorielle des vibrations)	mesurées selon EN 60745-2-6
Perçage avec percussion dans le béton, $a_{h, HD}$	11 m/s²
Perçage dans le métal, $a_{h, D}$	5,5 m/s²
Incertitude (K) des valeurs de vibrations triaxiales	1,5 m/s²

REMARQUE
L'accu B22/1.6Ah permet de faire fonctionner l'appareil à puissance réduite.

Accu	B 22/5.2 Li-Ion (01)	B 22/3.3 Li-Ion	B 22/2.6 Li-Ion (02)	B 22/1.6 Li-Ion
Tension de référence	21,6 V	21,6 V	21,6 V	21,6 V
Capacité	5,2 Ah	3,3 Ah	2,6 Ah	1,6 Ah
Consommation d'énergie électrique	112,32 Wh	71,28 Wh	56,16 Wh	34,56 Wh
Poids	0,78 kg	0,78 kg	0,48 kg	0,48 kg

5 Utilisation

DANGER
Extraire l'accu de l'appareil avant de procéder à des réglages de l'appareil, de changer des accessoires ou de déposer l'appareil. Cette mesure de précaution empêche une mise en fonctionnement par mégarde.

ATTENTION
Avant d'insérer l'accu, s'assurer que l'appareil est bien sur arrêt et que le blocage pendant la marche est activé (inverseur du sens de rotation droite / gauche sur la position médiane).

ATTENTION
Lorsque la mèche se bloque, l'appareil pivote sur son axe. **Toujours utiliser l'appareil avec la poignée latérale et maintenir fermement l'appareil avec les deux mains afin de créer un couple résistant et d'enclencher l'accouplement à glissement en cas de blocage. Pour bloquer les pièces, utiliser un dispositif de serrage ou un étau.**

5.1 Préparation

ATTENTION
Retirer la butée de profondeur de la poignée latérale et l'outil du porte-outil pour éviter tout risque de blessures.

ATTENTION
Se munir de gants de protection pour changer d'outil, car l'appareil peut être très chaud après utilisation ou présenter des arêtes vives.

5.1.1 Introduction du bloc-accu 2

ATTENTION
Une chute d'accu pourrait vous mettre en danger ou mettre en danger d'autres personnes.

Vérifier que l'accu est bien en place dans l'appareil.

5.1.2 Retrait de l'accu 3

5.1.3 Transport et stockage des accus

ATTENTION
Risque d'incendie. Ne jamais stocker ou transporter les accus en vrac. Danger de court-circuit.

Tirer l'accu hors de la position de blocage (position de travail) dans la première position d'encliquetage (position de transport).

Pour l'expédition des accus (que ce soit par transport routier, ferroviaire, maritime ou aérien), il convient d'observer les directives nationales et internationales en vigueur.

5.1.4 Montage et réglage de la poignée latérale 4

5.1.5 Mise en place de l'outil 5

ATTENTION
L'utilisation d'une graisse non appropriée peut engendrer des dommages sur l'appareil. **Utiliser exclusivement la graisse d'origine de Hilti.**

REMARQUE
Une fois mis en place, vérifier que l'outil est bien serré dans le dispositif de verrouillage en tirant dessus.

5.1.6 Retrait de l'outil 6

5.2 Fonctionnement

REMARQUE
Le système se coupe automatiquement lorsque l'accu est vide.

ATTENTION
Il y a risque de projection d'éclats de matériau durant les travaux sur le support. **Porter des lunettes de protection, des gants de protection et, si aucun aspirateur de poussière n'est utilisé, porter un masque respiratoire léger.** Les éclats de matériau peuvent entraîner des blessures corporelles et oculaires.

REMARQUE
Le sélecteur de fonction ne doit pas être actionné pendant le fonctionnement.

5.2.1 Sélecteur de fonction

5.2.1.1 Réglage de la fonction Perçage sans percussion 7

5.2.1.2 Réglage de la fonction Perçage avec percussion 8

5.2.2 Sens de rotation droite / gauche

ATTENTION
L'inverseur du sens de rotation droite / gauche ne doit pas être actionné pendant le fonctionnement.

5.2.3 Montage et réglage de la butée de profondeur 9

6 Nettoyage et entretien

AVERTISSEMENT
Toute réparation des pièces électriques ne doit être effectuée que par un électricien qualifié.

6.1 Nettoyage de l'appareil

ATTENTION
Tenir l'appareil, en particulier les surfaces de préhension, sec, propre et exempt d'huile et de graisse. Ne pas utiliser de nettoyants à base de silicone.

fr

Ne jamais faire fonctionner l'appareil si ses ouïes d'aération sont bouchées ! Les nettoyer avec précaution au moyen d'une brosse sèche. Éviter toute pénétration de corps étrangers à l'intérieur de l'appareil. Nettoyer régulièrement l'extérieur de l'appareil avec un chiffon légèrement humide. N'utiliser ni pulvérisateur, ni appareil à jet de vapeur, ni eau courante pour nettoyer l'appareil, afin de garantir sa sûreté électrique.

6.2 Nettoyage et remplacement de la protection anti-poussière

Nettoyer régulièrement la protection anti-poussière au niveau du mandrin au moyen d'un chiffon propre et sec. Essuyer la lèvre d'étanchéité avec précaution et la graisser à nouveau légèrement avec de la graisse Hilti. Si la lèvre d'étanchéité est endommagée, remplacer impérativement la protection anti-poussière. Insérer un tournevis sous la protection anti-poussière par le côté et l'extraire en poussant vers l'avant. Nettoyer la surface d'appui et poser une nouvelle protection anti-poussière. Appuyer fortement jusqu'à ce qu'elle s'encliquette.

6.3 Entretien des accus Li-ion

REMARQUE
À basse température, la capacité de l'accu chute.

REMARQUE
Stocker si possible l'accu dans un endroit sec et frais.

Pour que les accus atteignent leur longévité maximale, terminer la décharge dès que la puissance du bloc-accu diminue nettement.
REMARQUE
- En cas de prolongation de l'utilisation, la décharge s'arrête automatiquement avant que les cellules ne risquent d'être endommagées.
- Charger les accus à l'aide des chargeurs homologués par Hilti pour les accus Li-ion.

7 Guide de dépannage

Défauts	Causes possibles	Solutions
L'appareil ne fonctionne pas et 1 DEL clignote.	L'accu est déchargé.	Remplacer l'accu et charger l'accu vide.
	Accu trop chaud ou trop froid.	Amener l'accu à la température de service recommandée.
L'appareil ne fonctionne pas et toutes les 4 DEL clignotent.	Appareil momentanément surchargé.	Relâcher puis réappuyer sur l'interrupteur de commande.
L'appareil ne fonctionne pas.	L'accu n'est pas complètement encliqueté ou est vide.	Vérifier que l'accu s'encliquette avec un « double-clic » audible. Le charger si nécessaire.
	Erreur d'origine électrique.	Retirer l'accu de l'appareil et contacter le service Hilti.
Absence de percussion.	L'appareil est trop froid.	Pour que l'appareil atteigne la température de service, le poser un instant sur le sol et le laisser tourner à vide.
	Sélecteur de fonction sur "Perçage sans percussion".	Placer le sélecteur de fonction sur "Perçage avec percussion".
	L'appareil est réglé sur le sens de rotation gauche.	Commuter l'appareil sur le sens de rotation droite.
Impossible d'enfoncer le variateur électronique de vitesse ou le variateur est bloqué.	Inverseur du sens de rotation droite / gauche sur la position médiane (position de transport).	Pousser l'inverseur du sens de rotation droite / gauche vers la droite ou vers la gauche.
La broche de l'appareil ne tourne pas	Dépassement de la température de service admissible pour le système électronique de l'appareil.	Laisser refroidir l'appareil.
	Dépassement de la température de service admissible pour l'accu.	Amener l'accu à la température de service recommandée.

Défauts	Causes possibles	Solutions
La broche de l'appareil ne tourne pas	L'accu est déchargé.	Remplacer l'accu et charger l'accu vide.
L'appareil s'arrête automatiquement.	La protection électronique contre les surcharges réagit.	Relâcher l'interrupteur de commande et l'actionner à nouveau, réduire la charge de l'appareil.
L'accu se vide plus rapidement que d'habitude.	Température ambiante très basse.	Attendre jusqu'à ce que l'accu se réchauffe à la température de service.
Le bloc-accu ne s'encliquette pas avec un « double-clic » audible.	Ergots d'encliquetage encrassés sur l'accu.	Nettoyer les ergots d'encliquetage et insérer l'accu jusqu'au « clic ». S'adresser au S.A.V. Hilti si le problème subsiste.
Important dégagement de chaleur dans l'appareil ou dans l'accu.	Défaut électrique.	Arrêter immédiatement l'appareil, sortir l'accu de l'appareil, contrôler, le laisser refroidir et s'adresser au S.A.V. Hilti.
	Charge excessive de l'appareil (limite d'emploi dépassée).	Utiliser un appareil approprié pour ce type de travail.
L'outil ne sort pas du dispositif de verrouillage.	Le mandrin n'est pas complètement ouvert.	Retirer le dispositif de verrouillage de l'outil jusqu'à la butée et sortir l'outil.
L'outil ne perce pas.	L'appareil est réglé sur le sens de rotation gauche.	Commuter l'appareil sur le sens de rotation droite.
	Sélecteur de fonction sur "Perçage sans percussion".	Placer le sélecteur de fonction sur "Perçage avec percussion".

8 Recyclage

ATTENTION
En cas de recyclage incorrect du matériel, les risques suivants peuvent se présenter : la combustion de pièces en plastique risque de dégager des fumées et gaz toxiques nocifs pour la santé. Les piles abîmées ou fortement échauffées peuvent exploser, causer des empoisonnements ou intoxications, des brûlures (notamment par acides), voire risquent de polluer l'environnement. En cas de recyclage sans précautions, des personnes non autorisées risquent d'utiliser le matériel de manière incorrecte, voire de se blesser sérieusement, d'infliger de graves blessures à des tierces personnes et de polluer l'environnement.

ATTENTION
Éliminer sans tarder les accus défectueux. Les tenir hors de portée des enfants. Ne pas détruire les accus ni les incinérer.

ATTENTION
Éliminer les accus conformément aux prescriptions nationales en vigueur ou restituer les accus ayant servi à Hilti.

Les appareils Hilti sont fabriqués en grande partie avec des matériaux recyclables dont la réutilisation exige un tri correct. Dans de nombreux pays, Hilti est déjà équipé pour reprendre votre ancien appareil afin d'en recycler les composants. Consultez le service clients Hilti ou votre conseiller commercial.

Pour les pays de l'UE uniquement.

Ne pas jeter les appareils électriques dans les ordures ménagères !

Conformément à la directive européenne concernant les appareils électriques et électroniques anciens et sa transposition au niveau national, les appareils électriques usagés doivent être collectés séparément et recyclés de manière non polluante.

9 Garantie constructeur des appareils

En cas de questions relatives aux conditions de garantie, veuillez vous adresser à votre partenaire HILTI local.

10 Déclaration de conformité CE (original)

fr

Désignation :	Marteau perforateur sur accu
Désignation du modèle :	TE 4-A22
Génération :	02
Année de fabrication :	2014

Nous déclarons sous notre seule et unique responsabilité que ce produit est conforme aux directives et normes suivantes : 2006/42/CE, 2006/66/CE, jusqu'au 19 avril 2016 : 2004/108/CE, à partir du 20 avril 2016 : 2014/30/UE, 2011/65/UE, EN 60745-1, EN 60745-2-6, EN ISO 12100.

Hilti Corporation, Feldkircherstrasse 100, FL-9494 Schaan

Paolo Luccini
Head of BA Quality and Process Management
Business Area Electric Tools & Accessories
11/2014

Tassilo Deinzer
Executive Vice President
Business Unit Power Tools & Accessories
11/2014

Documentation technique par :

Hilti Entwicklungsgesellschaft mbH
Zulassung Elektrowerkzeuge
Hiltistrasse 6
86916 Kaufering
Deutschland

ISTRUZIONI ORIGINALI

Martello perforatore a batteria TE 4-A22

Leggere attentamente il manuale d'istruzioni prima di mettere in funzione l'attrezzo.

Conservare sempre il presente manuale d'istruzioni insieme all'attrezzo.

Se affidato a terze persone, l'attrezzo deve essere sempre provvisto del manuale d'istruzioni.

Indice		Pagina
1	Indicazioni di carattere generale	29
2	Indicazioni di sicurezza	30
3	Descrizione	32
4	Dati tecnici	33
5	Utilizzo	34
6	Cura e manutenzione	35
7	Problemi e soluzioni	36
8	Smaltimento	37
9	Garanzia del costruttore	37
10	Dichiarazione di conformità CE (originale)	37

1 I numeri rimandano alle immagini. Le immagini si trovano all'inizio del manuale d'istruzioni.
Nel testo del presente manuale d'istruzioni, con il termine «attrezzo» si fa sempre riferimento al martello perforatore a batteria TE 4-A22.

it

Componenti dell'attrezzo, elementi di comando e di visualizzazione 1

① Protezione antipolvere
② Porta-utensile TE-C Click
③ Sblocco utensile
④ Selettore di funzione
⑤ Astina di profondità
⑥ Interruttore del senso di rotazione con blocco dell'accensione
⑦ Interruttore di comando
⑧ Impugnatura
⑨ Batteria
⑩ Indicatore del livello di carica ed indicatore di anomalie (batteria al litio)
⑪ Pulsante di sbloccaggio batteria
⑫ Attacco aspiratore per la polvere TE DRS-4-A(01)
⑬ Impugnatura laterale

1 Indicazioni di carattere generale

1.1 Indicazioni di pericolo e relativo significato

PERICOLO
Porre attenzione ad un pericolo imminente, che può essere causa di lesioni gravi o mortali.

ATTENZIONE
Situazione potenzialmente pericolosa, che può causare lesioni gravi o mortali.

PRUDENZA
Situazione potenzialmente pericolosa, che potrebbe causare lesioni lievi alle persone o danni materiali.

NOTA
Per indicazioni sull'utilizzo e altre informazioni utili.

1.2 Simboli e segnali

Segnali di avvertimento

Attenzione: pericolo generico

Segnali di obbligo

Prima dell'uso leggere il manuale d'istruzioni

Indossare guanti di protezione

Simboli

Numero di giri a vuoto nominale

Foratura senza percussione

Foratura a percussione

Regolazione del senso di rotazione destrorsa / sinistrorsa

Localizzazione dei dati identificativi sull'attrezzo
La denominazione del modello è riportata sulla targhetta e il numero di serie è riportato su un lato della carcassa motore. Riportare questi dati sul manuale d'istruzioni ed

utilizzarli sempre come riferimento in caso di richieste rivolte al referente Hilti o al Centro Riparazioni Hilti.

Modello:

Generazione: 02

Numero di serie:

2 Indicazioni di sicurezza

it

NOTA
Le indicazioni di sicurezza riportate nel capitolo 2.1 contengono tutte le indicazioni generali di sicurezza per gli attrezzi elettrici, che devono essere riportate nel manuale d'istruzioni in conformità con le norme vigenti. Potrebbero pertanto essere riportate indicazioni che non sono rilevanti per questo attrezzo.

2.1 Indicazioni generali di sicurezza per attrezzi elettrici

a) **⚠ ATTENZIONE**

Leggere tutte le indicazioni di sicurezza e le avvertenze. Eventuali omissioni nell'adempimento delle indicazioni di sicurezza e avvertenze potranno causare scosse elettriche, incendi e/o lesioni gravi. **Si raccomanda di conservare tutte le indicazioni di sicurezza e le istruzioni per gli utilizzi futuri.** Il termine "attrezzo elettrico" utilizzato nelle indicazioni di sicurezza si riferisce ad attrezzi elettrici alimentati dalla rete (con cavo di alimentazione) e ad attrezzi elettrici alimentati a batteria (senza cavo di alimentazione).

2.1.1 Sicurezza sul posto di lavoro

a) **Mantenere pulita e ben illuminata la zona di lavoro.** Il disordine o le zone di lavoro non illuminate possono essere fonte di incidenti.
b) **Evitare di lavorare con l'attrezzo elettrico in ambienti soggetti a rischio di esplosioni nei quali si trovino liquidi, gas o polveri infiammabili.** Gli attrezzi elettrici producono scintille che possono far infiammare la polvere o i gas.
c) **Tenere lontani i bambini e le altre persone durante l'impiego dell'attrezzo elettrico.** Eventuali distrazioni potranno comportare la perdita del controllo sull'attrezzo.

2.1.2 Sicurezza elettrica

a) **La spina di collegamento dell'attrezzo elettrico deve essere adatta alla presa. Evitare assolutamente di apportare modifiche alla spina. Non utilizzare adattatori con gli attrezzi elettrici dotati di messa a terra di protezione.** Le spine non modificate e le prese adatte allo scopo riducono il rischio di scosse elettriche.
b) **Evitare il contatto del corpo con superfici con messa a terra, come tubi, radiatori, fornelli e frigoriferi.** Sussiste un maggior rischio di scosse elettriche nel momento in cui il corpo è collegato a terra.
c) **Tenere gli attrezzi elettrici al riparo dalla pioggia o dall'umidità.** L'eventuale infiltrazione di acqua in un attrezzo elettrico aumenta il rischio di scosse elettriche.
d) **Non usare il cavo per scopi diversi da quelli previsti, per trasportare o appendere l'attrezzo elettrico, né per estrarre la spina dalla presa di corrente. Tenere il cavo al riparo da fonti di calore, dall'olio, dagli spigoli o da parti dell'attrezzo in movimento.** I cavi danneggiati o aggrovigliati aumentano il rischio di scosse elettriche.
e) **Qualora si voglia usare l'attrezzo elettrico all'aperto, impiegare esclusivamente cavi di prolunga adatti anche per l'impiego all'esterno.** L'uso di un cavo di prolunga omologato per l'impiego all'esterno riduce il rischio di scosse elettriche.
f) **Se non è possibile evitare l'uso dell'attrezzo elettrico in un ambiente umido, utilizzare un circuito di sicurezza per correnti di guasto.** L'impiego di un circuito di sicurezza per correnti di guasto evita il rischio di scossa elettrica.

2.1.3 Sicurezza delle persone

a) **È importante concentrarsi su ciò che si sta facendo e maneggiare con attenzione l'attrezzo elettrico durante le operazioni di lavoro. Non utilizzare l'attrezzo elettrico in caso di stanchezza o sotto l'effetto di droghe, bevande alcoliche o medicinali.** Anche solo un attimo di distrazione durante l'uso dell'attrezzo elettrico potrebbe provocare lesioni gravi.
b) **Indossare sempre l'equipaggiamento di protezione personale e gli occhiali protettivi.** Se si avrà cura d'indossare l'equipaggiamento di protezione personale come la mascherina antipolvere, le calzature antinfortunistiche antiscivolo, l'elmetto di protezione o le protezioni acustiche, a seconda dell'impiego previsto per l'attrezzo elettrico, si potrà ridurre il rischio di lesioni.
c) **Evitare l'accensione involontaria dell'attrezzo. Accertarsi che l'attrezzo elettrico sia spento prima di collegare l'alimentazione di corrente e/o la batteria, prima di prenderlo o trasportarlo.** Comportamenti come tenere il dito sopra l'interruttore durante il trasporto o collegare l'attrezzo elettrico acceso all'alimentazione di corrente possono essere causa di incidenti.
d) **Rimuovere gli strumenti di regolazione o la chiave inglese prima di accendere l'attrezzo elettrico.** Un utensile o una chiave che si trovino in una parte in rotazione dell'attrezzo possono causare lesioni.

e) **Evitare di assumere posture anomale. Cercare di tenere una posizione stabile e di mantenere sempre l'equilibrio.** In questo modo sarà possibile controllare meglio l'attrezzo elettrico in situazioni inaspettate.

f) **Indossare un abbigliamento adeguato. Evitare di indossare vestiti larghi o gioielli. Tenere i capelli, i vestiti e i guanti lontani da parti in movimento.** I vestiti larghi, i gioielli o i capelli lunghi possono impigliarsi nelle parti in movimento.

g) **Se è possibile montare dispositivi di aspirazione o di raccolta della polvere, assicurarsi che questi siano collegati e vengano utilizzati in modo corretto.** L'impiego di un dispositivo di aspirazione della polvere può diminuire il pericolo rappresentato dalla polvere.

2.1.4 Utilizzo e cura dell'attrezzo elettrico

a) **Non sovraccaricare l'attrezzo. Impiegare l'attrezzo elettrico adatto per eseguire il lavoro.** Utilizzando l'attrezzo elettrico adatto, si potrà lavorare meglio e con maggior sicurezza nell'ambito della gamma di potenza indicata.

b) **Non utilizzare attrezzi elettrici con interruttori difettosi.** Un attrezzo elettrico che non si possa più accendere o spegnere è pericoloso e deve essere riparato.

c) **Estrarre la spina dalla presa di corrente e/o la batteria, prima di regolare l'attrezzo, di sostituire pezzi di ricambio e accessori o prima di riporre l'attrezzo.** Tale precauzione eviterà che l'attrezzo elettrico possa essere messo in funzione inavvertitamente.

d) **Custodire gli attrezzi elettrici non utilizzati al di fuori della portata dei bambini. Non far utilizzare l'attrezzo a persone che non sono abituate ad usarlo o che non abbiano letto le presenti istruzioni.** Gli attrezzi elettrici sono pericolosi se utilizzati da persone inesperte.

e) **Effettuare accuratamente la manutenzione degli attrezzi elettrici. Verificare che le parti mobili funzionino perfettamente senza incepparsi, che non ci siano pezzi rotti o danneggiati al punto tale da limitare la funzione dell'attrezzo elettrico stesso. Far riparare le parti danneggiate prima d'impiegare l'attrezzo.** Molti incidenti sono provocati da una manutenzione scorretta degli attrezzi elettrici.

f) **Mantenere affilati e puliti gli utensili da taglio.** Gli utensili da taglio conservati con cura ed affilati tendono meno ad incastrarsi e sono più facili da guidare.

g) **Seguire attentamente le presenti istruzioni durante l'utilizzo dell'attrezzo elettrico, degli accessori, degli utensili, ecc. A tale scopo, valutare le condizioni di lavoro e il lavoro da eseguire.** L'impiego di attrezzi elettrici per usi diversi da quelli consentiti potrà dar luogo a situazioni di pericolo.

2.1.5 Utilizzo e cura dell'attrezzo a batteria

a) **Caricare le batterie esclusivamente nei caricabatteria consigliati dal produttore.** Se un caricabatteria previsto per un determinato tipo di batteria viene utilizzato con altri tipi di batterie, sussiste il pericolo di incendio.

b) **Per gli attrezzi elettrici utilizzare esclusivamente le batterie previste allo scopo.** L'uso di batterie di tipo diverso può provocare lesioni e comportare il rischio d'incendi.

c) **Tenere la batteria non utilizzata lontana da graffette, monete, chiavi, chiodi, viti o da altri oggetti di metallo di piccole dimensioni che potrebbero causare un collegamento tra i contatti.** Un eventuale cortocircuito tra i contatti della batteria potrà dare origine a ustioni o ad incendi.

d) **In caso di impiego errato possono verificarsi fuoriuscite di liquido dalla batteria. Evitare il contatto con questo liquido. In caso di contatto casuale, sciacquare con acqua. Qualora il liquido dovesse entrare in contatto con gli occhi, chiedere immediato consiglio al medico.** Il liquido fuoriuscito dalla batteria può causare irritazioni cutanee o ustioni.

2.1.6 Assistenza

a) **Fare riparare l'attrezzo elettrico esclusivamente da personale specializzato qualificato e solo impiegando pezzi di ricambio originali.** In questo modo potrà essere salvaguardata la sicurezza dell'attrezzo elettrico.

2.2 Indicazioni di sicurezza per martelli

a) **Indossare protezioni acustiche.** Il rumore può provocare la perdita dell'udito.

b) **Utilizzare le impugnature supplementari fornite con l'attrezzo.** Un'eventuale perdita del controllo può provocare lesioni.

c) **Se si eseguono lavori durante i quali è possibile che l'accessorio entri in contatto con cavi elettrici nascosti, afferrare l'attrezzo elettrico dalle superfici di impugnatura isolate.** Il contatto con un cavo sotto tensione può mettere sotto tensione anche i componenti metallici dello strumento e causare così una scossa elettrica.

2.3 Indicazioni di sicurezza aggiuntive

2.3.1 Sicurezza delle persone

a) **Non sono consentite manipolazioni o modifiche all'attrezzo.**

b) **Tenere sempre l'attrezzo saldamente con entrambe le mani e dalle apposite impugnature. Tenere le impugnature asciutte, pulite e senza tracce di olio e grasso.**

c) **Fare delle pause durante il lavoro ed eseguire esercizi di distensione ed esercizi per le dita al fine di migliorare la circolazione sanguigna delle dita.**

d) **Evitare di toccare i componenti rotanti. Mettere in funzione l'attrezzo solo quando si è in posizione sul pezzo da lavorare.** Il contatto con componenti rotanti, in particolare con gli utensili rotanti, può provocare lesioni.

e) **Attivare il blocco dell'accensione (interruttore rotazione D/S in posizione centrale) in caso di magazzinaggio e trasporto dell'attrezzo.**

f) **L'attrezzo non è destinato all'uso da parte di persone deboli non sorvegliate. Tenere l'attrezzo lontano dalla portata dei bambini.**

g) Le polveri prodotte da alcuni materiali, come le vernici a contenuto di piombo, alcuni tipi di legno, calcestruzzo / muratura / pietra, che contengono quarzo, e minerali o metallo, possono essere dannose per la salute. Il contatto o l'inalazione di polvere possono provocare reazioni allergiche e/o patologie delle vie aeree dell'utente oppure delle persone che si trovano nelle vicinanze. Alcune polveri, come la polvere di quercia o di faggio sono cancerogene, soprattutto se combinate ad additivi per il trattamento del legno (cromato, antisettico per legno). I materiali contenenti amianto devono essere trattati soltanto da personale esperto. **Impiegare un sistema di aspirazione delle polveri. Al fine di ottenere un elevato grado di aspirazione della polvere, utilizzare un aspirapolvere mobile adatto. Indossare una mascherina antipolvere adatta alla polvere prodotta durante la lavorazione. Fare in modo che la postazione di lavoro sia ben ventilata. Attenersi alle disposizioni specifiche del Paese relative ai materiali da lavorare.**

h) **In caso di lavori di sfondamento, mettere in sicurezza la zona sul lato di fronte / opposto al luogo di lavoro**. Il materiale proveniente dallo sfondamento potrebbe cadere fuori e / o in basso, causando lesioni ad altre persone.

i) **Prima di iniziare il lavoro, controllare la zona di lavoro, ad esempio utilizzando un metal detector, per verificare l'eventuale presenza di cavi elettrici, tubi del gas e dell'acqua sottostanti.** Le parti metalliche esterne dell'attrezzo possono venire a trovarsi sotto tensione se, ad esempio, viene danneggiato inavvertitamente un cavo elettrico. In questo caso sussiste un serio pericolo di scossa elettrica.

j) L'attrezzo presenta una coppia elevata, in funzione della sue applicazioni. **Utilizzare l'impugnatura laterale e lavorare con l'attrezzo utilizzando sempre entrambe le mani.** L'utilizzatore deve essere pronto ad affrontare un eventuale blocco improvviso dell'utensile.

k) **Fissare il pezzo in lavorazione. Utilizzare dispositivi di bloccaggio idonei oppure una morsa a vite per tenere fermo il pezzo in lavorazione.** In questo modo il pezzo verrà bloccato in modo più sicuro, rispetto a quando lo si tiene con le mani, in modo che queste possano essere libere per utilizzare l'attrezzo.

2.3.2 Utilizzo conforme e cura degli attrezzi a batteria

a) **Prima di inserire la batteria, accertarsi che lo strumento sia spento.** L'inserimento di una batteria in un attrezzo elettrico acceso può provocare incidenti.

b) **Rispettare le particolari direttive per il trasporto, il magazzinaggio e l'azionamento delle batterie al litio.**

c) **Tenere le batterie lontane da alte temperature e dal fuoco.** Sussiste il pericolo di esplosione.

d) **Le batterie non devono essere smontate, schiacciate, riscaldate a temperature superiori a 80 °C o bruciate.** In caso contrario, sussiste il pericolo di incendio, di esplosione e di corrosione.

e) **Utilizzare batterie esclusivamente omologate per l'attrezzo in uso.** In caso di utilizzo di batterie non approvate o di utilizzo delle batterie per ambiti non autorizzati, sussiste il pericolo di incendio e di esplosione.

f) **Le batterie danneggiate (ad esempio batterie criccate, con parti rotte, con contatti piegati, arretrati e/o sporgenti) non devono essere ricaricate né utilizzate.**

g) Quando la batteria è troppo calda al tatto, è possibile che sia difettosa. **Posizionare l'attrezzo in un luogo non infiammabile o ad una distanza sufficiente dai materiali infiammabili, dove può essere tenuto sotto controllo, e lasciarlo raffreddare. Dopo che la batteria si è raffreddata contattare il Centro Riparazioni Hilti.**

3 Descrizione

3.1 Utilizzo conforme

Il TE 4-A22 è un martello perforatore a batteria con guida manuale e giunto a frizione, adatto per avvitare e svitare viti, per forare acciaio, legno e muratura e per forare a percussione calcestruzzo e muratura.

Per lavorare in assenza di polvere, viene offerto come accessorio per il martello perforatore Hilti TE 4-A22 (02) l'aspiratore per la polvere TE DRS-4-A(01).

Utilizzare esclusivamente i caricabatteria e le batterie raccomandati da Hilti.

L'attrezzo è destinato a un utilizzo di tipo professionale; l'uso, la manutenzione e la cura dell'attrezzo devono essere eseguiti esclusivamente da personale autorizzato e addestrato. Questo personale deve essere istruito specificamente sui pericoli che possono presentarsi. L'attrezzo e i suoi accessori possono causare pericoli, se utilizzati da personale non opportunamente istruito, utilizzati in maniera non idonea o non conforme allo scopo.

Non utilizzare le batterie come fonte di energia per altre utenze non specificate.

Per evitare il rischio di lesioni, utilizzare esclusivamente accessori ed utensili originali Hilti.

Osservare gli standard nazionali relativi alla sicurezza sul lavoro.

3.2 È compreso nella dotazione standard:

1 Martello perforatore con impugnatura laterale
e riscontro di profondità
1 Manuale d'istruzioni

NOTA
Gli accessori sono disponibili presso il centro di assistenza Hilti oppure online all'indirizzo **www.hilti.com**.

3.3 Per il funzionamento dell'attrezzo sono inoltre necessari

una batteria adeguata, raccomandata (vedere tabella dati tecnici) ed un caricabatteria della serie C 4/36. Per ulteriori informazioni in merito alla ricarica, consultare le istruzioni per l'uso del caricabatteria.

3.4 Livello di carica della batteria al litio

La batteria al litio dispone di un indicatore del livello di carica. Durante il processo di ricarica, il livello di carica viene visualizzato dall'indicatore sulla batteria (vedere il manuale d'istruzioni del caricabatteria). A riposo, dopo aver premuto uno dei tasti di bloccaggio sulla batteria o quando la batteria viene inserita nell'attrezzo, il livello di carica viene visualizzato per tre secondi mediante i quattro LED.

LED con luce fissa	LED lampeggiante	Livello di carica C
LED 1, 2, 3, 4	-	C ≧ 75%
LED 1, 2, 3	-	50% ≦ C < 75%
LED 1, 2	-	25% ≦ C < 50%
LED 1	-	10% ≦ C < 25%
-	LED 1	C < 10%

NOTA
Durante e immediatamente dopo il lavoro non è possibile richiamare il livello di carica della batteria. Se i LED dell'indicatore del livello di carica della batteria lampeggiano, attenersi alle indicazioni riportate nel capitolo 9.

4 Dati tecnici

Con riserva di modifiche tecniche.

Attrezzo	TE 4-A22
Tensione nominale (tensione continua)	21,6 V
Peso secondo la procedura EPTA 01/2003	3,3 kg
Numero di giri a vuoto nominale n_0	1.090/min
Energia per colpo singolo secondo la procedura EPTA 05/2009	2,0 J
Diametro di foratura nel calcestruzzo / muro (foratura a percussione)	5...16 mm
Diametro di foratura nel legno (punta piena)	3...20 mm
Diametro di foratura nel legno (punta elicoidale)	Max. 14 mm
Diametro di foratura nel metallo (metallo pieno)	3...10 mm

NOTA
I valori relativi alla pressione acustica e alle vibrazioni riportati nelle presenti istruzioni sono stati misurati secondo una procedura standardizzata e possono essere utilizzati per confrontare i diversi attrezzi elettrici. Sono adatti anche ad una valutazione preventiva delle esposizioni. I dati indicati si riferiscono alle principali applicazioni dell'attrezzo. Se l'attrezzo elettrico viene impiegato per altre applicazioni, con accessori diversi o con un'insufficiente manutenzione, i dati possono variare. Ciò potrebbe aumentare considerevolmente il valore delle esposizioni per l'intera durata di utilizzo. Per una valutazione precisa delle esposizioni, occorre anche tenere conto degli intervalli di tempo in cui l'attrezzo è spento oppure è acceso ma non è in uso. Ciò potrebbe ridurre considerevolmente il valore delle esposizioni

per l'intera durata di utilizzo. Attuare misure di sicurezza aggiuntive per proteggere l'utilizzatore dall'effetto dei rumori e/o delle vibrazioni, come ad esempio: effettuare la manutenzione degli attrezzi elettrici e degli utensili, tenere le mani calde, organizzare le fasi di lavoro.

Informazioni sulla rumorosità e sulle vibrazioni (misurate secondo la norma EN 60745-2-6):

Livello tipico di potenza sonora di grado A, L_{WA}	99 dB (A)
Livello tipico di pressione acustica d'emissione di grado A., L_{pA}	88 dB (A)
Incertezza per i dati relativi al livello sonoro, K	3 dB (A)
Valori di vibrazione triassiali (somma vettoriale delle vibrazioni)	Misurazione secondo la norma EN 60745-2-6
Foratura a percussione nel calcestruzzo, $a_{h, HD}$	11 m/s²
Foratura nel metallo, $a_{h, D}$	5,5 m/s²
Incertezza (K) per i valori di vibrazione triassiali	1,5 m/s²

NOTA
Con la batteria B22/1.6Ah si raggiunge una potenza dell'attrezzo ridotta.

Batteria	**B 22/5.2 Li-Ion (01)**	**B 22/3.3 Li-Ion**	**B 22/2.6 Li-Ion (02)**	**B 22/1.6 Li-Ion**
Tensione nominale	21,6 V	21,6 V	21,6 V	21,6 V
Capacità	5,2 Ah	3,3 Ah	2,6 Ah	1,6 Ah
Contenuto di energia	112,32 Wh	71,28 Wh	56,16 Wh	34,56 Wh
Peso	0,78 kg	0,78 kg	0,48 kg	0,48 kg

5 Utilizzo

PERICOLO
Estrarre la batteria dall'attrezzo prima di regolare l'attrezzo stesso, di sostituire accessori o di posare l'attrezzo. Tale precauzione eviterà che l'attrezzo possa essere messo in funzione inavvertitamente.

PRUDENZA
Prima di inserire la batteria, assicurarsi che l'attrezzo sia spento e che sia attivato il blocco di commutazione (interruttore del senso di rotazione destrorso/sinistrorso in posizione centrale).

PRUDENZA
In caso di blocco della punta, l'attrezzo può ruotare attorno al proprio asse. **L'attrezzo dev'essere sempre utilizzato con l'impugnatura laterale e afferrato saldamente con entrambe le mani, in modo da creare una coppia resistente, affinché scatti il giunto a frizione in caso di blocco. Fissare eventuali pezzi in lavorazione sciolti con un morsetto o un dispositivo di fissaggio.**

5.1 Preparazione

PRUDENZA
Per evitare lesioni, rimuovere l'astina di profondità dall'impugnatura laterale e rimuovere l'utensile dal porta-utensile.

PRUDENZA
Per la sostituzione degli utensili utilizzare guanti di protezione, perché l'utensile può riscaldarsi durante l'impiego e/o perché può presentare spigoli affilati.

5.1.1 Inserimento della batteria 2

PRUDENZA
La caduta della batteria può rappresentare un pericolo per voi e per gli altri.

Controllare che la batteria sia fermamente inserita nell'attrezzo.

5.1.2 Rimozione della batteria 3

5.1.3 Trasporto e magazzinaggio delle batterie

PRUDENZA
Pericolo d'incendio. Non conservare o trasportare mai le batterie alla rinfusa. Pericolo di cortocircuito.

Estrarre la batteria dalla posizione di bloccaggio (posizione di lavoro), portandola nella prima posizione di innesto (posizione di trasporto).

Per la spedizione delle batterie (trasporto stradale, su rotaia, via mare o via aerea), attenersi alle vigenti prescrizioni di trasporto nazionali ed internazionali.

5.1.4 Montaggio e regolazione dell'impugnatura laterale 4

5.1.5 Inserimento dell'utensile 5

PRUDENZA
L'uso di un grasso non adatto può danneggiare l'attrezzo.
Utilizzare esclusivamente grasso originale Hilti.

NOTA
Dopo averlo innestato, esercitare trazione sull'utensile per controllare che sia bloccato in modo sicuro.

5.1.6 Estrazione dell'utensile 6

5.2 Funzionamento

NOTA
Quando la batteria è esausta il sistema si spegne automaticamente.

PRUDENZA
Durante la lavorazione il materiale può scheggiarsi. **Utilizzare occhiali di protezione, guanti di protezione e, se non è disponibile alcun sistema di aspirazione della polvere, una mascherina di protezione per le vie respiratorie.** Il materiale scheggiato può causare ferite all'operatore e provocare lesioni agli occhi.

NOTA
Il selettore della funzione non deve essere azionato quando l'attrezzo è in funzione.

5.2.1 Selettore di funzione

5.2.1.1 Regolazione della funzione di foratura senza percussione 7

5.2.1.2 Regolazione della funzione di foratura con percussione (punta a percussione) 8

5.2.2 Regolazione del senso di rotazione destrorsa / sinistrorsa

PRUDENZA
Il selettore per rotazione destrorsa/sinistrorsa non dev'essere azionato quando l'attrezzo è in funzione.

5.2.3 Montaggio e regolazione dell'astina di profondità 9

6 Cura e manutenzione

ATTENZIONE
Tutte le riparazioni relative alle parti elettriche devono essere eseguite solo da elettricisti specializzati.

6.1 Cura dell'attrezzo

PRUDENZA
L'attrezzo e in modo particolare le superfici di impugnatura devono essere sempre asciutti, puliti e privi di olio e grasso. Non utilizzare prodotti detergenti contenenti silicone.

Non utilizzare mai l'attrezzo se le feritoie di ventilazione sono ostruite! Pulire con cautela le feritoie di ventilazione con una spazzola asciutta. Impedire l'ingresso di corpi estranei all'interno dell'attrezzo. Pulire regolarmente la parte esterna dell'attrezzo con un panno leggermente umido. Per la pulizia non utilizzare apparecchi a getto d'acqua o di vapore o acqua corrente! La sicurezza elettrica dell'attrezzo può essere compromessa.

6.2 Pulizia e sostituzione della protezione antipolvere

Pulire regolarmente la protezione antipolvere sul portautensile con un panno pulito e asciutto. Strofinare delicatamente il bordo di tenuta per pulirlo, quindi ingrassarlo leggermente con grasso Hilti. Sostituire assolutamente la protezione antipolvere quando il bordo di tenuta è danneggiato. Con un cacciavite passare lateralmente sotto la protezione antipolvere e premere in avanti verso l'esterno. Pulire l'area di appoggio e inserire una nuova protezione antipolvere. Premere con forza per innestarla.

6.3 Cura delle batterie al litio

NOTA
A basse temperature diminuiscono le prestazioni della batteria.

NOTA
Conservare la batteria possibilmente in un luogo fresco e asciutto.

Per raggiungere la durata massima delle batterie, interromperne lo scaricamento non appena si riscontra una sensibile diminuzione delle prestazioni dell'attrezzo.
NOTA
- Se si continua a far funzionare l'attrezzo, lo scaricamento della batteria viene interrotto automaticamente, prima che le celle si danneggino.
- Ricaricare le batterie con il caricabatteria Hilti omologato per le batterie al litio.

7 Problemi e soluzioni

Problema	Possibile causa	Soluzione
L'attrezzo non funziona e 1 LED lampeggia.	Batteria scarica.	Sostituire la batteria e caricare una batteria scarica.
	Batteria troppo calda o troppo fredda.	Portare la batteria alla temperatura di lavoro consigliata.
L'attrezzo non funziona e lampeggiano tutti e 4 i LED	Attrezzo sovraccaricato per un breve tempo.	Rilasciare l'interruttore di comando e premerlo nuovamente.
L'attrezzo non funziona.	La batteria non è completamente inserita oppure è scarica.	La batteria deve scattare in sede con un doppio clic udibile oppure la batteria deve essere ricaricata.
	Guasto elettrico.	Estrarre la batteria dall'attrezzo e rivolgersi al Centro Riparazioni Hilti.
Non funziona la percussione.	L'attrezzo è troppo freddo.	Portare l'attrezzo alla temperatura di esercizio appoggiandolo brevemente sul fondo e facendolo girare a vuoto.
	Selettore di funzione posizionato su "Foratura senza percussione".	Commutare il selettore di funzione su "Foratura a percussione".
	L'attrezzo è impostato sulla rotazione sinistrorsa.	Commutare l'attrezzo sulla rotazione destrorsa.
È impossibile premere l'interruttore di comando o l'interruttore è bloccato.	Interruttore del senso di rotazione destra / sinistra in posizione centrale (posizione di trasporto)	Premere verso destra o verso sinistra l'interruttore del senso di rotazione destra / sinistra.
L'alberino dell'attrezzo non gira	È stata superata la temperatura d'esercizio ammessa per l'elettronica dell'attrezzo.	Lasciar raffreddare l'attrezzo.
	Temperatura d'esercizio consentita per la batteria superata.	Portare la batteria alla temperatura d'esercizio raccomandata.
	Batteria scarica.	Sostituire la batteria e caricare una batteria scarica.
L'attrezzo si spegne automaticamente.	È intervenuta la protezione contro il sovraccarico.	Rilasciare l'interruttore di comando e azionarlo nuovamente, ridurre il carico sull'attrezzo.
La batteria si scarica più rapidamente del solito.	Temperatura ambiente molto bassa.	Far riscaldare lentamente la batteria a temperatura ambiente.
La batteria non si innesta con un "doppio clic" udibile.	Contatti della batteria sporchi.	Pulire gli attacchi e inserire la batteria. Rivolgersi al Centro Riparazioni Hilti in caso di persistenza dei problemi.
Forte riscaldamento dell'attrezzo o della batteria.	Guasto elettrico.	Spegnere subito l'attrezzo, togliere la batteria dall'attrezzo, osservarlo, lasciare raffreddare e contattare un Centro Riparazioni Hilti.
	L'attrezzo è sovraccarico (limite d'uso superato).	Scelta dell'attrezzo/accessorio in base all'uso (non utilizzare un attrezzo di bassa/media potenza per svolgere lavori pesanti/intensivi).
L'utensile non può essere estratto dal mandrino.	Porta-utensile non arretrato completamente.	Tirare indietro fino in fondo il dispositivo di blocco utensili ed estrarre l'utensile.
L'utensile non asporta materiale.	L'attrezzo è impostato sulla rotazione sinistrorsa.	Commutare l'attrezzo sulla rotazione destrorsa.
	Selettore funzione su "Foratura senza percussione".	Commutare il selettore di funzione su "Foratura a percussione".

8 Smaltimento

PRUDENZA
Uno smaltimento non conforme dei componenti potrebbe comportare i seguenti inconvenienti: durante la combustione di parti in plastica vengono prodotti gas tossici che possono causare problemi di salute. Le batterie possono esplodere se sono danneggiate o notevolmente surriscaldate e, di conseguenza, possono causare avvelenamenti, ustioni, corrosione o inquinamento. Uno smaltimento sconsiderato può far sì che persone non autorizzate utilizzino l'attrezzatura in modo improprio, provocando gravi lesioni a se stessi oppure a terzi e inquinando l'ambiente.

PRUDENZA
Le batterie difettose devono essere smaltite immediatamente. Tenerle fuori dalla portata dei bambini. Non smontare né bruciare le batterie.

PRUDENZA
Smaltire le batterie secondo le vigenti norme nazionali o restituire le batterie esauste a Hilti.

Gli attrezzi Hilti sono in gran parte realizzati con materiali riciclabili. Condizione essenziale per il riciclaggio è che i materiali vengano accuratamente separati. In molte nazioni, Hilti si è già organizzata per provvedere al ritiro dei vecchi attrezzi ed al loro riciclaggio. Per informazioni al riguardo, contattare il Servizio Clienti Hilti oppure il referente Hilti.

Solo per Paesi UE

Non gettare le apparecchiature elettriche tra i rifiuti domestici.

Secondo la Direttiva Europea /CE sui rifiuti di apparecchiature elettriche ed elettroniche e la sua attuazione in conformità alle norme nazionali, le apparecchiature elettriche esauste devono essere raccolte separatamente, al fine di essere reimpiegate in modo ecocompatibile.

9 Garanzia del costruttore

In caso di domande relative alle condizioni della garanzia, rivolgersi al rivenditore HILTI più vicino.

10 Dichiarazione di conformità CE (originale)

Denominazione:	Martello perforatore a batteria
Modello:	TE 4-A22
Generazione:	02
Anno di progettazione:	2014

Sotto nostra unica responsabilità, dichiariamo che questo prodotto è stato realizzato in conformità alle seguenti direttive e norme: 2006/42/CE, 2006/66/CE, fino al 19 aprile 2016: 2004/108/EG, a partire dal 20 aprile 2016: 2014/30/EU, 2011/65/EU, EN 60745-1, EN 60745-2-6, EN ISO 12100.

Hilti Corporation, Feldkircherstrasse 100, FL-9494 Schaan

Paolo Luccini
Head of BA Quality and Process Management
Business Area Electric Tools & Accessories
11/2014

Tassilo Deinzer
Executive Vice President
Business Unit Power Tools & Accessories
11/2014

Documentazione tecnica presso:

Hilti Entwicklungsgesellschaft mbH
Zulassung Elektrowerkzeuge
Hiltistrasse 6
86916 Kaufering
Deutschland

MANUAL ORIGINAL

Martillo perforador con batería TE 4-A22

Lea detenidamente el manual de instrucciones antes de la puesta en servicio.

Conserve siempre este manual de instrucciones cerca de la herramienta.

No entregue nunca la herramienta a otras personas sin adjuntar el manual de instrucciones.

es

Índice		Página
1	Indicaciones generales	38
2	Indicaciones de seguridad	39
3	Descripción	42
4	Datos técnicos	43
5	Manejo	44
6	Cuidado y mantenimiento	45
7	Localización de averías	45
8	Reciclaje	46
9	Garantía del fabricante de las herramientas	47
10	Declaración de conformidad CE (original)	47

1 Los números hacen referencia a las ilustraciones. Las ilustraciones se encuentran al principio del manual de instrucciones.
En este manual de instrucciones, la «herramienta» se refiere siempre al martillo perforador con batería TE 4-A36.

Componentes de la herramienta, elementos de manejo y de indicación 1

① Tapa de protección contra polvo
② Portaútiles TE-C Click
③ Desbloqueo de la herramienta
④ Interruptor selector de funciones
⑤ Tope de profundidad
⑥ Interruptor de conmutación derecha/izquierda con bloqueo de conexión
⑦ Conmutador de control
⑧ Empuñadura
⑨ Batería
⑩ Indicador del estado de carga y de averías (batería de Ion-Litio)
⑪ Botones de desbloqueo de la batería
⑫ Conexión para módulo de aspiración TE DRS-4-A(01)
⑬ Empuñadura lateral

1 Indicaciones generales

1.1 Señales de peligro y su significado

PELIGRO
Término utilizado para un peligro inminente que puede ocasionar lesiones graves o incluso la muerte.

ADVERTENCIA
Término utilizado para una posible situación peligrosa que puede ocasionar lesiones graves o la muerte.

PRECAUCIÓN
Término utilizado para una posible situación peligrosa que puede ocasionar lesiones o daños materiales leves.

INDICACIÓN
Término utilizado para indicaciones de uso y demás información de interés.

1.2 Explicación de los pictogramas y otras indicaciones

Símbolos de advertencia

Advertencia de peligro en general

Señales prescriptivas

Leer el manual de instrucciones antes del uso

Utilizar guantes de protección

Símbolos

Número de referencia de revoluciones en vacío

Taladrar sin percusión

Taladrar con martillo

Giro derecha/izquierda

Ubicación de los datos identificativos de la herramienta

La denominación del modelo está en la placa de identificación y el número de serie en el lateral de la carcasa del motor. Anote estos datos en su manual de instrucciones y menciónelos siempre que realice alguna consulta a nuestros representantes o al departamento de servicio técnico.

Modelo:

Generación: 02

N.º de serie:

es

2 Indicaciones de seguridad

INDICACIÓN

Las indicaciones de seguridad del capítulo 2.1 incluyen todas las indicaciones de seguridad generales para las herramientas eléctricas que se deben especificar en el manual de instrucciones conforme a la normativa aplicable. Por consiguiente, pueden incluirse indicaciones que no son relevantes para esta herramienta.

2.1 Indicaciones generales de seguridad para herramientas eléctricas

a) **⚠ ADVERTENCIA**

Lea con atención todas las instrucciones e indicaciones de seguridad. En caso de no respetar las instrucciones e indicaciones de seguridad que se describen a continuación, podría producirse una descarga eléctrica, incendio y/o lesiones graves. **Conserve todas las instrucciones e indicaciones de seguridad para futuras consultas.** El término «herramienta eléctrica» empleado en las indicaciones de seguridad se refiere a herramientas eléctricas portátiles, ya sea con cable de red o sin cable, en caso de ser accionadas por batería.

2.1.1 Seguridad en el puesto de trabajo

a) **Mantenga su área de trabajo limpia y bien iluminada.** El desorden o una iluminación deficiente de las zonas de trabajo pueden provocar accidentes.

b) **No utilice la herramienta eléctrica en un entorno con peligro de explosión, en el que se encuentren combustibles líquidos, gases o material en polvo.** Las herramientas eléctricas producen chispas que pueden llegar a inflamar los materiales en polvo o vapores.

c) **Mantenga alejados a los niños y otras personas de su puesto de trabajo al emplear la herramienta eléctrica.** Una distracción le puede hacer perder el control sobre la herramienta.

2.1.2 Seguridad eléctrica

a) **El enchufe de la herramienta eléctrica debe corresponder con la toma de corriente utilizada. No está permitido modificar el enchufe en forma alguna. No utilice enchufes adaptadores para las herramientas eléctricas con puesta a tierra.** Los enchufes sin modificar adecuados a las respectivas tomas de corriente reducen el riesgo de descarga eléctrica.

b) **Evite el contacto corporal con superficies que tengan puesta a tierra, como pueden ser tubos, calefacciones, cocinas y frigoríficos.** El riesgo a quedar expuesto a una descarga eléctrica es mayor si su cuerpo tiene contacto con el suelo.

c) **No exponga las herramientas eléctricas a la lluvia y evite que penetren líquidos en su interior.** El riesgo de recibir descargas eléctricas aumenta si penetra agua en la herramienta eléctrica.

d) **No utilice el cable de red para transportar o colgar la herramienta eléctrica ni tire de él para extraer el enchufe de la toma de corriente. Mantenga el cable de red alejado de fuentes de calor, aceite, aristas afiladas o piezas móviles de la herramienta.** Los cables de red dañados o enredados pueden provocar descargas eléctricas.

e) **Cuando trabaje al aire libre con una herramienta eléctrica, utilice exclusivamente un alargador adecuado para exteriores.** La utilización de un cable de prolongación adecuado para su uso en exteriores reduce el riesgo de una descarga eléctrica.

f) **Cuando no pueda evitarse el uso de la herramienta eléctrica en un entorno húmedo, utilice un interruptor de corriente de defecto.** La utilización de un interruptor de corriente de defecto evita el riesgo de una descarga eléctrica.

es

2.1.3 Seguridad de las personas

a) **Permanezca atento, preste atención durante el trabajo y utilice la herramienta eléctrica con prudencia. No utilice la herramienta eléctrica si está cansado, ni tampoco después de haber consumido alcohol, drogas o medicamentos.** Un momento de descuido al utilizar la herramienta eléctrica podría producir graves lesiones.

b) **Utilice el equipo de protección adecuado y lleve siempre gafas de protección.** El riesgo de lesiones se reduce considerablemente si, según el tipo y la aplicación de la herramienta eléctrica empleada, se utiliza un equipo de cubierta protectora adecuado como una mascarilla antipolvo, zapatos de seguridad con suela antideslizante, casco o protectores auditivos.

c) **Evite una puesta en marcha fortuita de la herramienta. Asegúrese de que la herramienta eléctrica está apagada antes de alzarla, transportarla, conectarla a la alimentación de corriente y/o insertar la batería.** Si transporta la herramienta eléctrica sujetándola por el interruptor de conexión/desconexión o si introduce el enchufe en la toma de corriente con la herramienta conectada, podría producirse un accidente.

d) **Retire las herramientas de ajuste o llaves fijas antes de conectar la herramienta eléctrica.** Una herramienta o llave colocada en una pieza giratoria puede producir lesiones al ponerse en funcionamiento.

e) **Evite adoptar posturas forzadas. Procure que la postura sea estable y manténgase siempre en equilibrio.** De esta forma podrá controlar mejor la herramienta eléctrica en caso de presentarse una situación inesperada.

f) **Utilice ropa adecuada. No utilice vestimenta amplia ni joyas. Mantenga su pelo, vestimenta y guantes alejados de las piezas móviles.** La vestimenta suelta, las joyas y el pelo largo se pueden enganchar con las piezas móviles.

g) **Siempre que sea posible utilizar equipos de aspiración o captación de polvo, asegúrese de que están conectados y de que se utilizan correctamente.** El uso de un sistema de aspiración reduce los riesgos derivados del polvo.

2.1.4 Uso y manejo de la herramienta eléctrica

a) **No sobrecargue la herramienta. Utilice la herramienta adecuada para el trabajo que se dispone a realizar.** Con la herramienta apropiada podrá trabajar mejor y de modo más seguro dentro del margen de potencia indicado.

b) **No utilice herramientas con el interruptor defectuoso.** Las herramientas que no se puedan conectar o desconectar son peligrosas y deben repararse.

c) **Extraiga el enchufe de la toma de corriente y/o la batería antes de efectuar cualquier ajuste en la herramienta, cambiar accesorios o en caso de no utilizar la herramienta durante un tiempo prolongado.** Esta medida preventiva reduce el riesgo de conexión accidental de la herramienta eléctrica.

d) **Guarde las herramientas fuera del alcance de los niños. Evite que personas no familiarizadas con su uso o que no hayan leído este manual de instrucciones utilicen la herramienta.** Las herramientas utilizadas por personas inexpertas son peligrosas.

e) **Cuide su herramienta eléctrica adecuadamente. Compruebe si las piezas móviles de la herramienta funcionan correctamente y sin atascarse, y si existen piezas rotas o deterioradas que pudieran afectar al funcionamiento de la herramienta eléctrica. Encargue la reparación de las piezas defectuosas antes de usar la herramienta eléctrica.** Muchos accidentes son consecuencia de un mantenimiento inadecuado de la herramienta eléctrica.

f) **Mantenga los útiles limpios y afilados.** Las herramientas de corte bien cuidadas y con aristas afiladas se atascan menos y se guían con más facilidad.

g) **Utilice la herramienta eléctrica, los accesorios, útiles, etc., de acuerdo con estas instrucciones. Para ello, tenga en cuenta las condiciones de trabajo y la tarea que se va a realizar.** El uso de herramientas eléctricas para trabajos diferentes de aquellos para los que han sido concebidas puede resultar peligroso.

2.1.5 Uso y manejo de la herramienta a batería

a) **Cargue las baterías únicamente con los cargadores recomendados por el fabricante.** Existe riesgo de incendio al intentar cargar baterías de un tipo diferente al previsto para el cargador.

b) **Utilice únicamente las baterías previstas para la herramienta eléctrica.** El uso de otro tipo de baterías puede provocar daños e incluso incendios.

c) **Si no utiliza la batería, guárdela separada de clips, monedas, llaves, clavos, tornillos o demás objetos metálicos que pudieran puentear sus contactos.** El cortocircuito de los contactos de la batería puede causar quemaduras o incendios.

d) **La utilización inadecuada de la batería puede provocar fugas de líquido. Evite el contacto con este líquido. En caso de contacto accidental, enjuague el área afectada con abundante agua. En caso de contacto con los ojos, acuda además inmediatamente a un médico.** El líquido de la batería puede irritar la piel o producir quemaduras.

2.1.6 Servicio técnico

a) **Solicite que un profesional lleve a cabo la reparación de su herramienta eléctrica y que utilice exclusivamente piezas de repuesto originales.** Solamente así se mantiene la seguridad de la herramienta eléctrica.

2.2 Indicaciones de seguridad para martillos

a) **Utilice protección para los oídos.** El ruido constante puede reducir la capacidad auditiva.

b) **Utilice las empuñaduras adicionales que se suministran con la herramienta.** La pérdida del control puede causar lesiones.

c) **Sujete la herramienta por las empuñaduras aisladas cuando realice trabajos en los que la herramienta puede entrar en contacto con cables eléctricos ocultos.** El contacto con los cables conductores puede traspasar la conductividad a las partes metálicas y producir descargas eléctricas.

2.3 Indicaciones de seguridad adicionales

2.3.1 Seguridad de personas

a) **No está permitido efectuar manipulaciones o modificaciones en la herramienta.**

b) **Sujete siempre la herramienta con ambas manos por las empuñaduras previstas. Mantenga las empuñaduras secas, limpias y sin residuos de aceite o grasa.**

c) **Efectúe pausas durante el trabajo, así como ejercicios de relajación y estiramiento de los dedos para mejorar la circulación.**

d) **Evite tocar las piezas en movimiento. No conecte la herramienta fuera de la zona de trabajo.** Si se tocan piezas en movimiento, en especial herramientas rotativas, pueden ocasionarse lesiones.

e) **Active el bloqueo de conexión (conmutador derecha/izquierda en posición central) en caso de guardar y transportar la herramienta.**

f) **La herramienta no es adecuada para personas con poca fuerza a las que no se haya instruido. Mantenga la herramienta fuera del alcance de los niños.**

g) El polvo procedente de materiales como pinturas con plomo, determinadas maderas, hormigón/mampostería/rocas con cuarzo, así como minerales y metal puede ser nocivo para la salud. El contacto con el polvo o su inhalación puede provocar reacciones alérgicas o asfixia al usuario o a personas que se encuentren en su entorno. Existen determinados tipos de polvo, como puede ser el de roble o el de haya, catalogados como cancerígenos, especialmente si se encuentra mezclado con aditivos usados en el tratamiento de la madera (cromato, agente protector para la madera). Únicamente expertos cualificados están autorizados a manipular materiales que contengan asbesto. **Utilice siempre que sea posible un sistema de aspiración de polvo. Para lograr un alto grado de aspiración del polvo, utilice un extractor de polvo portátil apropiado. Utilice una mascarilla adecuada para cada clase de polvo. Procure que haya una buena ventilación del lugar de trabajo. Respete la normativa vigente en su país concerniente al procesamiento de los materiales de trabajo.**

h) **Durante el proceso de taladrado proteja la zona opuesta al lugar donde se realiza el trabajo**, ya que pueden desprenderse cascotes y causar heridas a otras personas.

i) **Compruebe (sirviéndose, por ejemplo, de un detector de metales) antes de empezar a trabajar si la zona de trabajo oculta cables eléctricos, tuberías de gas o cañerías de agua.** Las partes metálicas exteriores de la herramienta pueden conducir electricidad si, por ejemplo, se ha dañado accidentalmente una conducción eléctrica. Esto conlleva un peligro grave de descarga eléctrica.

j) La herramienta tiene un par de giro demasiado elevado con respecto a su aplicación. **Utilice la empuñadura lateral y sujete la herramienta siempre con ambas manos.** En cualquier momento puede producirse un bloqueo inesperado de la herramienta, por tanto debe estar preparado.

k) **Asegure la pieza de trabajo. Utilice dispositivos de sujeción o un tornillo de banco para sujetar la pieza de trabajo.** De esta forma estará sujeta de modo más seguro que con la mano y, por otro lado, se podrán mantener libres ambas manos para el manejo de la herramienta.

2.3.2 Manipulación y utilización segura de las herramientas alimentadas por batería

a) **Antes de insertar la batería, asegúrese de que la herramienta esté desconectada.** La inserción de la batería en una herramienta eléctrica conectada puede causar accidentes.

b) **Tenga en cuenta las directivas especiales en materia de transporte, almacenamiento y manejo de las baterías de Ion-Litio.**

c) **Mantenga las baterías alejadas de altas temperaturas y fuego.** Existe peligro de explosión.

d) **Las baterías no se deben destruir, comprimir, calentar por encima de 80 °C ni quemar.** En caso contrario existe peligro de abrasión, fuego y explosión.

e) **Utilice exclusivamente las baterías Hilti previstas para su herramienta.** Si utiliza baterías no autorizadas o emplea la batería para otro fin no previsto, existe peligro de fuego y explosión.

f) **Las baterías dañadas (p. ej., baterías con grietas, piezas rotas o contactos doblados, metidos hacia dentro o extraídos) no deben cargarse ni seguir utilizándose.**

g) Si al tocar la batería, detecta que está muy caliente, puede deberse a una avería en la misma. **Coloque la herramienta en un lugar visible, no inflamable y alejado de materiales inflamables y deje que se enfríe. Póngase en contacto con el Servicio Técnico de Hilti una vez que la batería se haya enfriado.**

3 Descripción

3.1 Uso conforme a las prescripciones

El TE 4-A22 es un martillo perforador con batería de guiado manual con acoplamiento antideslizante para atornillar y aflojar tornillos, así como para taladrar en acero, madera y mampostería y para taladrar con martillo en hormigón y mampostería.
Para trabajar sin polvo está disponible como accesorio el módulo de aspiración TE DRS-4-A (01) compatible con el martillo perforador TE 4-A22 (02) de Hilti.
Utilice únicamente las baterías y los cargadores recomendados por Hilti.
Esta herramienta ha sido diseñada para el usuario profesional y solo debe ser manejada, conservada y reparada por personal autorizado y debidamente formado. Este personal debe estar especialmente instruido en lo referente a los riesgos de uso. La herramienta y sus dispositivos auxiliares pueden conllevar riesgos para el usuario en caso de manejarse de forma inadecuada por personal no cualificado o utilizarse para usos diferentes a los que están destinados.
No utilice las baterías como fuente de energía para consumidores no especificados.
A fin de evitar el riesgo de lesiones, utilice exclusivamente accesorios y herramientas de Hilti.
Respete la normativa nacional en materia de protección laboral.

es

3.2 El equipamiento de serie incluye:

1 Martillo perforador con empuñadura lateral y tope de profundidad
1 Manual de instrucciones

INDICACIÓN
Encontrará accesorios en su centro Hilti o en línea en **www.hilti.com**.

3.3 La herramienta requiere los siguientes componentes:

Una batería adecuada y recomendada (véase la tabla de datos técnicos) y un cargador de la serie C 4/36. Para más información sobre la carga, lea el manual de instrucciones del cargador.

3.4 Estado de carga de la batería de Ion-Litio

La batería de Ion-Litio dispone de un indicador del estado de carga. Durante el proceso de carga, el estado de carga se muestra mediante el indicador de la batería (véase el manual de instrucciones del cargador). Cuando la herramienta está en reposo, al pulsar una de las teclas de desbloqueo de la batería o al colocar la batería en la herramienta, los cuatro LED indican el estado de carga durante tres segundos.

LED permanente	LED parpadeante	Estado de carga C
LED 1, 2, 3, 4	-	C ≧ 75 %
LED 1, 2, 3	-	50 % ≦ C < 75 %
LED 1, 2	-	25 % ≦ C < 50 %
LED 1	-	10 % ≦ C < 25 %
-	LED 1	C < 10 %

INDICACIÓN
El estado de carga no puede consultarse mientras la herramienta esté en uso ni inmediatamente después de usarla. Si los LED indicadores del estado de carga de la batería parpadean, observe las indicaciones del Capítulo 9.

4 Datos técnicos

Reservado el derecho a introducir modificaciones técnicas.

Herramienta	**TE 4-A22**
Tensión nominal (corriente continua)	21,6 V
Peso en función del procedimiento EPTA 01/2003	3,3 kg
Número de referencia de revoluciones en vacío n_0	1.090/min
Energía por impacto según el procedimiento EPTA 05/2009	2,0 J
Margen de perforación en hormigón/muro (taladrado con martillo)	5...16 mm
Margen de perforación en madera (broca maciza)	3...20 mm
Margen de perforación en madera (broca salomónica)	Máx. 14 mm
Margen de perforación en metal (metal macizo)	3...10 mm

es

INDICACIÓN
Los valores de vibración y de presión acústica indicados en estas instrucciones han sido medidos conforme a los procedimientos de medición homologados y pueden utilizarse para la comparación de diferentes herramientas eléctricas. También resultan útiles para realizar un análisis de los riesgos de exposición. Los datos indicados son específicos para las aplicaciones principales de la herramienta eléctrica. Los datos pueden, no obstante, registrar variaciones si la herramienta eléctrica se emplea para otras aplicaciones o con útiles de inserción distintos, o si se ha efectuado un mantenimiento insuficiente de la herramienta. En estos casos, la exposición podría aumentar considerablemente durante toda la sesión de trabajo. A fin de obtener un análisis preciso de los riesgos de exposición, también deben tenerse en cuenta los períodos en los que la herramienta está desconectada o está en marcha, pero no realmente en uso. De este modo, la exposición podría reducirse considerablemente durante toda la sesión de trabajo. Adopte medidas de seguridad adicionales para proteger al usuario del efecto del ruido y de las vibraciones, como, por ejemplo: mantenimiento de la herramienta eléctrica y los útiles de inserción, mantener las manos calientes, organización de los procesos de trabajo, etc.

Información sobre la emisión de ruidos y vibraciones (medición según EN 60745-2-6):

Nivel medio de potencia acústica con ponderación A, L_{WA}	99 dB (A)
Nivel medio de presión acústica de emisión con ponderación A., L_{pA}	88 dB (A)
Incertidumbres para el nivel acústico mencionado, K	3 dB (A)
Valores de vibración triaxiales (suma de vectores de vibración)	Medición según EN 60745-2-6
Taladrar con martillo en hormigón, $a_{h, HD}$	11 m/s²
Taladrar en metal, $a_{h, D}$	5,5 m/s²
Incertidumbres (K) para valores de vibración triaxiales	1,5 m/s²

INDICACIÓN
Con la batería B22/1,6 Ah se obtiene una potencia reducida de la herramienta.

Batería	**B 22/5.2 Li-Ion (01)**	**B 22/3.3 Li-Ion**	**B 22/2.6 Li-Ion (02)**	**B 22/1.6 Li-Ion**
Tensión nominal	21,6 V	21,6 V	21,6 V	21,6 V
Capacidad	5,2 Ah	3,3 Ah	2,6 Ah	1,6 Ah
Índice de energía	112,32 Wh	71,28 Wh	56,16 Wh	34,56 Wh
Peso	0,78 kg	0,78 kg	0,48 kg	0,48 kg

5 Manejo

PELIGRO
Extraiga la batería de la herramienta antes de realizar cualquier ajuste, cambiar de accesorio o al guardar la herramienta. Esta medida preventiva reduce el riesgo de conectar accidentalmente la herramienta.

PRECAUCIÓN
Antes de insertar la batería, asegúrese de que la herramienta está desconectada y el bloqueo de conexión, conectado (interruptor de conmutación derecha/izquierda en posición central).

es

PRECAUCIÓN
Cuando se atasca la broca, la herramienta se desvía lateralmente. **Utilice siempre la herramienta con la empuñadura lateral y sujétela con ambas manos para que se genere un par de torsión y se active el acoplamiento de fricción en caso de atasco. Fije las piezas de trabajo sueltas con un dispositivo de sujeción o un tornillo de banco.**

5.1 Preparación

PRECAUCIÓN
A fin de evitar lesiones, retire el tope de profundidad de la empuñadura lateral y la herramienta del portaútiles.

PRECAUCIÓN
Utilice guantes de protección para cambiar de útil, ya que éste se calienta debido al uso o puede presentar cantos afilados.

5.1.1 Colocación de la batería 2

PRECAUCIÓN
Si se cae la batería, puede dañarle a usted y a otras personas.

Compruebe que la batería está bien colocada en la herramienta.

5.1.2 Extracción de la batería 3

5.1.3 Transporte y almacenamiento de las baterías

PRECAUCIÓN
Riesgo de incendio. No almacene ni transporte nunca las baterías sin envase. Peligro por cortocircuito.

Desplace la batería de la posición de bloqueo (posición de trabajo) a la primera posición de encastre (posición de transporte).
Al enviar baterías, tenga en cuenta las normativas de transporte vigente, tanto nacionales como internacionales (transporte por carretera, ferrocarril, mar o aire).

5.1.4 Montaje y ajuste de la empuñadura lateral 4

5.1.5 Inserción del útil 5

PRECAUCIÓN
El uso de una grasa no apropiada puede provocar daños en la herramienta. **Utilice únicamente grasa original de Hilti.**

INDICACIÓN
Una vez insertado, tire del útil para comprobar que está encajado.

5.1.6 Extracción del útil 6

5.2 Funcionamiento

INDICACIÓN
El sistema se desconecta automáticamente cuando la batería está agotada.

PRECAUCIÓN
Durante el trabajo pueden desprenderse virutas de material. **Utilice gafas de protección, guantes protectores y, si no utiliza aspiración de polvo, una mascarilla ligera.** El material que sale disparado puede ocasionar lesiones en los ojos y en el cuerpo.

INDICACIÓN
El interruptor selector de funciones no debe accionarse durante el funcionamiento.

5.2.1 Interruptor selector de funciones

5.2.1.1 Establecer la función taladrar sin percusión 7

5.2.1.2 Establecer la función taladrar con percusión (taladrar con martillo) 8

5.2.2 Giro derecha/izquierda

PRECAUCIÓN
El interruptor derecha/izquierda no se debe accionar durante el funcionamiento.

5.2.3 Montaje y ajuste del tope de profundidad 9

6 Cuidado y mantenimiento

ADVERTENCIA
La reparación de los componentes eléctricos solo puede llevarla a cabo un técnico electricista cualificado.

6.1 Cuidado de la herramienta

PRECAUCIÓN
Mantenga la herramienta seca, limpia y libre de aceite y grasa, en especial las superficies de la empuñadura. No utilice productos de limpieza que contengan silicona.

No utilice nunca la herramienta si esta tiene obstruidas las ranuras de ventilación. Límpielas cuidadosamente con un cepillo seco. Evite la penetración de cuerpos extraños en el interior de la herramienta. Limpie regularmente el exterior de la herramienta con un paño ligeramente humedecido. No utilice pulverizadores, aparatos de chorro de vapor o agua corriente para la limpieza, ya que podría afectar a la seguridad eléctrica de la herramienta.

6.2 Limpieza y cambio de la tapa de protección

Limpie regularmente la tapa de protección del portaútiles con un paño limpio y seco. Limpie con cuidado la falda de obturación y vuelva a lubricarla ligeramente con grasa Hilti. Si la falda de obturación está dañada, es imprescindible que cambie la tapa de protección. Introduzca un destornillador en el lateral por debajo de la tapa de protección y presione hacia fuera. Limpie la superficie de apoyo y coloque una tapa de protección nueva. Presione con fuerza la tapa hasta que quede enclavada.

6.3 Cuidado de las baterías de Ion-Litio

INDICACIÓN
A una temperatura baja, la potencia de la batería disminuye.

INDICACIÓN
Guarde la batería en un lugar fresco y seco.

Para alcanzar la máxima vida útil de las baterías, cárguelas en cuanto empiece a disminuir claramente su rendimiento.

INDICACIÓN
- Si continúa utilizando la herramienta, la descarga finaliza automáticamente antes de que puedan producirse daños en las células.
- Cargue las baterías con cargadores Hilti autorizados para baterías de Ion-Litio.

7 Localización de averías

Fallo	Posible causa	Solución
La herramienta no funciona y parpadea 1 LED.	La batería está descargada.	Cambie la batería y recargue la batería vacía.
	La batería está demasiado caliente o fría.	Asegúrese de que la batería alcanza la temperatura de trabajo recomendada.
La herramienta no funciona y parpadean los 4 LED.	La herramienta se ha sobrecargado brevemente.	Suelte el conmutador de control y vuelva a accionarlo.
La herramienta no funciona.	La batería no se ha insertado completamente o está agotada.	La batería debe encajar con un doble clic audible o debe cargarse.
	Error en el sistema eléctrico.	Retire la batería de la herramienta y póngase en contacto con el Servicio Técnico de Hilti.
Sin percusión.	La herramienta está demasiado fría.	Lleve la herramienta a la temperatura de servicio calentándola brevemente sobre la superficie de trabajo y dejándola girar en vacío.
	Interruptor selector de funciones en "Taladrar sin percusión".	Sitúe el interruptor selector de funciones en "Taladrar con martillo".
	La herramienta está ajustada en giro a la izquierda.	Conmute la herramienta a giro a la derecha.
El conmutador de control no se puede pulsar o está bloqueado.	Interruptor de conmutación derecha/izquierda en posición central (posición de transporte).	Pulse el interruptor de conmutación izquierda/derecha hacia la dirección deseada.
El husillo de la herramienta no gira.	Se ha sobrepasado la temperatura de servicio autorizada del sistema electrónico de la herramienta.	Deje que la herramienta se enfríe.

Fallo	Posible causa	Solución
El husillo de la herramienta no gira.	Se ha sobrepasado la temperatura de servicio autorizada de la batería.	Asegúrese de que la batería alcanza la temperatura de trabajo recomendada.
	La batería está descargada.	Cambie la batería y recargue la batería vacía.
La herramienta se desconecta automáticamente.	Se activa la protección contra sobrecarga.	Suelte el conmutador de control y púlselo de nuevo a fin de reducir la sobrecarga de la herramienta.
La batería se descarga con mayor rapidez que de costumbre.	Temperatura ambiente demasiado baja.	Deje calentar la batería poco a poco hasta que alcance la temperatura ambiente.
La batería no se encaja con un doble clic audible.	Suciedad en las lengüetas de la batería.	Limpie las lengüetas y enclave la batería. Póngase en contacto con el Servicio Técnico de Hilti si no consigue solucionar el problema.
Calentamiento considerable de la herramienta o la batería.	Error en el sistema eléctrico.	Desconecte la herramienta inmediatamente, retire la batería de la herramienta, observe, deje que se enfríe y póngase en contacto con el Servicio Técnico de Hilti.
	La herramienta está sobrecargada (límites de aplicación superados).	Seleccione el útil adecuado para la aplicación.
La herramienta no se puede desbloquear.	El portaútiles está parcialmente retirado.	Retire el bloqueo de herramienta hasta el tope y extraiga el útil.
La herramienta no se puede retirar.	La herramienta está ajustada en giro a la izquierda.	Conmute la herramienta a giro a la derecha.
	Interruptor selector de funciones en «Taladrar sin percusión».	Sitúe el Interruptor selector de funciones en «Taladrar con martillo».

8 Reciclaje

PRECAUCIÓN
Una eliminación no reglamentaria del equipamiento puede tener las siguientes consecuencias: si se queman las piezas de plástico se generan gases tóxicos que pueden afectar a las personas; si las pilas están dañadas o se calientan en exceso pueden explotar y ocasionar intoxicaciones, incendios, cauticaciones o contaminación del medio ambiente; si se realiza una evacuación imprudente, el equipo puede caer en manos de personas no autorizadas que hagan un uso inadecuado del mismo. Esto generaría el riesgo de provocar lesiones al usuario o a terceros, así como la contaminación del medio ambiente.

PRECAUCIÓN
Deseche inmediatamente las baterías defectuosas. Manténgalas fuera del alcance de los niños. No desmonte ni queme las baterías.

PRECAUCIÓN
Deseche las baterías respetando las disposiciones de su país o devuelva las baterías usadas a Hilti.

Gran parte de las herramientas Hilti están fabricadas con materiales reutilizables. La condición para dicha reutilización es una separación de materiales adecuada. En muchos países, Hilti ya dispone de un servicio de recogida de la herramienta usada. Póngase en contacto con el Servicio de Atención al Cliente de Hilti o con su asesor de ventas.

Solo para países de la Unión Europea

¡No deseche las herramientas eléctricas junto con los residuos domésticos!

De acuerdo con la directiva europea sobre residuos de aparatos eléctricos y electrónicos, así como su traslado a la legislación nacional, las herramientas eléctricas usadas se someterán a una recogida selectiva y a una reutilización compatible con el medio ambiente.

9 Garantía del fabricante de las herramientas

Si tiene alguna consulta acerca de las condiciones de la garantía, póngase en contacto con su sucursal local de Hilti.

10 Declaración de conformidad CE (original)

Denominación:	Martillo perforador con batería
Denominación del modelo:	TE 4-A22
Generación:	02
Año de fabricación:	2014

Garantizamos que este producto cumple las siguientes normas y directrices: 2006/42/CE, 2006/66/CE, Hasta el 19 de abril de 2016: 2004/108/CE, a partir del 20 de abril de 2016: 2014/30/UE, 2011/65/UE, EN 60745-1, EN 60745-2-6, EN ISO 12100.

Hilti Corporation, Feldkircherstrasse 100, FL-9494 Schaan

Paolo Luccini
Head of BA Quality and Process Management
Business Area Electric Tools & Accessories
11/2014

Tassilo Deinzer
Executive Vice President
Business Unit Power Tools & Accessories
11/2014

Documentación técnica de:

Hilti Entwicklungsgesellschaft mbH
Zulassung Elektrowerkzeuge
Hiltistrasse 6
86916 Kaufering
Deutschland

MANUAL ORIGINAL

Martelo perfurador a bateria TE 4-A22

Antes de utilizar a ferramenta, por favor leia atentamente o manual de instruções.

Conserve o manual de instruções sempre junto da ferramenta.

Entregue a ferramenta a outras pessoas apenas juntamente com o manual de instruções.

pt

Índice	Página
1 Informações gerais	48
2 Normas de segurança	49
3 Descrição	51
4 Características técnicas	52
5 Utilização	53
6 Conservação e manutenção	54
7 Avarias possíveis	55
8 Reciclagem	56
9 Garantia do fabricante - Ferramentas	56
10 Declaração de conformidade CE (Original)	57

1 Estes números referem-se a figuras. Pode encontrar as figuras no início do manual de instruções.
Neste manual de instruções, a palavra «ferramenta» refere-se sempre ao martelo perfurador a bateria TE 4-A22.

Componentes, comandos operativos e elementos de indicação 1

① Capa protectora contra pó
② Mandril TE-C Click
③ Casquilho de desbloqueio da ferramenta
④ Selector de funções
⑤ Limitador de profundidade
⑥ Comutador de rotação para a direita/esquerda com dispositivo de bloqueio
⑦ Interruptor on/off
⑧ Punho
⑨ Bateria
⑩ Indicador do estado de carga e de avaria (bateria de iões de lítio)
⑪ Botões de destravamento da bateria
⑫ Ligação para módulo de aspiração de pó TE DRS-4-A(01)
⑬ Punho auxiliar

1 Informações gerais

1.1 Indicações de perigo e seu significado

PERIGO
Indica perigo iminente que pode originar acidentes pessoais graves ou até mesmo fatais.

AVISO
Indica uma situação potencialmente perigosa que pode causar graves ferimentos pessoais, até mesmo fatais.

CUIDADO
Indica uma situação potencialmente perigosa que pode originar ferimentos ligeiros ou danos na ferramenta ou noutros materiais.

NOTA
Indica instruções ou outras informações úteis.

1.2 Significado dos pictogramas e outras notas

Sinais de aviso

Perigo geral

Sinais de obrigação

Leia o manual de instruções antes de utilizar o aparelho.

Use luvas de protecção

Símbolos

Velocidade nominal de rotação sem carga

Perfurar sem percussão

Perfurar de martelo

Rotação para a direita/esquerda

Localização da informação na ferramenta
A referência consta na placa de características, enquanto o número de série figura no lado da carcaça do motor.

Anote estes dados no seu manual de instruções e faça referência a estas indicações sempre que necessitar de qualquer peça/acessório para a ferramenta.

Tipo:

Geração: 02

Número de série:

2 Normas de segurança

NOTA
As Normas de segurança no capítulo 2.1 contêm todas as normas gerais de segurança para ferramentas eléctricas, que, de acordo com as normas aplicáveis, devem ser indicadas no manual de instruções. Por conseguinte, podem estar incluídas indicações que não são relevantes para esta ferramenta.

2.1 Normas de segurança gerais para ferramentas eléctricas

a) **⚠ AVISO**

Leia todas as normas de segurança e instruções. O não cumprimento das normas de segurança e instruções pode resultar em choque eléctrico, incêndio e/ou lesões graves. **Guarde bem todas as normas de segurança e instruções para futura referência.** O termo "ferramenta eléctrica" utilizado nas normas de segurança refere-se a ferramentas com ligação à corrente eléctrica (com cabo de alimentação) ou ferramentas a bateria (sem cabo).

2.1.1 Segurança no posto de trabalho

a) **Mantenha a sua área de trabalho limpa e bem iluminada.** Locais desarrumados ou mal iluminados podem ocasionar acidentes.
b) **Não utilize a ferramenta eléctrica em ambientes explosivos ou na proximidade de líquidos ou gases inflamáveis.** Ferramentas eléctricas produzem faíscas que podem provocar a ignição de pó e vapores.
c) **Mantenha crianças e terceiros afastados durante os trabalhos.** Distracções podem conduzir à perda de controlo sobre a ferramenta.

2.1.2 Segurança eléctrica

a) **A ficha da ferramenta eléctrica deve servir na tomada. A ficha não deve ser modificada de modo algum. Não utilize quaisquer adaptadores com ferramentas eléctricas com ligação terra.** Fichas originais (não modificadas) e tomadas adequadas reduzem o risco de choque eléctrico.
b) **Evite o contacto do corpo com superfícies ligadas à terra, como, por exemplo, canos, radiadores, fogões e frigoríficos.** Existe um risco elevado de choque eléctrico se o corpo estiver em contacto com a terra.
c) **As ferramentas eléctricas não devem ser expostas à chuva nem à humidade.** A infiltração de água numa ferramenta eléctrica aumenta o risco de choque eléctrico.
d) **Não use o cabo para transportar, arrastar ou desligar a ferramenta eléctrica da tomada. Mantenha o cabo afastado de calor, óleo, arestas vivas ou partes em movimento da ferramenta.** Cabos danificados ou emaranhados aumentam o risco de choque eléctrico.
e) **Quando operar uma ferramenta eléctrica ao ar livre, utilize apenas cabos de extensão próprios para utilização no exterior.** A utilização de cabos de extensão próprios para exterior reduz o risco de choque eléctrico.
f) **Utilize um disjuntor diferencial se não puder ser evitada a utilização da ferramenta eléctrica em ambiente húmido.** A utilização e um disjuntor diferencial reduz o risco de choque eléctrico.

2.1.3 Segurança física

a) **Esteja alerta, observe o que está a fazer, e tenha prudência ao trabalhar com uma ferramenta eléctrica. Não use qualquer ferramenta eléctrica se estiver cansado ou sob a influência de drogas, álcool ou medicamentos.** Um momento de distracção ao operar a ferramenta eléctrica pode causar ferimentos graves.
b) **Use equipamento de segurança. Use sempre óculos de protecção.** Equipamento de segurança, como, por exemplo, máscara antipoeiras, sapatos de segurança antiderrapantes, capacete de segurança ou protecção auricular, de acordo com o tipo e aplicação da ferramenta eléctrica, reduzem o risco de lesões.
c) **Evite um arranque involuntário. Assegure-se de que a ferramenta eléctrica está desligada antes de a ligar à fonte de alimentação e/ou à bateria, pegar nela ou a transportar.** Transportar a ferramenta eléctrica com o dedo no interruptor ou ligar uma ferramenta à tomada com o interruptor ligado (ON) pode resultar em acidentes.
d) **Remova quaisquer chaves de ajuste (chaves de fenda), antes de ligar a ferramenta eléctrica.** Um acessório ou chave deixado preso numa parte rotativa da ferramenta pode causar ferimentos.
e) **Evite posturas corporais desfavoráveis. Mantenha sempre uma posição correcta, em perfeito equilíbrio.** Desta forma será mais fácil manter o controlo sobre a ferramenta eléctrica em situações inesperadas.

f) **Use roupa apropriada. Não use roupa larga ou jóias. Mantenha o cabelo, vestuário e luvas afastados das peças móveis.** Roupas largas, jóias ou cabelos compridos podem ficar presos nas peças móveis.

g) **Se poderem ser montados sistemas de aspiração e de recolha de pó, assegure-se de que estão ligados e são utilizados correctamente.** A utilização de um sistema de remoção de pó pode reduzir os perigos relacionados com a exposição ao mesmo.

2.1.4 Utilização e manuseamento da ferramenta eléctrica

a) **Não sobrecarregue a ferramenta. Use para o seu trabalho a ferramenta eléctrica correcta.** Com a ferramenta eléctrica adequada obterá maior eficiência e segurança se respeitar os seus limites.

b) **Não utilize a ferramenta eléctrica se o interruptor estiver defeituoso.** Uma ferramenta eléctrica que já não possa ser accionada pelo interruptor é perigosa e deve ser reparada.

c) **Retire a ficha da tomada e/ou remova a bateria antes de efectuar ajustes na ferramenta, substituir acessórios ou guardar a ferramenta eléctrica.** Esta medida preventiva evita o accionamento acidental da ferramenta eléctrica.

d) **Guarde ferramentas eléctricas não utilizadas fora do alcance das crianças. Não permita que a ferramenta seja utilizada por pessoas não qualificadas ou que não tenham lido estas instruções.** Ferramentas eléctricas operadas por pessoas não treinadas são perigosas.

e) **Faça uma manutenção regular das ferramentas eléctricas. Verifique se as partes móveis funcionam perfeitamente e não emperram ou se há peças quebradas ou danificadas que possam influenciar o funcionamento da ferramenta eléctrica. Peças danificadas devem ser reparadas antes da utilização da ferramenta.** Muitos acidentes são causados por ferramentas eléctricas com manutenção deficiente.

f) **Mantenha as ferramentas de corte sempre afiadas e limpas.** Ferramentas de corte com gumes afiados tratadas correctamente emperram menos e são mais fáceis de controlar.

g) **Utilize a ferramenta eléctrica, acessórios, bits, etc., de acordo com estas instruções. Tome também em consideração as condições de trabalho e o trabalho a ser efectuado.** A utilização da ferramenta eléctrica para outros fins além dos previstos, pode ocasionar situações de perigo.

2.1.5 Utilização e manuseamento da ferramenta a bateria

a) **Apenas deverá carregar as baterias em carregadores recomendados pelo fabricante.** Num carregador adequado para um determinado tipo de baterias, existe perigo de incêndio se for utilizado com outro tipo de baterias.

b) **Nas ferramentas eléctricas utilize apenas as baterias previstas.** A utilização de outras baterias pode causar ferimentos e riscos de incêndio.

c) **Quando a bateria não estiver em uso, mantenha-a afastada de outros objectos de metal, como, por exemplo, clipes, moedas, chaves, pregos, parafusos, ou outros pequenos objectos metálicos que possam ligar em ponte os contactos.** Um curto-circuito entre os contactos da bateria pode causar queimaduras ou um incêndio.

d) **Utilizações inadequadas podem provocar derrame do líquido da bateria. Evite o contacto com este líquido. No caso de contacto acidental, enxagúe imediatamente com água. Se o líquido entrar em contacto com os olhos, procure auxílio médico.** O líquido que escorre da bateria pode provocar irritações ou queimaduras da pele.

2.1.6 Reparação

a) **A sua ferramenta eléctrica só deve ser reparada por pessoal qualificado e só devem ser utilizadas peças sobressalentes originais.** Isto assegurará que a segurança da ferramenta eléctrica se mantenha.

2.2 Normas de segurança para martelos

a) **Use protecção auricular.** Ruído em excesso pode levar à perda de audição.

b) **Utilize os punhos auxiliares fornecidos com a ferramenta.** A perda de controlo da ferramenta pode causar ferimentos.

c) **Segure a ferramenta apenas pelas áreas isoladas dos punhos quando executar trabalhos onde o acessório pode encontrar cabos eléctricos encobertos.** O contacto com um cabo sob tensão também pode colocar partes metálicas da ferramenta sob tensão e causar um choque eléctrico.

2.3 Normas de segurança adicionais

2.3.1 Segurança física

a) **Não é permitida a modificação ou manipulação da ferramenta.**

b) **Segure a ferramenta sempre com as duas mãos nos punhos previstos para o efeito. Mantenha os punhos secos, limpos e isentos de óleos e massas.**

c) **Faça pausas para relaxar os músculos e melhorar a circulação sanguínea nas mãos.**

d) **Evite o contacto com peças rotativas. Ligue a ferramenta apenas quando estiver no local de trabalho.** O contacto com peças rotativas, nomeadamente brocas, discos, lâminas, etc. pode causar ferimentos.

e) **Active o dispositivo de bloqueio (comutador ESQ/DIR em posição central) quando guardar ou transportar a ferramenta.**

f) **A ferramenta não está concebida para pessoas debilitadas sem formação. Mantenha a ferramenta fora do alcance das crianças.**

g) Pós de materiais, como tinta com chumbo, algumas madeiras, betão/alvenaria/rochas quartzíferas, minerais e metal podem ser nocivos. O contacto com ou a inalação do pó pode provocar reacções alérgicas

e/ou doenças das vias respiratórias no operador ou em pessoas que se encontrem nas proximidades. Determinados pós, como os de carvalho ou de faia, são considerados cancerígenos, especialmente em combinação com aditivos para o tratamento de madeiras (cromato, produtos para a preservação de madeiras). Material que contenha amianto só pode ser manuseado por pessoal especializado. **Se possível, utilize um aspirador de pó. Para alcançar um elevado grau de remoção de pó, utilize um aspirador móvel. Utilize igualmente uma máscara antipoeiras adequada ao respectivo pó. Assegure-se de que o local de trabalho está bem ventilado. Respeite as regulamentações em vigor no seu país relativas aos materiais a trabalhar.**

h) **Ao realizar trabalhos de perfuração, veda a área que se encontra do lado oposto dos trabalhos**. Restos de demolição podem desprender-se e/ou cair e ferir outras pessoas.

i) **Antes de iniciar os trabalhos, verifique o local de trabalho relativamente a cabos eléctricos encobertos, bem como tubos de gás e água, p.ex., com um detector de metais.** Partes metálicas externas da ferramenta podem transformar-se em condutores de corrente se, p.ex., uma linha eléctrica for danificada inadvertidamente. Isto representa um sério perigo de choque eléctrico.

j) A ferramenta possui, em conformidade com as suas aplicações, um torque (binário) elevado. **Utilize a ferramenta com o punho auxiliar e segure-a sempre com ambas as mãos.** O operador tem de estar preparado para a eventualidade de a ferramenta bloquear repentinamente.

k) **Para maior segurança e porque assim fica com ambas as mãos livres para segurar a máquina,** use grampos ou um torno para segurar peças soltas.

2.3.2 Utilização e manutenção de ferramentas com bateria

a) **Antes de introduzir a bateria, certifique-se de que a ferramenta está desligada.** A introdução de uma bateria numa ferramenta eléctrica ligada pode causar acidentes.

b) **Observe as regras específicas sobre transporte, armazenagem e utilização de baterias de iões de lítio.**

c) **Mantenha as baterias afastadas de temperaturas elevadas e do fogo.** Existe risco de explosão.

d) **As baterias não podem ser desmanteladas, esmagadas, aquecidas acima dos 80 °C ou incineradas.** Caso contrário, existe risco de fogo, explosão ou queimadura por ácido cáustico.

e) **Utilize exclusivamente baterias aprovadas para a respectiva ferramenta.** A utilização de baterias não autorizadas ou a utilização das baterias para áreas de aplicação não autorizadas pode originar risco de fogo e explosão.

f) **Baterias danificadas (por exemplo, com fissuras, peças partidas, contactos dobrados, empurrados para trás e/ou puxados para fora) não podem ser carregadas nem continuar a ser utilizadas.**

g) Se a bateria estiver demasiado quente ao toque, poderá estar avariada. **Coloque a ferramenta num local que não constitua risco de incêndio suficientemente afastado de materiais combustíveis, onde possa ser vigiada e deixe-a arrefecer. Contacte o Centro de Assistência Técnica Hilti depois de a bateria ter arrefecido.**

3 Descrição

3.1 Utilização correcta

A TE 4-A22 é um martelo perfurador a bateria de utilização manual com embraiagem mecânica e destina-se a apertar e desapertar parafusos, perfurar aço, madeira e alvenaria. Perfura a martelo em betão e alvenaria.
Para trabalhar sem produzir muito pó, é-lhe proposto o módulo de aspiração de pó TE DRS-4-A (01) como acessório para o martelo perfurador Hilti TE 4-A22 (02).
Use apenas os carregadores e baterias recomendados pela Hilti.
A ferramenta foi concebida para uso profissional e só deve ser utilizada, feita a sua manutenção e reparada por pessoal autorizado e devidamente credenciado. Estas pessoas deverão ser informadas sobre os potenciais perigos que a ferramenta representa. A ferramenta e seu equipamento auxiliar podem representar perigo se usados incorrectamente por pessoas não qualificadas ou se usados para fins diferentes daqueles para os quais foram concebidos.
Não utilize as baterias como fonte de energia para outros consumidores não especificados.
Para evitar ferimentos/danos, use apenas acessórios e equipamento auxiliar Hilti.
Respeite os requisitos nacionais de segurança no trabalho.

3.2 Incluído no equipamento padrão:

1 Martelo perfurador com punho auxiliar e limitador de profundidade
1 Manual de instruções

NOTA
Pode encontrar acessórios no seu Centro de Assistência Hilti ou online, em **www.hilti.com**.

3.3 Para a utilização da ferramenta é necessário adicionalmente

Uma bateria recomendada adequada (ver tabela Características técnicas) e um carregador adequado da série C 4/36. Leia o manual de instruções do carregador para outras informações sobre o carregamento.

3.4 Estado de carga da bateria de iões de lítio

A bateria de iões de lítio dispõe de uma indicação do estado de carga. O estado de carga é representado, durante o processo de carga, pelos LEDs na bateria (consultar o manual de instruções do carregador). No estado de repouso, o estado de carga é indicado durante três segundos através dos quatro LEDs, depois de se pressionar um dos botões de destravamento na bateria ou ao encaixar a bateria na ferramenta.

LED permanentemente aceso	LED a piscar	Estado de carga C
LED 1, 2, 3, 4	-	C ≧ 75%
LED 1, 2, 3	-	50% ≦ C < 75%
LED 1, 2	-	25% ≦ C < 50%
LED 1	-	10% ≦ C < 25%
-	LED 1	C < 10%

NOTA
Não é possível a consulta do estado de carga durante e imediatamente a seguir aos trabalhos. Se os LED da indicação do estado de carga da bateria estiverem a piscar, leia as indicações no Capítulo 9.

4 Características técnicas

Reservamo-nos o direito de proceder a alterações técnicas!

Ferramenta	TE 4-A22
Tensão nominal (contínua)	21,6 V
Peso de acordo com o Procedimento EPTA de 01/2003	3,3 kg
Velocidade nominal em vazio n_0	1 090/min
Energia de impacto de acordo com o Procedimento EPTA de 05/2009	2,0 J
Diâmetro das brocas para furar em betão/alvenaria (perfurar de martelo)	5...16 mm
Diâmetro das brocas para furar em madeira (broca de secção completa)	3...20 mm
Diâmetro das brocas para furar em madeira (broca goiva)	Máx. 14 mm
Diâmetro das brocas para furar em metal (maciço)	3...10 mm

NOTA
Os valores de pressão acústica e de vibração indicados nestas instruções foram medidos em conformidade com um processo de medição normalizado, podendo ser utilizados para a intercomparação de ferramentas eléctricas, sendo também apropriados para uma estimativa preliminar da exposição. Os dados indicados representam as aplicações principais da ferramenta eléctrica. No entanto, se a ferramenta eléctrica for utilizada para outras aplicações, com acessórios diferentes dos indicados ou devido a manutenção insuficiente, os dados podem diferir. Isso pode aumentar notoriamente a exposição durante todo o período de trabalho. Para uma avaliação exacta da exposição também se devem considerar os períodos durante os quais a ferramenta está desligada ou, embora ligada, não esteja de facto a ser utilizada. Isso pode reduzir notoriamente a exposição durante todo o período de trabalho. Defina medidas de segurança adicionais para protecção do operador contra a acção do ruído e/ou de vibrações, como, por exemplo: manutenção da ferramenta eléctrica e dos acessórios, medidas para manter as mãos quentes, organização dos processos de trabalho.

Informação sobre ruído e vibração (medidos conforme a norma EN 60745-2-6):

Nível de potência acústica ponderado A típico, L_{WA}	99 dB (A)
Nível de pressão sonora ponderado A típico, L_{pA}	88 dB (A)
Incerteza dos níveis sonoros indicados, K	3 dB (A)
Valores de vibração triaxiais (soma vectorial das vibrações)	medidos conforme a norma EN 60745-2-6
Perfurar de martelo em betão, $a_{h, HD}$	11 m/s²
Perfurar em metal, $a_{h, D}$	5,5 m/s²
Incerteza (K) para valores de vibração triaxiais	1,5 m/s²

NOTA
Com a bateria B22/1.6Ah consegue-se uma potência baixa da ferramenta.

Bateria	B 22/5.2 Li-Ion (01)	B 22/3.3 Li-Ion	B 22/2.6 Li-Ion (02)	B 22/1.6 Li-Ion
Tensão nominal	21,6 V	21,6 V	21,6 V	21,6 V
Capacidade	5,2 Ah	3,3 Ah	2,6 Ah	1,6 Ah
Conteúdo energético	112,32 Wh	71,28 Wh	56,16 Wh	34,56 Wh
Peso	0,78 kg	0,78 kg	0,48 kg	0,48 kg

5 Utilização

PERIGO
Retire a bateria da ferramenta antes de efectuar ajustes, substituir acessórios ou guardar a ferramenta. Esta medida preventiva evita o accionamento acidental da ferramenta.

CUIDADO
Antes de introduzir a bateria, certifique-se de que a ferramenta está desligada e o dispositivo de bloqueio (comutador de rotação para a direita/esquerda em posição central) activado.

CUIDADO
Caso a broca encrave, a ferramenta rodará sobre o seu próprio eixo. **Utilize sempre a ferramenta com o punho auxiliar e segure-a com as duas mãos, aplicando alguma força no sentido oposto à rotação da broca para que, caso esta encrave, a embraiagem dispare. Use grampos ou o torno para segurar peças soltas.**

5.1 Preparação da ferramenta

CUIDADO
Para evitar o risco de ferimentos, remova o limitador de profundidade do punho auxiliar e o acessório do mandril.

CUIDADO
Ao efectuar a troca de acessórios, calce luvas de protecção, pois estes aquecem durante a utilização, ou podem apresentar arestas vivas.

5.1.1 Encaixar a bateria 2

CUIDADO
Uma bateria mal encaixada pode causar acidentes.

Verifique se a bateria está correctamente encaixada na ferramenta.

5.1.2 Retirar a bateria 3

5.1.3 Transporte e armazenamento de baterias

CUIDADO
Perigo de incêndio. Nunca deverá guardar ou transportar as baterias em embalagem solta. Perigo devido a curto-circuito.

Puxe a bateria da posição de travamento (posição de trabalho) para a primeira posição de engate (posição de transporte).
Ao enviar as baterias (transporte rodoviário, ferroviário, marítimo ou aéreo), observe as normas de transporte nacionais e internacionais em vigor.

5.1.4 Colocar e ajustar o punho auxiliar 4

5.1.5 Colocar a broca 5

CUIDADO
A utilização de uma massa lubrificante não adequada pode provocar danos na ferramenta. **Utilize apenas massa lubrificante original da Hilti.**

NOTA
Depois de colocada, tente puxar a broca para fora do mandril, verificando assim se está bem fixa.

5.1.6 Retirar a broca 6

5.2 Utilização

NOTA
O sistema desliga-se automaticamente com a bateria vazia.

CUIDADO
O tratamento do material base pode fragmentá-lo. **Use óculos de protecção, luvas de protecção e máscara antipoeiras quando o sistema de aspiração de poeira não for utilizado.** Material fragmentado pode causar ferimentos no corpo e nos olhos.

NOTA
O selector de funções não pode ser activado com a ferramenta em funcionamento.

5.2.1 Selector de funções

5.2.1.1 Ajustar a função de perfurar sem percussão 7

5.2.1.2 Ajustar a função de perfurar com percussão (perfurar de martelo) 8

5.2.2 Rotação para a direita/esquerda

CUIDADO
O comutador de rotação para a direita/esquerda não pode ser operado com a ferramenta em funcionamento.

5.2.3 Montar e regular o limitador de profundidade 9

6 Conservação e manutenção

AVISO
As reparações na parte eléctrica apenas podem ser executadas por um electricista especializado.

6.1 Manutenção da ferramenta

CUIDADO
Mantenha a ferramenta, particularmente as superfícies do punho, seca, limpa e isenta de óleos e massas. Não utilize produtos de limpeza que contenham silicone.

As saídas de ar devem estar sempre limpas e desobstruídas! Limpe as saídas de ar cuidadosamente com uma escova seca. Evite a penetração de corpos estranhos no interior da ferramenta. Limpe regularmente o exterior da ferramenta com um pano ligeiramente húmido. Não utilize qualquer spray, sistema de vapor ou água, pois poderá afectar negativamente a parte eléctrica da ferramenta.

6.2 Limpeza e substituição da capa protectora contra pó

Limpe periodicamente a capa de protecção contra pó no mandril com um pano limpo e seco. Limpe o vedante e unte-o com uma leve camada de massa Hilti. Substituir a capa de protecção contra pó se o vedante estiver danificado. Introduzir uma chave de fenda lateralmente sob a capa de protecção contra pó e extraí-la para a frente. Limpar a superfície de apoio e montar nova capa. Pressionar vigorosamente até que ela se encaixe.

6.3 Conservação das baterias de iões de lítio

NOTA
A baixas temperaturas, a performance da bateria diminui consideravelmente.

NOTA
Guarde a bateria em local fresco e seco.

Para conseguir a vida útil máxima das baterias, desligue a ferramenta logo que seja notada uma quebra no desempenho da bateria.
NOTA
- Se se mantiver o funcionamento, este será automaticamente parado antes que a descarga possa danificar as células.
- Carregue as baterias com os carregadores aprovados pela Hilti para baterias de iões de lítio.

7 Avarias possíveis

Falha	Causa possível	Solução
A ferramenta não funciona e pisca 1 LED.	A bateria está descarregada.	Substitua a bateria e carregue a bateria descarregada.
	Bateria demasiado quente ou demasiado fria.	Deixe que a bateria atinja a temperatura de funcionamento recomendada.
A ferramenta não funciona e piscam todos os 4 LEDs.	Ferramenta temporariamente sobrecarregada.	Solte e volte a pressionar o interruptor on/off.
A ferramenta não funciona.	A bateria está descarregada ou não está correctamente encaixada.	O encaixe da bateria deve ser audível ("duplo clique") ou a bateria deve ser recarregada.
	Avaria eléctrica.	Retire a bateria da ferramenta e contacte um Centro de Assistência Técnica Hilti.
Não tem percussão.	A ferramenta ainda não aqueceu.	Deixe que a ferramenta aqueça até à temperatura de funcionamento, colocando-a brevemente sobre a base e deixando-a trabalhar em vazio.
	Selector de funções está na posição "Perfurar sem percussão".	Comute o selector de funções para "Perfurar de martelo".
	O comutador está na posição "Rotação para a esquerda".	Coloque o comutador na posição "Rotação para a direita".
Não é possível pressionar o interruptor on/off (está bloqueado).	O comutador de rotação para a direita/esquerda está em posição central (posição de transporte)	Pressione o comutador de rotação para a esquerda ou a direita.
Fuso da ferramenta não roda.	Foi excedida a temperatura de funcionamento permitida da electrónica da ferramenta.	Deixe a ferramenta arrefecer.
	Foi excedida a temperatura de funcionamento permitida da bateria.	Deixe que a bateria atinja a temperatura de funcionamento recomendada.
	A bateria está descarregada.	Substitua a bateria e carregue a bateria descarregada.
A ferramenta desliga-se automaticamente.	Protecção contra sobrecarga reage.	Solte o interruptor on/off e accione-o novamente, reduza a carga da ferramenta.
A bateria descarrega-se mais depressa do que habitualmente.	Temperatura ambiente muito baixa.	Deixar a bateria aquecer lentamente até à temperatura ambiente.
A bateria não encaixa com duplo clique audível.	Patilhas de fixação da bateria sujas.	Limpe as patilhas de fixação e encaixar a bateria. Contacte um Centro de Assistência Técnica Hilti caso o problema se mantenha.
Ferramenta ou bateria aquece demasiado.	Avaria eléctrica.	Desligue imediatamente a ferramenta, retire a bateria da ferramenta, observe, deixe arrefecer e contacte um Centro de Assistência Técnica Hilti.
	Sobrecarga por ter excedido os limites da ferramenta.	Selecção correcta da ferramenta em função da utilização.
O acessório ficou preso no mandril.	O mandril não está completamente puxado para trás.	Puxe o casquilho de bloqueio o máximo possível para trás e retire o acessório.
O acessório não avança.	O comutador está na posição "Rotação para a esquerda".	Coloque o comutador na posição "Rotação para a direita".
	Selector de funções está na posição "Perfurar sem percussão".	Comutar o selector de funções para "Perfurar de martelo".

8 Reciclagem

CUIDADO
A reciclagem incorrecta do equipamento pode ter graves consequências: a combustão de componentes plásticos pode gerar fumos tóxicos que representam um perigo para a saúde. Se danificadas ou expostas a temperaturas muito elevadas, as baterias podem explodir, originando queimaduras por ácido, intoxicação e poluição ambiental. Uma reciclagem incorrecta (ou ausência desta) permite que pessoas não autorizadas/habilitadas utilizem o equipamento para fins diferentes daqueles para os quais foi concebido. Consequentemente, podem ferir-se a si próprias ou a terceiros ou causar poluição ambiental.

CUIDADO
Recicle imediatamente as baterias avariadas. Mantenha-as afastadas do alcance das crianças. Não desmantele nem incinere as baterias.

CUIDADO
A reciclagem das baterias deve ser feita de acordo com os regulamentos nacionais/locais em vigor. A Hilti recebe baterias usadas para reciclagem.

As ferramentas Hilti são, em grande parte, fabricadas com materiais recicláveis. Um pré-requisito para a reciclagem é que esses materiais sejam devidamente separados. A Hilti já iniciou em muitos países a recolha da sua ferramenta usada para fins de reaproveitamento. Para mais informações dirija-se ao Serviço de Clientes Hilti ou ao seu vendedor.

Apenas para países da UE.

Não deite ferramentas eléctricas no lixo doméstico!

De acordo com a directiva europeia relativa aos resíduos de equipamentos eléctricos e electrónicos e a correspondente transposição para as leis nacionais, as ferramentas eléctricas usadas devem ser recolhidas separadamente, sendo encaminhadas para um reaproveitamento ecológico.

9 Garantia do fabricante - Ferramentas

Em caso de dúvidas quanto às condições de garantia, contacte o seu parceiro HILTI local.

10 Declaração de conformidade CE (Original)

Designação:	Martelo perfurador a bateria
Tipo:	TE 4-A22
Geração:	02
Ano de fabrico:	2014

Declaramos sob nossa exclusiva responsabilidade que este produto cumpre as seguintes normas ou documentos normativos: 2006/42/CE, 2006/66/CE, até 19 de Abril de 2016: 2004/108/CE, a partir de 20 de Abril de 2016: 2014/30/UE, 2011/65/UE, EN 60745-1, EN 60745-2-6, EN ISO 12100.

Hilti Corporation, Feldkircherstrasse 100, FL-9494 Schaan

Paolo Luccini
Head of BA Quality and Process Management
Business Area Electric Tools & Accessories
11/2014

Tassilo Deinzer
Executive Vice President
Business Unit Power Tools & Accessories
11/2014

Documentação técnica junto de:

Hilti Entwicklungsgesellschaft mbH
Zulassung Elektrowerkzeuge
Hiltistrasse 6
86916 Kaufering
Deutschland

pt

OORSPRONKELIJKE GEBRUIKSAANWIJZING

TE 4-A22 Accu-boorhamer

Lees de handleiding vóór het eerste gebruik beslist door.

Bewaar deze handleiding altijd bij het apparaat.

Geef het apparaat alleen samen met de handleiding aan andere personen door.

nl

Inhoud	Pagina
1 Algemene opmerkingen	58
2 Veiligheidsinstructies	59
3 Beschrijving	61
4 Technische gegevens	62
5 Bediening	63
6 Verzorging en onderhoud	64
7 Foutopsporing	64
8 Afval voor hergebruik recyclen	65
9 Fabrieksgarantie op apparatuur	66
10 EG-conformiteitsverklaring (origineel)	66

1 Deze nummers verwijzen naar afbeeldingen. De afbeeldingen zijn te vinden aan het begin van de handleiding. In de tekst van deze handleiding wordt met »het apparaat« altijd de accu-boorhamer TE 4-A22 bedoeld.

Onderdelen, bedienings- en indicatie-elementen 1

(1) Stofkap
(2) Gereedschapopname TE-C CLICK
(3) Gereedschapontgrendeling
(4) Functiekeuzeschakelaar
(5) Diepteaanslag
(6) Rechts-/linksloopschakelaar met inschakelblokkering
(7) Regelschakelaar
(8) Handgreep
(9) Accu
(10) Laadtoestand- en foutindicatie (Li-ion accu)
(11) Ontgrendelingsknoppen voor accu
(12) Aansluiting voor stofmodule DRS-4-A(01)
(13) Zijhandgreep

1 Algemene opmerkingen

1.1 Signaalwoorden en hun betekenis

GEVAAR
Voor een direct dreigend gevaar dat tot ernstig letsel of tot de dood leidt.

WAARSCHUWING
Voor een eventueel gevaarlijke situatie die tot ernstig letsel of tot de dood kan leiden.

ATTENTIE
Voor een eventueel gevaarlijke situatie die tot licht letsel of tot materiële schade kan leiden.

AANWIJZING
Voor gebruikstips en andere nuttige informatie.

1.2 Verklaring van de pictogrammen en overige aanwijzingen

Waarschuwingstekens

Waarschuwing voor algemeen gevaar

Gebodstekens

Vóór het gebruik de handleiding lezen

Werkhandschoenen dragen

Symbolen

Nominaal nullasttoerental

Boren zonder slag

Hamerboren

Rechts-/linksloop

Plaats van de identificatiegegevens op het apparaat
De typeaanduiding is op het typeplaatje en het serienummer op de zijkant van het motorhuis aangebracht. Neem deze gegevens over in uw handleiding en geef ze altijd door wanneer u onze vertegenwoordiging of ons servicestation om informatie vraagt.

Type: _____

2 Veiligheidsinstructies

AANWIJZING
De veiligheidsvoorschriften in hoofdstuk 2.1 bevatten de algemene veiligheidsvoorschriften voor elektrisch gereedschap die overeenkomstig de van toepassing zijnde normen in de handleiding moeten worden vermeld. Ze kunnen dus aanwijzingen bevatten die voor dit apparaat niet van belang zijn.

2.1 Algemene veiligheidsaanwijzingen voor elektrische gereedschappen

a) **⚠ WAARSCHUWING**

Lees alle aanwijzingen en veiligheidsvoorschriften. Wanneer de veiligheidsvoorschriften en aanwijzingen niet in acht worden genomen, kan dit een elektrische schok, brand en/of ernstig letsel tot gevolg hebben. **Bewaar alle veiligheidsinstructies en voorschriften goed.** Het in de veiligheidsvoorschriften gebruikte begrip "elektrisch gereedschap" heeft betrekking op elektrische gereedschappen met netvoeding (met aansluitkabel) en op accu-aangedreven elektrische gereedschappen (zonder aansluitkabel).

2.1.1 Veiligheid op de werkplek

a) **Houd uw werkomgeving schoon en goed verlicht.** Een rommelige of onverlichte werkomgeving kan tot ongevallen leiden.
b) **Werk niet met het apparaat in een explosieve omgeving waarin zich brandbare vloeistoffen, gassen of stoffen bevinden.** Elektrische gereedschappen veroorzaken vonken die het stof of de dampen tot ontsteking kunnen brengen.
c) **Houd kinderen en andere personen tijdens het gebruik van het elektrische gereedschap uit de buurt.** Wanneer u wordt afgeleid, kunt u de controle over het apparaat verliezen.

2.1.2 Elektrische veiligheid

a) **De aansluitstekker van het elektrisch gereedschap moet in het stopcontact passen. De stekker mag in geen geval worden veranderd. Gebruik geen adapterstekkers in combinatie met geaarde elektrische gereedschappen.** Onveranderde stekkers en passende stopcontacten beperken het risico van een elektrische schok.
b) **Voorkom aanraking van het lichaam met geaarde oppervlakken, bijvoorbeeld van buizen, verwarmingen, fornuizen en koelkasten.** Er bestaat een verhoogd risico door een elektrische schok wanneer uw lichaam geaard is.
c) **Houd het elektrisch gereedschap uit de buurt van regen en vocht.** Het binnendringen van water in het elektrische gereedschap vergroot het risico van een elektrische schok.
d) **Gebruik de kabel niet voor een verkeerd doel, om het elektrisch gereedschap te dragen of op te hangen of om de stekker uit het stopcontact te trekken. Houd de kabel uit de buurt van hitte, olie, scherpe randen en bewegende gereedschapsdelen.** Beschadigde of in de war geraakte kabels vergroten het risico van een elektrische schok.
e) **Wanneer u buitenshuis met elektrisch gereedschap werkt, dient u alleen verlengkabels te gebruiken die voor gebruik buitenshuis zijn goedgekeurd.** Het gebruik van een voor gebruik buitenshuis geschikte verlengkabel beperkt het risico van een elektrische schok.
f) **Als het gebruik van het elektrisch gereedschap in een vochtige omgeving absoluut noodzakelijk is, gebruik dan een lekstroomschakelaar.** Het gebruik van een lekstroomschakelaar verkleint het risico op stroomschokken.

nl

2.1.3 Veiligheid van personen

a) **Wees alert, let goed op wat u doet en ga met verstand te werk bij het gebruik van het elektrische gereedschap. Gebruik het elektrisch gereedschap niet wanneer u moe bent of onder invloed staat van drugs, alcohol of medicijnen.** Een moment van onoplettendheid bij het gebruik van het elektrisch gereedschap kan tot ernstig letsel leiden.
b) **Draag een persoonlijke beschermende uitrusting en altijd een veiligheidsbril.** Het dragen van een persoonlijke beschermende uitrusting, zoals een stofmasker, slipvaste werkschoenen, een veiligheidshelm of gehoorbescherming, afhankelijk van de aard en het gebruik van het elektrische gereedschap, vermindert het risico op letsel.
c) **Voorkom per ongeluk inschakelen. Controleer of het elektrisch gereedschap is uitgeschakeld voordat u de stekker in het stopcontact steekt en/of de accu aanbrengt, of het gereedschap optilt of draagt.** Wanneer u bij het dragen van het elektrisch gereedschap uw vinger aan de schakelaar hebt of wanneer u het gereedschap ingeschakeld op de stroomvoorziening aansluit, kan dit tot ongevallen leiden.
d) **Verwijder instelgereedschappen of schroefsleutels voordat u het elektrisch gereedschap inschakelt.** Instelgereedschap of een sleutel in een draaiend deel van het gereedschap kan tot letsel leiden.
e) **Neem geen ongewone lichaamshouding aan. Zorg ervoor dat u stevig staat en steeds in evenwicht blijft.** Daardoor kunt u het elektrisch gereedschap in onverwachte situaties beter onder controle houden.
f) **Draag geschikte werkkleding. Draag geen loshangende kleding of sieraden. Houd haren, kleding en handschoenen uit de buurt van bewegende delen.**

Loshangende kleding, sieraden en lange haren kunnen door bewegende delen worden meegenomen.

g) **Wanneer stofafzuig- of stofopvangvoorzieningen kunnen worden gemonteerd, dient u zich ervan te verzekeren dat deze zijn aangesloten en juist worden gebruikt.** Het gebruik van een stofafzuigsysteem kan de gevaren door stof beperken.

2.1.4 Gebruik en hantering van het elektrisch gereedschap

a) **Overbelast het apparaat niet. Gebruik voor uw werkzaamheden het daarvoor bestemde elektrische gereedschap.** Met het passende elektrische gereedschap werkt u beter en veiliger binnen het aangegeven vermogensbereik.

b) **Gebruik geen elektrisch gereedschap waarvan de schakelaar defect is.** Elektrisch gereedschap dat niet meer kan worden in- of uitgeschakeld, is gevaarlijk en moet worden gerepareerd.

c) **Trek de stekker uit het stopcontact en/of de accu uit het apparaat voordat u het gereedschap instelt, toebehoren wisselt of het apparaat weglegt.** Deze voorzorgsmaatregel voorkomt onbedoeld starten van het elektrisch gereedschap.

d) **Bewaar niet-gebruikte elektrische gereedschappen buiten bereik van kinderen. Laat het gereedschap niet gebruiken door personen die er niet mee vertrouwd zijn en deze aanwijzingen niet hebben gelezen.** Elektrische gereedschappen zijn gevaarlijk wanneer deze door onervaren personen worden gebruikt.

e) **Ga zorgvuldig met het elektrisch apparaat om. Controleer of bewegende delen correct functioneren en niet vastklemmen en of onderdelen gebroken of zodanig beschadigd zijn dat de werking van het apparaat nadelig wordt beïnvloed. Laat beschadigde delen repareren voordat u het apparaat gebruikt.** Veel ongevallen hebben hun oorzaak in slecht onderhouden elektrische gereedschappen.

f) **Houd snijdende inzetgereedschappen scherp en schoon.** Zorgvuldig onderhouden snijdende inzetgereedschappen met scherpe snijkanten klemmen minder snel vast en zijn gemakkelijker te geleiden.

g) **Gebruik elektrisch gereedschap, toebehoren, inzetgereedschappen enz. zó als voor dit apparaat is voorgeschreven. Let daarbij op de arbeidsomstandigheden en de uit te voeren werkzaamheden.** Het gebruik van elektrische gereedschappen voor andere dan de voorziene toepassingen kan tot gevaarlijke situaties leiden.

2.1.5 Gebruik en hantering van het accugereedschap

a) **Laad accu's alleen op in laadapparaten die door de fabrikant worden geadviseerd.** Voor een laadapparaat dat voor een bepaald type accu-pack geschikt is, bestaat het risico van brand wanneer deze met andere accu's wordt gebruikt.

b) **Gebruik uitsluitend de daarvoor bedoelde accu's in de elektrische gereedschappen.** Het gebruik van andere accu's kan tot verwondingen en brandgevaar leiden.

c) **Voorkom aanraking van de niet-gebruikte accu met paperclips, munten, sleutels, spijkers, schroeven en andere kleine metalen voorwerpen die overbrugging van de contacten kunnen veroorzaken.** Kortsluiting tussen de accucontacten kan brandwonden of brand tot gevolg hebben.

d) **Bij verkeerd gebruik kan vloeistof uit de accu lekken. Voorkom contact hiermee. Bij onvoorzien contact met water afspoelen. Wanneer de vloeistof in de ogen komt, dient u bovendien een arts te raadplegen.** Gelekte accuvloeistof kan tot huidirritaties en verbrandingen leiden.

2.1.6 Service

a) **Laat het apparaat alleen repareren door gekwalificeerd en vakkundig personeel en alleen met originele vervangingsonderdelen.** Daarmee wordt gewaarborgd dat de veiligheid van het elektrisch gereedschap in stand blijft.

2.2 Veiligheidsaanwijzingen voor hamers

a) **Draag oorbeschermers.** De inwerking van geluid kan gehoorbeschadiging veroorzaken.

b) **Gebruik de extra handgreep die bij de levering van het apparaat is inbegrepen.** Verlies van controle kan tot lichamelijk letsel leiden.

c) **Houd het apparaat alleen vast aan de geïsoleerde greepgedeelten, wanneer u werkzaamheden uitvoert waarbij het inzetgereedschap verdekte stroomleidingen kan raken.** Door het contact met een spanningvoerende leiding kunnen ook metalen delen van apparaten onder spanning komen te staan, hetgeen tot een elektrische schok kan leiden.

2.3 Aanvullende veiligheidsvoorschriften

2.3.1 Veiligheid van personen

a) **Aanpassingen of veranderingen aan het apparaat zijn niet toegestaan.**

b) **Houd het apparaat altijd met beide handen vast aan de daarvoor bestemde handgrepen. Houd de handgrepen droog, schoon en vrij van olie en vet.**

c) **Neem pauzes en doe ontspannings- en vingeroefeningen, voor een betere doorbloeding van uw vingers.**

d) **Raak geen roterende delen aan. Schakel het apparaat pas in het werkgebied in.** Het aanraken van roterende delen, met name roterend gereedschap, kan lichamelijk letsel tot gevolg hebben.

e) **Activeer de inschakelblokkering (R/L- omschakelaar in de middelste stand) bij opslag en transport van het apparaat.**

f) **Het apparaat is niet bedoeld voor gebrekkige personen zonder instructie. Houd het apparaat uit de buurt van kinderen.**

g) Stof van materiaal zoals loodhoudende verf, sommige houtsoorten, beton / metselwerk / kwartshoudend gesteente, mineralen en metaal kunnen schadelijk voor de gezondheid zijn. Het in contact komen met of het inademen van stof kan leiden tot allergische reacties en/of aandoeningen van de luchtwegen

bij de gebruiker of personen die zich in de buurt bevinden. Bepaald stof, zoals eiken- of beukenstof, staat bekend als kankerverwekkend, in het bijzonder in combinatie met houtbewerkingsmiddelen (chromaat, houtbeschermingsmiddelen). Asbesthoudend materiaal mag alleen door vakkundig personeel worden behandeld **Zo mogelijk gebruik maken van stofafzuiging. Om een betere stofafzuiging te verkrijgen, gebruikmaken van een geschikte mobiele stofafzuiging. Zo nodig een ademmasker dragen dat geschikt is voor de betreffende stof. Zorg voor een goede ventilatie van de werkruimte. De in uw land geldende voorschriften voor de te bewerken materialen in acht nemen.**

h) **Bij doorbraakwerkzaamheden dient u het gebied aan de overzijde van de werkzaamheden af te zetten**. Er kunnen brokstukken naar buiten en / of naar beneden vallen, waardoor andere personen mogelijk letsel oplopen.

i) **Controleer het werkgebied voordat u begint te werken op verdekt liggende elektrische leidingen, gas- en waterleidingen, bijv. met een metaaldetector.** Externe metalen delen van het apparaat kunnen onder spanning komen te staan als u per ongeluk bijv. een elektrische leiding beschadigt. Dit vormt een ernstig gevaar van een elektrische schok.

j) Het apparaat heeft overeenkomstig zijn gebruiksdoelen een hoog toerental. **Gebruik de zijhandgreep en werk altijd met twee handen aan het apparaat.** De gebruiker moet voorbereid zijn op plotseling blokkerend gereedschap.

k) **Borg het werkstuk. Gebruik spaninrichtingen of een bankschroef om het werk vast te zetten.** Op deze manier zit het beter vast dan met de hand, en bovendien heeft u beide handen vrij om het apparaat te bedienen.

2.3.2 Gebruik en onderhoud van accugereedschappen

a) **Controleer of het gereedschap uitgeschakeld is voordat u de accu in het gereedschap plaatst.** Het inzetten van een accu in elektrisch gereedschap dat ingeschakeld is, kan tot ongevallen leiden.

b) **Neem de bijzondere richtlijnen voor het transport, de opslag en het gebruik van Li-ion-accu's in acht.**

c) **Stel de accu's niet bloot aan hoge temperaturen of aan vuur.** Er is sprake van explosiegevaar.

d) **De accu's mogen niet uit elkaar genomen, ineengedrukt, tot boven de 80 °C worden verhit of verbrand.** Anders bestaat er gevaar voor vuur, verbranding door bijtend zuur en explosie.

e) **Gebruik uitsluitend de voor uw apparaat goedgekeurde accu's.** Bij het gebruik van niet-goedgekeurde accu's of het gebruik van accu's voor niet-goedgekeurde toepassingen is er kans op brand en bestaat explosiegevaar.

f) **Beschadigde accu's (bijvoorbeeld accu's met scheuren, gebroken onderdelen, verbogen, ingedrukte en/of uitgetrokken contacten) mogen niet geladen en ook niet meer worden gebruikt.**

g) Als de accu te heet is om aan te raken, kan hij defect zijn. **Zet het apparaat op een niet-brandbare plaats met voldoende afstand tot brandbaar materiaal, waar het geobserveerd kan worden en laat het afkoelen. Neem contact op met de Hilti-service als de accu afgekoeld is.**

3 Beschrijving

3.1 Gebruik volgens de voorschriften

De TE 4-A22 is een handbediende, accu-aangedreven boorhamer met slipkoppeling voor het vast- en losdraaien van schroeven, voor het boren in staal, hout en metselwerk en voor het boorhameren in beton en metselwerk.
Voor stofvrij werken wordt de stofmodule TE DRS-4-A(01) als accessoire voor de Hilti boorhamer TE 4-A22(02) aangeboden.
Gebruik uitsluitend de door Hilti goedgekeurde laadapparaten en accu's.
Het apparaat is bestemd voor de professionele gebruiker en mag alleen door geautoriseerd, onderricht personeel bediend, onderhouden en gerepareerd worden. Dit personeel moet speciaal op de hoogte zijn gesteld van de mogelijke gevaren. Het apparaat en de bijbehorende hulpmiddelen kunnen gevaar opleveren als ze door ongeschoolde personen onjuist of niet volgens de voorschriften worden gebruikt.
Gebruik de accu niet als energiebron voor andere niet-gespecificeerde verbruikers.
Gebruik ter voorkoming van letsel alleen originele Hilti toebehoren en apparaten.
Neem de lokale wetgeving m.b.t. de arbeidsomstandigheden in acht.

3.2 Tot de standaarduitrusting behoort:

1 Boorhamer met zijhandgreep en diepte-aanslag
1 Handleiding

AANWIJZING
Verdere toebehoren kunt u vinden in uw Hilti Centre of online op **www.hilti.com**.

3.3 Voor het gebruik van het apparaat is daarnaast het volgende vereist:

Een geschikte, aanbevolen accu (zie de tabel Technische gegevens) ene en geschikte acculader uit de typenserie C 4/36. Zie voor meer informatie over het opladen de handleiding van de acculader.

3.4 Laadtoestand va de Li-ion accu

De Li-ion accu beschikt over een laadtoestandaanduiding. Tijdens het laden wordt de laadtoestand weergegeven door de aanduiding op de accu (zie de handleiding van de acculader). In rusttoestand wordt de laadtoestand na indrukken van een van de vergrendelingstoetsen van de accu of bij het aanbrengen van de accu in het apparaat gedurende drie seconden door de vier LED's weergegeven.

LED brandt permanent	LED knipperend	Laadtoestand C
LED 1, 2, 3, 4	-	C ≧ 75%
LED 1, 2, 3	-	50% ≦ C < 75%
LED 1, 2	-	25% ≦ C < 50%
LED 1	-	10% ≦ C < 25%
-	LED 1	C < 10%

AANWIJZING

Tijdens en direct na de werkzaamheden kan de laadtoestand niet worden opgevraagd. Als de LED's van de laadtoestandaanduiding van de accu knipperen, de aanwijzingen in hoofdstuk 9 in acht nemen.

4 Technische gegevens

Technische wijzigingen voorbehouden!

Apparaat	TE 4-A22
Nominale spanning (gelijkspanning)	21,6 V
Gewicht conform EPTA-procedure 01/2003	3,3 kg
Nominaal nullasttoerental n_0	1.090/min
Slagenergie conform EPTA-procedure 05/2009	2,0 J
Boorbereik in beton/metselwerk (boorhameren)	5...16 mm
Boorbereik in hout (volboren)	3...20 mm
Boorbereik in hout (slangboren)	Max. 14 mm
Boorbereik in metaal (massief metaal)	3...10 mm

AANWIJZING

De in deze aanwijzingen aangegeven geluidsdruk- en trillingswaarden zijn gemeten overeenkomstig een genormeerd meetproces en kunnen worden gebruikt voor een onderlinge vergelijking van elektrisch gereedschap. Ze zijn ook geschikt voor een voorlopige inschatting van de blootstellingswaarden. De vermelde gegevens zijn representatief voor de belangrijkste gebruiksgebieden van het elektrisch gereedschap. Als het elektrisch gereedschap echter wordt gebruikt voor andere toepassingen, met afwijkende inzetgereedschappen of als het onvoldoende wordt onderhouden, kunnen de gegevens afwijken. Hierdoor kunnen de blootstellingswaarden over de gehele gebruiksperiode duidelijk worden verhoogd. Voor een nauwkeurige inschatting van de blootstellingswaarden moet ook rekening worden gehouden met de tijden waarin het apparaat is uitgeschakeld of weliswaar draait maar niet wordt gebruikt. Hierdoor kunnen de blootstellingswaarden over de gehele gebruiksperiode duidelijk verminderen. Leg de overige veiligheidsmaatregelen ter bescherming van de gebruiker tegen de invloeden van geluid en/of trillingen ook vast, zoals: Onderhoud van het elektrisch gereedschap en de gereedschappen, warmhouden van handen, organisatie van de werkzaamheden.

Geluids- en trillingsinformatie (gemeten volgens EN 60745-2-6):

Typisch A-gekwalificeerd geluidsvermogensniveau, L_{WA}	99 dB (A)
Typisch A-gekwalificeerd geluidsemissieniveau., L_{pA}	88 dB (A)
Onzekerheid voor het genoemde geluidsniveau, K	3 dB (A)

Triaxiale trillingswaarden (trillingsvectorsom)	gemeten volgens EN 60745-2-6
Boorhameren in beton, $a_{h,\ HD}$	11 m/s²
Boren in metaal, $a_{h,D}$	5,5 m/s²
Onzekerheid (K) voor triaxiale vibratiewaarden	1,5 m/s²

AANWIJZING
Met de B22/1.6Ah accu wordt het apparaatvermogen gereduceerd.

Accu	B 22/5.2 Li-Ion (01)	B 22/3.3 Li-Ion	B 22/2.6 Li-Ion (02)	B 22/1.6 Li-Ion
Nominale spanning	21,6 V	21,6 V	21,6 V	21,6 V
Capaciteit	5,2 Ah	3,3 Ah	2,6 Ah	1,6 Ah
Energie-inhoud	112,32 Wh	71,28 Wh	56,16 Wh	34,56 Wh
Gewicht	0,78 kg	0,78 kg	0,48 kg	0,48 kg

nl

5 Bediening

GEVAAR
Trek de accu uit het apparaat voordat u het apparaat instelt, toebehoren wisselt of het apparaat weglegt. Deze voorzorgsmaatregel voorkomt onbedoeld starten van het gereedschap.

ATTENTIE
Zorg er voor dat u de accu inbrengt voordat het apparaat uitgeschakeld en de inschakelblokkering geactiveerd is (rechts-/linksloopschakelaar in de middelste stand).

ATTENTIE
Wanneer de boor vastloopt, ontstaat er een zijwaartse druk op het apparaat. **Gebruik het apparaat altijd met de zijhandgreep en houd het met beide handen vast, zodat er een lastmoment ontstaat en de slipkoppeling in werking treedt wanneer de boor beklemd raakt. Zet losse werkstukken vast met een spaninrichting of een bankschroef.**

5.1 Voorbereiden

ATTENTIE
Om letsel te voorkomen dient u de diepte-aanslag uit de zijhandgreep en het gereedschap uit de gereedschapopname te verwijderen.

ATTENTIE
Draag werkhandschoenen bij het wisselen van gereedschap, omdat dit heet wordt door het gebruik of scherpe randen kan hebben.

5.1.1 Accu plaatsen 2

ATTENTIE
Een vallende accu kan u en anderen in gevaar brengen.

Controleer of de accu goed in het apparaat zit.

5.1.2 Accu verwijderen 3

5.1.3 Transport en opslag van accu's

ATTENTIE
Brandgevaar. Bewaar of vervoer de accu's nooit los. Gevaar voor kortsluiting.

Trek de accu uit de vergrendelingspositie (werkpositie) in de eerste vergrendelingspositie (transportpositie).
Neem bij het verzenden van accu's (weg-, rail-, zee- of luchttransport) de nationaal en internationaal geldende transportvoorschriften in acht.

5.1.4 Zijhandgreep monteren en instellen 4

5.1.5 Gereedschap aanbrengen 5

ATTENTIE
Het gebruik van een niet-geschikt vet kan schade aan het apparaat veroorzaken. **Gebruik alleen origineel vet van Hilti.**

AANWIJZING
Controleer na het aanbrengen of het gereedschap goed vergrendeld is door er aan te trekken.

5.1.6 Gereedschap verwijderen 6

5.2 Gebruik

AANWIJZING
Het systeem schakelt bij een lege accu automatisch uit.

ATTENTIE
Door de bewerking van de ondergrond kan er materiaal afsplinteren. **Draag een veiligheidsbril, werkhandschoenen en, wanneer u geen stofafzuiging gebruikt,**

een licht stofmasker. Afgesplinterd materiaal kan lichamelijk letsel en oogletsel veroorzaken.

AANWIJZING
Tijdens bedrijf mag er niet aan de functieschakelaar worden gedraaid.

5.2.1 Functiekeuzeschakelaar

5.2.1.1 Functie boren zonder slag instellen 7

5.2.1.2 Functie boren met slag (boorhameren) instellen 8

5.2.2 Rechtsom/linksom draaien

ATTENTIE
De rechts-/linksloop omschakelaar mag niet worden bediend wanneer het apparaat in bedrijf is.

5.2.3 Diepteaanslag monteren en instellen 9

nl

6 Verzorging en onderhoud

WAARSCHUWING
Reparaties aan elektrische onderdelen mogen alleen door een elektrotechnicus worden uitgevoerd.

6.1 Reiniging van het apparaat

ATTENTIE
Het apparaat, in het bijzonder de greepgedeelten, schoon en vrij van olie en vet houden. Gebruik geen siliconenhoudende reinigingsmiddelen.

Gebruik het apparaat nooit met verstopte ventilatiesleuven! Reinig de ventilatiesleuven voorzichtig met een droge borstel. Voorkom dat er vreemd materiaal in het apparaat binnendringt. Reinig de buitenkant van het apparaat regelmatig met een licht bevochtigde poetsdoek. Gebruik geen sproeiapparaat, stoomstraalapparaat of stromend water voor het reinigen! De elektrische veiligheid van het apparaat kan daardoor in gevaar komen.

6.2 Reiniging en vervanging van de stofkap

Reinig de stofkap bij de gereedschapopname regelmatig met een schone, droge doek. Wrijf de afdichtingslip voorzichtig schoon en vet deze weer licht in met Hilti vet.

De stofkap beslist vervangen wanneer de afdichtingslip beschadigd is. Met een schroevendraaier zijwaarts onder de stofkap gaan en hem er naar voren uitdrukken. Draagvlak reinigen en een nieuwe stofkap opzetten. Stevig aandrukken tot deze inklikt.

6.3 Onderhoud van de Li-ion accu's

AANWIJZING
Bij lage temperaturen verminderen de prestaties van de accu.

AANWIJZING
Sla de accu zo koel en droog mogelijk op.

Om ervoor te zorgen dat de accu's de maximale levensduur bereiken, dient u deze niet meer te ontladen zodra het vermogen duidelijk vermindert.
AANWIJZING
- Gebruikt u het apparaat nog langer, dan wordt het ontladen automatisch beëindigd voordat er cellen kunnen worden beschadigd.
- Laad de accu's op met de goedgekeurde acculaders van Hilti voor Li-ion accu's.

7 Foutopsporing

Fout	Mogelijke oorzaak	Oplossing
Apparaat functioneert niet en 1 LED knippert.	Accu is ontladen.	Accu vervangen en de lege accu opladen.
	Accu te heet of te koud.	Accu op de aanbevolen werktemperatuur brengen.
Apparaat werkt niet en alle 4 LED's knipperen.	Apparaat kortstondig overbelast.	De regelschakelaar loslaten en weer indrukken.
Apparaat functioneert niet.	De accu is niet volledig aangebracht of leeg.	De accu dient met een hoorbare dubbele klik in te klikken of de accu moet worden opgeladen.
	Elektrisch defect.	Accu uit het apparaat nemen en contact opnemen met de Hilti-service.

Fout	Mogelijke oorzaak	Oplossing
Slagmechanisme werkt niet.	Apparaat is te koud.	Apparaat op bedrijfstemperatuur brengen door het kort op de ondergrond te plaatsen en zonder aanzet te laten draaien.
	Functiekeuzeschakelaar op "Boren zonder slag".	Functiekeuzeschakelaar op "Boorhameren" draaien.
	Apparaat is linksom geschakeld.	Apparaat rechtsom schakelen.
Regelschakelaar kan niet worden ingedrukt of is geblokkeerd.	Rechts-/linksloopschakelaar in de middelste stand (transportstand).	Links-/rechtsloopschakelaar naar links of rechts drukken.
Spil draait niet	Toegestane bedrijfstemperatuur van de apparaatelektronica overschreden.	Apparaat laten afkoelen
	Toegestane bedrijfstemperatuur van de accu overschreden.	Accu op de aanbevolen werktemperatuur brengen.
	Accu is ontladen.	Accu vervangen en de lege accu opladen.
Het apparaat schakelt automatisch uit.	Overbelastingsbeveiliging schakelt in.	Regelschakelaar loslaten en opnieuw bedienen, de belasting van het apparaat verminderen.
Accu raakt sneller leeg dan gewoonlijk.	Zeer lage omgevingstemperatuur.	Accu langzaam tot de omgevingstemperatuur laten opwarmen.
Accu vergrendelt niet met een hoorbare "dubbele klik".	Vergrendelpallen van de accu vervuild.	Vergrendelpallen van de accu vergrendelen. Contact opnemen met de Hilti-service wanneer het probleem blijft bestaan.
Sterke hitteontwikkeling bij het apparaat of de accu.	Elektrisch defect.	Het apparaat direct uitschakelen, de accu uit het apparaat verwijderen en contact opnemen met de Hilti-service.
	Apparaat is overbelast (toepassingsgrens overschreden).	Kies het juiste gereedschap voor de toepassing.
Gereedschap kan niet uit de vergrendeling worden gehaald.	Gereedschapopname niet volledig teruggetrokken.	Gereedschapvergrendeling tot de aanslag terugtrekken en het gereedschap verwijderen.
Gereedschap heeft geen effect.	Apparaat is linksom geschakeld.	Apparaat rechtsom schakelen.
	Functiekeuzeschakelaar op "Boren zonder slag".	Functiekeuzeschakelaar op "Hamerboren" draaien.

8 Afval voor hergebruik recyclen

ATTENTIE
Wanneer de uitrusting op ondeskundige wijze wordt afgevoerd kan dit tot het volgende leiden: bij het verbranden van kunststofonderdelen ontstaan giftige verbrandingsgassen, waardoor er personen ziek kunnen worden. Batterijen kunnen ontploffen en daarbij, wanneer ze beschadigd of sterk verwarmd worden, vergiftigingen, brandwonden (door brandend zuur) of milieuvervuiling veroorzaken. Wanneer het apparaat niet zorgvuldig wordt afgevoerd, bestaat de kans dat onbevoegde personen de uitrusting op ondeskundige wijze gebruiken. Hierbij kunt u zichzelf en derden ernstig letsel toebrengen en het milieu vervuilen.

ATTENTIE
Voer defecte accu's onmiddellijk op een verantwoorde wijze af. Zorg ervoor dat kinderen hier niet mee in aanraking komen. Haal de accu's niet uit elkaar en verbrand ze niet.

ATTENTIE
Voer de accu's volgens de nationale voorschriften af of geef verbruikte accu's terug aan Hilti.

Hilti-apparaten zijn voor een groot deel vervaardigd uit materiaal dat kan worden gerecycled. Voor hergebruik is een juiste materiaalscheiding noodzakelijk. In veel landen is Hilti er al op ingesteld om uw oude apparaat voor recycling terug te nemen. Vraag hierover informatie bij de klantenservice van Hilti of bij uw verkoopadviseur.

Alleen voor EU-landen

Geef elektrisch gereedschap niet met het huisvuil mee!

Overeenkomstig de Europese richtlijn inzake oude elektrische en elektronische apparaten en de toepassing daarvan binnen de nationale wetgeving, dient gebruikt elektrisch gereedschap gescheiden te worden ingezameld en te worden afgevoerd naar een recyclingbedrijf dat voldoet aan de geldende milieu-eisen.

9 Fabrieksgarantie op apparatuur

Neem bij vragen over de garantievoorwaarden contact op met uw lokale HILTI dealer.

10 EG-conformiteitsverklaring (origineel)

Omschrijving:	Accu-boorhamer
Type:	TE 4-A22
Generatie:	02
Bouwjaar:	2014

Als de uitsluitend verantwoordelijken voor dit product verklaren wij dat het voldoet aan de volgende voorschriften en normen: 2006/42/EG, 2006/66/EG, tot 19 april 2016: 2004/108/EG, vanaf 20 april 2016: 2014/30/EU, 2011/65/EU, EN 60745-1, EN 60745-2-6, EN ISO 12100.

Hilti Corporation, Feldkircherstrasse 100, FL-9494 Schaan

Paolo Luccini
Head of BA Quality and Process Management
Business Area Electric Tools & Accessories
11/2014

Tassilo Deinzer
Executive Vice President
Business Unit Power Tools & Accessories
11/2014

Technische documentatie bij:

Hilti Entwicklungsgesellschaft mbH
Zulassung Elektrowerkzeuge
Hiltistrasse 6
86916 Kaufering
Deutschland

ΠΡΩΤΟΤΥΠΟ ΟΔΗΓΙΩΝ ΧΡΗΣΗΣ

Επαναφορτιζόμενο περιστροφικό κρουστικό δράπανο TE 4-A22

Πριν από τη θέση σε λειτουργία διαβάστε οπωσδήποτε τις οδηγίες χρήσης.

Φυλάσσετε τις παρούσες οδηγίες χρήσης πάντα στο εργαλείο.

Όταν δίνετε το εργαλείο σε άλλους, βεβαιωθείτε ότι τους έχετε δώσει και τις οδηγίες χρήσης.

Πίνακας περιεχομένων **Σελίδα**

1	Γενικές υποδείξεις	67
2	Υποδείξεις για την ασφάλεια	68
3	Περιγραφή	71
4	Τεχνικά χαρακτηριστικά	72
5	Χειρισμός	73
6	Φροντίδα και συντήρηση	74
7	Εντοπισμός προβλημάτων	74
8	Διάθεση στα απορρίμματα	75
9	Εγγύηση κατασκευαστή, εργαλεία	76
10	Δήλωση συμμόρφωσης ΕΚ (πρωτότυπο)	76

1 Οι αριθμοί παραπέμπουν σε εικόνες. Οι εικόνες βρίσκονται στην αρχή των οδηγιών χρήσης.
Στο κείμενο αυτών των οδηγιών χρήσης ο όρος "το εργαλείο" αναφέρεται πάντοτε στο επαναφορτιζόμενο κρουστικό δράπανο TE 4-A22.

Εξαρτήματα εργαλείου, χειριστήρια και ενδείξεις 1

① Προφυλακτήρας σκόνης
② Τσοκ TE-C CLICK
③ Απασφάλιση εξαρτημάτων
④ Διακόπτης επιλογής λειτουργίας
⑤ Οδηγός βάθους διάτρησης
⑥ Διακόπτης εναλλαγής δεξιόστροφης/αριστερόστροφης λειτουργίας με κλείδωμα
⑦ Διακόπτης ελέγχου
⑧ Χειρολαβή
⑨ Επαναφορτιζόμενη μπαταρία
⑩ Ένδειξη κατάστασης φόρτισης και βλαβών (επαναφορτιζόμενη μπαταρία Li-Ion)
⑪ Κουμπιά απασφάλισης για επαναφορτιζόμενη μπαταρία
⑫ Σύνδεση για μονάδα αναρρόφησης σκόνης TE DRS-4-A(01)
⑬ Πλαϊνή χειρολαβή

el

1 Γενικές υποδείξεις

1.1 Λέξεις επισήμανσης και η σημασία τους

ΚΙΝΔΥΝΟΣ
Για μια άμεσα επικίνδυνη κατάσταση, που οδηγεί σε σοβαρό ή θανατηφόρο τραυματισμό.

ΠΡΟΕΙΔΟΠΟΙΗΣΗ
Για μια πιθανόν επικίνδυνη κατάσταση, που μπορεί να οδηγήσει σε σοβαρό ή θανατηφόρο τραυματισμό.

ΠΡΟΣΟΧΗ
Για μια πιθανόν επικίνδυνη κατάσταση, που ενδέχεται να οδηγήσει σε τραυματισμό ή υλικές ζημιές.

ΥΠΟΔΕΙΞΗ
Για υποδείξεις χρήσης και άλλες χρήσιμες πληροφορίες.

1.2 Επεξήγηση εικονοσυμβόλων και λοιπών υποδείξεων

Σύμβολα προειδοποίησης

Προειδοποίηση για κίνδυνο γενικής φύσης

Σύμβολα υποχρέωσης

Πριν από τη χρήση διαβάστε τις οδηγίες χρήσης

Χρησιμοποιήστε προστατευτικά γάντια

Σύμβολα

Ονομαστικός αριθμός στροφών χωρίς φορτίο

Διάτρηση χωρίς κρούση

Κρουστική διάτρηση

Δεξιόστροφη/ αριστερόστροφη λειτουργία

Σημείο αναγραφής στοιχείων αναγνώρισης στο εργαλείο

Η περιγραφή τύπου βρίσκεται στην πινακίδα τύπου και ο κωδικός σειράς στο πλάι του περιβλήματος του μοτέρ. Αντιγράψτε αυτά τα στοιχεία στις οδηγίες χρήσης και αναφέρετε πάντα αυτά τα στοιχεία όταν απευθύνεστε στην αντιπροσωπεία μας ή στο σέρβις.

Τύπος:

Γενιά: 02

Αρ. σειράς:

2 Υποδείξεις για την ασφάλεια

el

ΥΠΟΔΕΙΞΗ

Στις υποδείξεις ασφαλείας στο κεφάλαιο 2.1 περιλαμβάνονται όλες οι γενικές υποδείξεις ασφαλείας για ηλεκτρικά εργαλεία που πρέπει να τηρούνται σύμφωνα με τα εφαρμοστέα πρότυπα στις οδηγίες χρήσης. Ενδέχεται επομένως να περιλαμβάνονται και υποδείξεις που δεν αφορούν το συγκεκριμένο εργαλείο.

2.1 Γενικές υποδείξεις για την ασφάλεια για ηλεκτρικά εργαλεία

a) **⚠ ΠΡΟΕΙΔΟΠΟΙΗΣΗ**

Διαβάστε όλες τις υποδείξεις για την ασφάλεια και τις οδηγίες. Η παράβλεψη των υποδείξεων ασφαλείας και των οδηγιών μπορεί να προκαλέσει ηλεκτροπληξία, πυρκαγιά και/ή σοβαρούς τραυματισμούς. **Φυλάξτε όλες τις υποδείξεις για την ασφάλεια και τις οδηγίες για μελλοντική χρήση.** Ο όρος "ηλεκτρικό εργαλείο" που χρησιμοποιείται στις υποδείξεις για την ασφάλεια αναφέρεται σε ηλεκτρικά εργαλεία που λειτουργούν συνδέοντάς τα στο ηλεκτρικό δίκτυο (με καλώδιο τροφοδοσίας) και σε ηλεκτρικά εργαλεία που λειτουργούν με επαναφορτιζόμενες μπαταρίες (χωρίς καλώδιο τροφοδοσίας).

2.1.1 Ασφάλεια χώρου εργασίας

a) **Διατηρείτε το χώρο εργασίας σας καθαρό και με καλό φωτισμό.** Η αταξία στο χώρο εργασίας και οι μη φωτισμένες περιοχές μπορεί να οδηγήσουν σε ατυχήματα.

b) **Μην εργάζεστε με το ηλεκτρικό εργαλείο σε περιβάλλον επικίνδυνο για εκρήξεις, στο οποίο υπάρχουν εύφλεκτα υγρά, αέρια ή σκόνη.** Από τα ηλεκτρικά εργαλεία δημιουργούνται σπινθήρες, οι οποίοι μπορεί να αναφλέξουν τη σκόνη ή τις αναθυμιάσεις.

c) **Κατά τη χρήση του ηλεκτρικού εργαλείου κρατάτε μακριά τα παιδιά και άλλα πρόσωπα.** Εάν σας αποσπάσουν την προσοχή, μπορεί να χάσετε τον έλεγχο του εργαλείου.

2.1.2 Ηλεκτρική ασφάλεια

a) **Το φις σύνδεσης του ηλεκτρικού εργαλείου πρέπει να ταιριάζει στην πρίζα. Δεν επιτρέπεται σε καμία περίπτωση η μετατροπή του φις. Μη χρησιμοποιείτε αντάπτορες φις μαζί με γειωμένα ηλεκτρικά εργαλεία.** Τα φις που δεν έχουν υποστεί μετατροπές και οι κατάλληλες πρίζες μειώνουν τον κίνδυνο ηλεκτροπληξίας.

b) **Αποφεύγετε την επαφή του σώματος με γειωμένες επιφάνειες, όπως σωλήνες, καλοριφέρ, ηλεκτρικές κουζίνες και ψυγεία.** Υπάρχει αυξημένος κίνδυνος ηλεκτροπληξίας, όταν το σώμα σας είναι γειωμένο.

c) **Μην εκθέτετε τα ηλεκτρικά εργαλεία σε βροχή ή σε υγρασία.** Η εισχώρηση νερού στο ηλεκτρικό εργαλείο αυξάνει τον κίνδυνο ηλεκτροπληξίας.

d) **Μη χρησιμοποιείτε το καλώδιο για να μεταφέρετε ή να αναρτήσετε το ηλεκτρικό εργαλείο ή για να τραβήξετε το φις από την πρίζα. Κρατάτε το καλώδιο μακριά από υψηλές θερμοκρασίες, λάδια, αιχμηρές ακμές ή περιστρεφόμενα μέρη του εργαλείου.** Τα ελαττωματικά ή τα περιστραμμένα καλώδια αυξάνουν τον κίνδυνο ηλεκτροπληξίας.

e) **Όταν εργάζεστε με το ηλεκτρικό εργαλείο σε υπαίθριους χώρους, χρησιμοποιείτε μόνο καλώδια προέκτασης (μπαλαντέζες), που είναι κατάλληλα για χρήση σε εξωτερικούς χώρους.** Η χρήση ενός καλωδίου προέκτασης κατάλληλου για χρήση σε υπαίθριους χώρους μειώνει τον κίνδυνο ηλεκτροπληξίας.

f) **Εάν δεν μπορεί να αποφευχθεί η λειτουργία του ηλεκτρικού εργαλείου σε περιβάλλον με υγρασία, χρησιμοποιήστε αυτόματο ρελέ.** Η χρήση ενός αυτόματου ρελέ μειώνει τον κίνδυνο ηλεκτροπληξίας.

2.1.3 Ασφάλεια προσώπων

a) **Να είσαστε πάντα προσεκτικοί, να προσέχετε τί κάνετε και να εργάζεστε με το ηλεκτρικό εργαλείο με περίσκεψη. Μη χρησιμοποιείτε το ηλεκτρικό εργαλείο όταν είσαστε κουρασμένοι ή**

όταν βρίσκεστε υπό την επήρεια ναρκωτικών ουσιών, οινοπνεύματος ή φαρμάκων. Μία στιγμή απροσεξίας κατά τη χρήση του ηλεκτρικού εργαλείου μπορεί να οδηγήσει σε σοβαρούς τραυματισμούς.

b) **Φοράτε προσωπικό εξοπλισμό προστασίας και πάντα προστατευτικά γυαλιά.** Φορώντας προσωπικό εξοπλισμό προστασίας, όπως μάσκα προστασίας από τη σκόνη, αντιολισθητικά υποδήματα ασφαλείας, προστατευτικό κράνος ή ωτοασπίδες, ανάλογα με το είδος και τη χρήση του ηλεκτρικού εργαλείου, μειώνεται ο κίνδυνος τραυματισμών.

c) **Αποφεύγετε την ακούσια θέση σε λειτουργία του εργαλείου. Βεβαιωθείτε ότι είναι απενεργοποιημένο το ηλεκτρικό εργαλείο, πριν το συνδέσετε στην παροχή ρεύματος και/ή πριν τοποθετήσετε την μπαταρία και πριν το μεταφέρετε.** Εάν μεταφέροντας το ηλεκτρικό εργαλείο έχετε το δάκτυλό σας στο διακόπτη ή συνδέσετε το εργαλείο στο ρεύμα ενώ ο διακόπτης βρίσκεται στη θέση ON, μπορεί να προκληθούν ατυχήματα.

d) **Απομακρύνετε τα εργαλεία ρύθμισης ή τα κλειδιά από το ηλεκτρικό εργαλείο, πριν το θέσετε σε λειτουργία.** Ένα εργαλείο ή κλειδί που βρίσκεται σε κάποιο περιστρεφόμενο εξάρτημα του ηλεκτρικού εργαλείου, μπορεί να προκαλέσει τραυματισμούς.

e) **Αποφύγετε τις αφύσικες στάσεις του σώματος. Φροντίστε για την ασφαλή στήριξη του σώματός σας και διατηρείτε πάντα την ισορροπία σας.** Έτσι μπορείτε να ελέγχετε καλύτερα το ηλεκτρικό εργαλείο σε μη αναμενόμενες καταστάσεις.

f) **Φοράτε κατάλληλα ρούχα. Μη φοράτε φαρδιά ρούχα ή κοσμήματα. Κρατάτε τα μαλλιά, τα ρούχα και τα γάντια μακριά από περιστρεφόμενα εξαρτήματα.** Τα φαρδιά ρούχα, τα κοσμήματα ή τα μακριά μαλλιά μπορεί να παγιδευτούν από περιστρεφόμενα εξαρτήματα.

g) **Εάν υπάρχει η δυνατότητα σύνδεσης συστημάτων αναρρόφησης και συλλογής σκόνης, βεβαιωθείτε ότι είναι συνδεδεμένα και ότι χρησιμοποιούνται σωστά.** Η χρήση συστήματος αναρρόφησης σκόνης μπορεί να μειώσει τους κινδύνους που προέρχονται από τη σκόνη.

2.1.4 Χρήση και αντιμετώπιση του ηλεκτρικού εργαλείου

a) **Μην υπερφορτίζετε το εργαλείο. Χρησιμοποιείτε για την εργασία σας το ηλεκτρικό εργαλείο που προορίζεται για αυτήν.** Με το κατάλληλο ηλεκτρικό εργαλείο εργάζεστε καλύτερα και με μεγαλύτερη ασφάλεια στην αναφερόμενη περιοχή ισχύος.

b) **Μη χρησιμοποιείτε ποτέ ένα ηλεκτρικό εργαλείο, ο διακόπτης του οποίου είναι χαλασμένος.** Ένα ηλεκτρικό εργαλείο το οποίο δεν μπορεί να τεθεί πλέον σε λειτουργία ή εκτός λειτουργίας είναι επικίνδυνο και πρέπει να επισκευαστεί.

c) **Αποσυνδέστε το φις από την πρίζα και/ή απομακρύνετε τις μπαταρίες πριν διεξάγετε ρυθμίσεις στο εργαλείο, αντικαταστήσετε κάποιο αξεσουάρ ή αποθηκεύσετε το εργαλείο.** Αυτά τα προληπτικά μέτρα ασφαλείας αποτρέπουν την ακούσια εκκίνηση του ηλεκτρικού εργαλείου.

d) **Φυλάτε τα ηλεκτρικά εργαλεία που δε χρησιμοποιείτε μακριά από παιδιά. Μην αφήνετε να χρησιμοποιήσουν το εργαλείο άτομα που δεν είναι εξοικειωμένα με αυτό ή που δεν έχουν διαβάσει τις οδηγίες χρήσης.** Τα ηλεκτρικά εργαλεία είναι επικίνδυνα, όταν χρησιμοποιούνται από άπειρα πρόσωπα.

e) **Φροντίζετε σχολαστικά τα ηλεκτρικά εργαλεία. Ελέγχετε, εάν τα κινούμενα μέρη λειτουργούν άψογα και δεν μπλοκάρουν, εάν έχουν σπάσει κάποια εξαρτήματα ή έχουν υποστεί τέτοια ζημιά ώστε να επηρεάζεται αρνητικά η λειτουργία του ηλεκτρικού εργαλείου. Δώστε τα χαλασμένα εξαρτήματα για επισκευή πριν χρησιμοποιήσετε ξανά το εργαλείο.** Πολλά ατυχήματα οφείλονται σε κακά συντηρημένα ηλεκτρικά εργαλεία.

f) **Διατηρείτε τα εξαρτήματα κοπής αιχμηρά και καθαρά.** Τα σχολαστικά συντηρημένα εξαρτήματα κοπής με αιχμηρές ακμές κολλάνε σπανιότερα και καθοδηγούνται με μεγαλύτερη ευκολία.

g) **Χρησιμοποιείτε το ηλεκτρικό εργαλείο, τα αξεσουάρ, τα εργαλεία ρύθμισης κτλ. σύμφωνα με τις παρούσες οδηγίες. Λαμβάνετε ταυτόχρονα υπόψη τις συνθήκες εργασίες και την προς εκτέλεση εργασία.** Η χρήση ηλεκτρικών εργαλείων για εργασίες διαφορετικές από τις προβλεπόμενες μπορεί να οδηγήσει σε επικίνδυνες καταστάσεις.

2.1.5 Χρήση και αντιμετώπιση του επαναφορτιζόμενου εργαλείου

a) **Φορτίζετε τις μπαταρίες μόνο με φορτιστές που προτείνονται από τον κατασκευαστή.** Υπάρχει κίνδυνος πυρκαγιάς σε φορτιστές που είναι κατάλληλοι για ένα συγκεκριμένο είδος μπαταριών, όταν χρησιμοποιούνται με άλλες μπαταρίες.

b) **Χρησιμοποιείτε μόνο τις προβλεπόμενες για τα ηλεκτρικά εργαλεία επαναφορτιζόμενες μπαταρίες.** Η χρήση άλλων μπαταριών μπορεί να προκαλέσει τραυματισμούς και κίνδυνο πυρκαγιάς.

c) **Κρατήστε τις μπαταρίες που δε χρησιμοποιείτε μακριά από συνδετήρες, κέρματα, κλειδιά, καρφιά, βίδες και άλλα μεταλλικά μικροαντικείμενα, που θα μπορούσαν να προκαλέσουν γεφύρωση των επαφών.** Ένα βραχυκύκλωμα μεταξύ των επαφών της μπαταρίας μπορεί να έχει ως συνέπεια εγκαύματα ή πυρκαγιά.

d) **Σε περίπτωση λανθασμένης χρήσης μπορούν να διαρρεύσουν υγρά από την μπαταρία. Αποφεύγετε κάθε είδους επαφή. Σε περίπτωση ακούσιας επαφής, ξεπλύνετε με νερό. Εάν τα υγρά έρθουν σε επαφή με τα μάτια σας, επισκεφθείτε επιπρόσθετα ένα γιατρό.** Τα υγρά της μπαταρίας ενδέχεται να προκαλέσουν ερεθισμούς ή εγκαύματα στο δέρμα.

2.1.6 Σέρβις

a) **Αναθέτετε την επισκευή του ηλεκτρικού εργαλείου μόνο σε κατάλληλο εξειδικευμένο προσωπικό με χρήση μόνο γνήσιων ανταλλακτικών.** Με

αυτόν τον τρόπο διασφαλίζεται ότι θα διατηρηθεί η ασφάλεια του ηλεκτρικού εργαλείου.

2.2 Υποδείξεις ασφαλείας για δράπανα

a) **Φοράτε ωτοασπίδες.** Η επίδραση του θορύβου μπορεί να προκαλέσει απώλεια ακοής.

b) **Χρησιμοποιείτε τις πρόσθετες χειρολαβές που παραδίδονται μαζί με το εργαλείο.** Η απώλεια του ελέγχου μπορεί να προκαλέσει τραυματισμούς.

c) **Κρατάτε το εργαλείο από τις μονωμένες επιφάνειες συγκράτησης, όταν εκτελείτε εργασίες κατά τις οποίες το ηλεκτρικό εργαλείο ενδέχεται να έρθει σε επαφή με καλυμμένα ηλεκτρικά καλώδια.** Η επαφή με καλώδιο που βρίσκεται υπό τάση μπορεί να θέσει υπό τάση ακόμη και τα μεταλλικά μέρη του εργαλείου και να προκαλέσει ηλεκτροπληξία.

el

2.3 Πρόσθετες υποδείξεις για την ασφάλεια

2.3.1 Ασφάλεια προσώπων

a) **Δεν επιτρέπονται οι παραποιήσεις ή οι μετατροπές στο εργαλείο.**

b) **Κρατάτε το εργαλείο πάντα και με τα δύο χέρια από τις προβλεπόμενες χειρολαβές. Διατηρείτε τις χειρολαβές στεγνές, καθαρές και απαλλαγμένες από λιπαρές ουσίες και γράσα.**

c) **Κάνετε διαλείμματα από την εργασία και ασκήσεις χαλάρωσης δακτύλων για την καλύτερη αιμάτωση των δακτύλων σας.**

d) **Αποφύγετε να ακουμπάτε περιστρεφόμενα εξαρτήματα. Θέστε το εργαλείο σε λειτουργία μόνο όταν βρεθείτε στο χώρο όπου θα εργαστείτε.** Μπορεί να τραυματιστείτε εάν ακουμπήσετε περιστρεφόμενα τμήματα του εργαλείου, ιδίως τα περιστρεφόμενα εξαρτήματα.

e) **Ενεργοποιήστε τη φραγή ενεργοποίησης (διακόπτης δεξιόστροφης/αριστερόστροφης λειτουργίας στη μέση) όταν αποθηκεύετε και μεταφέρετε το εργαλείο.**

f) **Το εργαλείο δεν προορίζεται για αδύναμα άτομα χωρίς ενημέρωση. Κρατάτε το εργαλείο μακριά από παιδιά.**

g) Σκόνη υλικών όπως σοβάδων με περιεκτικότητα σε μόλυβδο, ορισμένων ειδών ξύλου, μπετόν / τοιχοποιίας / πετρωμάτων που περιέχουν χαλαζίες και ορυκτών καθώς και μετάλλων μπορεί να είναι επιβλαβής για την υγεία. Η επαφή ή η εισπνοή σκόνης μπορεί να προκαλέσει αλλεργικές αντιδράσεις και/ή παθήσεις του αναπνευστικού συστήματος του χρήστη ή ατόμων που βρίσκονται κοντά. Συγκεκριμένα είδη σκόνης, όπως για παράδειγμα η σκόνη από δρυ ή οξιά θεωρούνται ως καρκινογόνα, ιδίως σε συνδυασμό με πρόσθετες ουσίες επεξεργασίας ξύλου (χρωμάτια, υλικά προστασίας ξυλείας). Η εργασία με υλικά με αμίαντο επιτρέπεται μόνο από εξειδικευμένο προσωπικό. **Χρησιμοποιείτε κατά το δυνατό σύστημα αναρρόφησης σκόνης. Για την επίτευξη μεγάλου βαθμού απορρόφησης της σκόνης, χρησιμοποιείτε κατάλληλο φορητό αποκονιωτή. Φοράτε ενδεχομένως μάσκα προστασίας της αναπνοής, η οποία να είναι κατάλληλη για την εκάστοτε σκόνη. Φροντίστε για καλό αερισμό του χώρου εργασίας. Προσέξτε τις διατάξεις που ισχύουν στη χώρα σας για τα υλικά που πρόκειται να επεξεργαστείτε.**

h) **Στις εργασίες διαμπερούς διάτρησης απομονώστε την περιοχή που βρίσκεται πίσω από το σημείο που εργάζεστε**. Μπορεί να πέσουν κομμάτια και να τραυματίσουν άλλα άτομα.

i) **Ελέγξτε την περιοχή εργασίας πριν από την έναρξη της εργασίας για καλυμμένα ηλεκτρικά καλώδια, σωλήνες αερίου και ύδρευσης, π.χ. με ανιχνευτή μετάλλων.** Τα εξωτερικά μεταλλικά μέρη στο εργαλείο μπορεί να μεταφέρουν τάση, εάν π.χ. κατά λάθος προκαλέσετε ζημιά σε ένα ηλεκτρικό καλώδιο. Αυτό αποτελεί σοβαρό κίνδυνο για ηλεκτροπληξία.

j) Το εργαλείο έχει, ανάλογα με τις δυνατότητες χρήσης του, μεγάλη ροπή στρέψης. **Χρησιμοποιείτε την πλαϊνή χειρολαβή και εργάζεστε κρατώντας το εργαλείο πάντα με τα δύο χέρια.** Ο χρήστης πρέπει να είναι προετοιμασμένος για το ενδεχόμενο να μπλοκάρει ξαφνικά το εργαλείο.

k) **Ασφαλίστε το προς επεξεργασία αντικείμενο. Χρησιμοποιήστε εργαλεία σύσφιξης ή μια μέγγενη, για να ακινητοποιήσετε το αντικείμενο.** Με αυτόν τον τρόπο συγκρατείται καλύτερα από ό,τι με το χέρι και, εκτός αυτού έχετε ελεύθερα και τα δύο χέρια για το χειρισμό του εργαλείου.

2.3.2 Επιμελής χειρισμός και χρήση επαναφορτιζόμενων εργαλείων

a) **Βεβαιωθείτε ότι το εργαλείο είναι εκτός λειτουργίας, πριν τοποθετήσετε την επαναφορτιζόμενη μπαταρία.** Η τοποθέτηση της μπαταρίας σε ηλεκτρικό εργαλείο που είναι ενεργοποιημένο μπορεί να οδηγήσει σε ατυχήματα.

b) **Προσέξτε τις ειδικές οδηγίες για τη μεταφορά, την αποθήκευση και τη λειτουργία των επαναφορτιζόμενων μπαταριών Li-Ion.**

c) **Κρατάτε τις επαναφορτιζόμενες μπαταρίες μακριά από υψηλές θερμοκρασίες και τη φωτιά.** Υπάρχει κίνδυνος έκρηξης.

d) **Δεν επιτρέπεται να αποσυναρμολογείτε, να συμπιέζετε, να θερμαίνετε πάνω από τους 80°C ή να καίτε τις επαναφορτιζόμενες μπαταρίες.** Διαφορετικά υπάρχει κίνδυνος πυρκαγιάς, εκρήξεων και χημικών εγκαυμάτων.

e) **Χρησιμοποιείτε αποκλειστικά και μόνο τις επαναφορτιζόμενες μπαταρίες που είναι εγκεκριμένες για το εκάστοτε εργαλείο.** Σε περίπτωση χρήσης μη εγκεκριμένων επαναφορτιζόμενων μπαταριών ή χρήσης των επαναφορτιζόμενων μπαταριών για μη εγκεκριμένους τομείς χρήσης υπάρχει κίνδυνος πυρκαγιάς και εκρήξεων.

f) **Οι επαναφορτιζόμενες μπαταρίες (για παράδειγμα μπαταρίες με ρωγμές, σπασμένα τμήματα, λυγισμένες και/ή στραβωμένες επαφές) δεν επιτρέπεται ούτε να φορτίζονται ούτε να εξακολουθούν να χρησιμοποιούνται.**

g) Εάν η μπαταρία καίει υπερβολικά όταν την ακουμπάτε, ενδέχεται να έχει υποστεί ζημιά. **Τοποθε-**

τήστε το εργαλείο σε ένα μη εύφλεκτο σημείο σε επαρκή απόσταση από εύφλεκτα υλικά, από όπου μπορείτε να το παρατηρείτε και αφήστε το να κρυώσει. Απευθυνθείτε στο σέρβις της Hilti, αφού κρυώσει η μπαταρία.

3 Περιγραφή

3.1 Κατάλληλη χρήση

Το TE 4-A22 είναι ένα επαναφορτιζόμενο κρουστικό δράπανο με συμπλέκτη ολίσθησης που καθοδηγείται με το χέρι για βίδωμα και ξεβίδωμα βιδών, για διάτρηση σε χάλυβα, ξύλο και τοιχοποιία και για κρουστική διάτρηση σε μπετόν και τοιχοποιία.
Για εργασία χωρίς δημιουργία σκόνης σας προσφέρεται η μονάδα αναρρόφησης σκόνης TE DRS-4-A (01) ως αξεσουάρ για το δράπανο TE 4-A22 (02) της Hilti.
Χρησιμοποιείτε μόνο τους φορτιστές και τις επαναφορτιζόμενες μπαταρίες που προτείνονται από τη Hilti.
Το εργαλείο προορίζεται για τον επαγγελματία χρήστη και ο χειρισμός, η συντήρηση και η επισκευή του επιτρέπεται μόνο από εξουσιοδοτημένο, ενημερωμένο προσωπικό. Το προσωπικό αυτό πρέπει να έχει ενημερωθεί ειδικά για τους κινδύνους που ενδέχεται να παρουσιαστούν. Από το εργαλείο και τα βοηθητικά του μέσα ενδέχεται να προκληθούν κίνδυνοι, όταν ο χειρισμός του γίνεται με ακατάλληλο τρόπο από μη εκπαιδευμένο προσωπικό ή όταν δεν χρησιμοποιούνται με κατάλληλο τρόπο.
Μη χρησιμοποιείτε τις επαναφορτιζόμενες μπαταρίες ως πηγές ενέργειας για καταναλωτές που δεν αναφέρονται ρητά.
Για να αποφύγετε κινδύνους τραυματισμού, χρησιμοποιήστε μόνο γνήσια αξεσουάρ και εξαρτήματα της Hilti.
Προσέξτε τις εθνικές απαιτήσεις προστασίας κατά την εργασία.

el

3.2 Στον βασικό εξοπλισμό ανήκουν τα εξής:

1 Δράπανο με πλαϊνή χειρολαβή και οδηγό βάθους
1 Οδηγίες χρήσης

ΥΠΟΔΕΙΞΗ
Αξεσουάρ θα βρείτε στο Hilti Center ή online στη διεύθυνση **www.hilti.com**.

3.3 Για τη λειτουργία του εργαλείου απαιτούνται επιπρόσθετα

Μία κατάλληλη, προτεινόμενη μπαταρία (βλέπε πίνακα Τεχνικά χαρακτηριστικά) και ένας κατάλληλος φορτιστής από τη σειρά C 4/36. Για περισσότερες πληροφορίες για τη φόρτιση, συμβουλευτείτε τις οδηγίες χρήσης του φορτιστή.

3.4 Κατάσταση φόρτισης επαναφορτιζόμενης μπαταρίας Li-Ion

Η επαναφορτιζόμενη μπαταρία Li-Ion διαθέτει ένδειξη κατάστασης φόρτισης. Κατά τη διαδικασία φόρτισης, η κατάσταση φόρτισης φαίνεται από την ένδειξη στην επαναφορτιζόμενη μπαταρία (βλέπε οδηγίες χρήσης φορτιστή). Στην κατάσταση ηρεμίας, η κατάσταση φόρτισης εμφανίζεται με τα τέσσερα LED για τρία δευτερόλεπτα πατώντας ένα από τα κουμπιά μανδάλωσης στην επαναφορτιζόμενη μπαταρία ή τοποθετώντας την μπαταρία στο εργαλείο.

LED μόνιμα αναμμένο	LED αναβοσβήνει	Κατάσταση φόρτισης C
LED 1, 2, 3, 4	-	C ≧ 75 %
LED 1, 2, 3	-	50 % ≦ C < 75 %
LED 1, 2	-	25 % ≦ C < 50 %
LED 1	-	10 % ≦ C < 25 %
-	LED 1	C < 10 %

ΥΠΟΔΕΙΞΗ
Κατά την εργασία και αμέσως μετά την εργασία δεν είναι δυνατή η εμφάνιση της κατάστασης φόρτισης. Όταν αναβοσβήνουν τα LED της ένδειξης κατάστασης φόρτισης της μπαταρίας, προσέξτε τις υποδείξεις στο κεφάλαιο 9.

4 Τεχνικά χαρακτηριστικά

Διατηρούμε το δικαίωμα τεχνικών τροποποιήσεων!

Εργαλείο	TE 4-A22
Ονομαστική τάση (συνεχής τάση)	21,6 V
Βάρος σύμφωνα με EPTA-Procedure 01/2003	3,3 kg
Ονομαστικός αριθμός στροφών χωρίς φορτίο n_0	1.090/min
Ενέργεια μίας κρούσης σύμφωνα με EPTA-Procedure 05/2009	2,0 J
Περιοχή διάτρησης σε μπετόν/τοίχο (κρουστική διάτρηση)	5...16 mm
Περιοχή διάτρησης σε ξύλο (πλήρες τρυπάνι)	3...20 mm
Περιοχή διάτρησης σε ξύλο (σπιράλ τρυπάνι)	Μεγ. 14 mm
Περιοχή διάτρησης σε μέταλλο (πλήρες μέταλλο)	3...10 mm

el

ΥΠΟΔΕΙΞΗ

Οι αναφερόμενες στις παρούσες οδηγίες τιμές ηχητικής πίεσης και κραδασμών έχουν μετρηθεί σύμφωνα με μια τυποποιημένη μέθοδο μέτρησης και μπορούν να χρησιμοποιηθούν για τη σύγκριση μεταξύ ηλεκτρικών εργαλείων. Είναι επίσης κατάλληλες για πρόχειρη εκτίμηση των εκθέσεων. Τα αναφερόμενα στοιχεία αντιπροσωπεύουν τις κύριες εφαρμογές του ηλεκτρικού εργαλείου. Εάν ωστόσο το ηλεκτρικό εργαλείο χρησιμοποιηθεί σε άλλες εφαρμογές, με διαφορετικά εξαρτήματα ή με ελλιπή συντήρηση, ενδέχεται να διαφέρουν τα στοιχεία. Το γεγονός αυτό μπορεί να αυξήσει σημαντικά τις εκθέσεις σε όλη τη διάρκεια του χρόνου εργασίας. Για μια ακριβής εκτίμηση της έκθεσης θα πρέπει να συνυπολογίζονται και οι χρόνοι, στους οποίους είναι απενεργοποιημένο το εργαλείο ή λειτουργεί μεν, αλλά δεν χρησιμοποιείται πραγματικά. Το γεγονός αυτό μπορεί να μειώσει σημαντικά τις εκθέσεις σε όλη τη διάρκεια του χρόνου εργασίας. Καθορίστε πρόσθετα μέτρα ασφαλείας για την προστασία του χρήστη από την επίδραση του θορύβου και/ή των κραδασμών, όπως για παράδειγμα: Συντήρηση ηλεκτρικού εργαλείου και εξαρτημάτων, διατήρηση χεριών σε κανονική θερμοκρασία, οργάνωση των σταδίων εργασίας.

Πληροφορίες για θορύβους και κραδασμούς (υπολογισμένους κατά EN 60745-2-6):

Τυπική μέτρηση στάθμης θορύβου τύπου A, L_{WA}	99 dB (A)
Τυπική μέτρηση τύπου A, επιπέδου πίεσης., L_{pA}	88 dB (A)
Ανακρίβεια για τις αναφερόμενες στάθμες θορύβου, K	3 dB (A)
Τριαξονικές τιμές δόνησης (άθροισμα διανύσματος δόνησης)	υπολογισμένες κατά EN 60745-2-6
Κρουστική διάτρηση σε μπετόν, $a_{h, HD}$	11 m/s²
Διάτρηση σε μέταλλο, $a_{h, D}$	5,5 m/s²
Ανασφάλεια (K) για τριαξονικές τιμές δόνησης	1,5 m/s²

ΥΠΟΔΕΙΞΗ

Με την επαναφορτιζόμενη μπαταρία B22/1.6Ah επιτυγχάνεται μειωμένη ισχύς του εργαλείου.

Επαναφορτιζόμενη μπαταρία	B 22/5.2 Li-Ion (01)	B 22/3.3 Li-Ion	B 22/2.6 Li-Ion (02)	B 22/1.6 Li-Ion
Ονομαστική τάση	21,6 V	21,6 V	21,6 V	21,6 V
Χωρητικότητα	5,2 Ah	3,3 Ah	2,6 Ah	1,6 Ah
Περιεχόμενο ενέργειας	112,32 Wh	71,28 Wh	56,16 Wh	34,56 Wh
Βάρος	0,78 kg	0,78 kg	0,48 kg	0,48 kg

5 Χειρισμός

ΚΙΝΔΥΝΟΣ
Αφαιρέστε την επαναφορτιζόμενη μπαταρία από το εργαλείο, πριν πραγματοποιήσετε ρυθμίσεις στο εργαλείο, αντικαταστήσετε αξεσουάρ ή αποθέσετε το εργαλείο. Αυτά τα προληπτικά μέτρα ασφαλείας αποτρέπουν την ακούσια εκκίνηση του εργαλείου.

ΠΡΟΣΟΧΗ
Βεβαιωθείτε πριν από την τοποθέτηση της επαναφορτιζόμενης μπαταρίας, ότι το εργαλείο είναι εκτός λειτουργίας και ότι είναι ενεργοποιημένη η φραγή ενεργοποίησης (διακόπτης δεξιόστροφης/αριστερόστροφης λειτουργίας στη μέση).

ΠΡΟΣΟΧΗ
Όταν το τρυπάνι κολλήσει, το εργαλείο εκτρέπεται προς το πλάι. **Χρησιμοποιείτε το εργαλείο πάντα με την πλαϊνή χειρολαβή και κρατάτε το εργαλείο γερά και με τα δύο χέρια, ώστε να δημιουργείται αντίθετη ροπή και να ενεργοποιηθεί ο συμπλέκτης ολίσθησης σε περίπτωση που κολλήσει το τρυπάνι. Στερεώνετε τα μη σταθερά προς επεξεργασία υλικά με εργαλείο σύσφιξης ή με μέγγενη.**

5.1 Προετοιμασία

ΠΡΟΣΟΧΗ
Απομακρύνετε τον οδηγό βάθους διάτρησης από την πλαϊνή χειρολαβή και το εξάρτημα από το τσοκ για να αποφύγετε τραυματισμό.

ΠΡΟΣΟΧΗ
Για την αλλαγή εξαρτημάτων χρησιμοποιήστε προστατευτικά γάντια, δεδομένου ότι τα εξαρτήματα καίνε από τη χρήση ή μπορεί να έχουν αιχμηρές ακμές.

5.1.1 Τοποθέτηση μπαταρίας 2

ΠΡΟΣΟΧΗ
Μια επαναφορτιζόμενη μπαταρία που έχει πέσει κάτω μπορεί να θέσει σε κίνδυνο εσάς και άλλους.

Ελέγξτε εάν έχουν τοποθετηθεί καλά οι επαναφορτιζόμενες μπαταρίες στο εργαλείο.

5.1.2 Αφαίρεση επαναφορτιζόμενης μπαταρίας 3

5.1.3 Μεταφορά και αποθήκευση επαναφορτιζόμενων μπαταριών

ΠΡΟΣΟΧΗ
Κίνδυνος πυρκαγιάς. Μην αποθηκεύετε και μην μεταφέρετε τις επαναφορτιζόμενες μπαταρίες ποτέ χύδην. Κίνδυνος από βραχυκύκλωμα.

Τραβήξτε την επαναφορτιζόμενη μπαταρία από τη θέση ασφάλισης (θέση λειτουργίας) στην πρώτη θέση ασφάλισης (θέση μεταφοράς).
Κατά την αποστολή επαναφορτιζόμενων μπαταριών (οδικώς, σιδηροδρομικώς, θαλασσίως ή αεροπορικώς) ακολουθήστε τους εθνικούς και διεθνείς κανονισμούς μεταφοράς.

5.1.4 Τοποθέτηση και ρύθμιση πλαϊνής χειρολαβής 4

5.1.5 Τοποθέτηση εξαρτήματος 5

ΠΡΟΣΟΧΗ
Η χρήση ενός ακατάλληλου γράσου μπορεί να προκαλέσει ζημιές στο εργαλείο. **Χρησιμοποιείτε μόνο γνήσιο γράσο της Hilti.**

ΥΠΟΔΕΙΞΗ
Τραβώντας το εξάρτημα, ελέγξτε μετά την τοποθέτηση, εάν έχει ασφαλίσει σωστά.

5.1.6 Αφαίρεση εξαρτήματος 6

5.2 Λειτουργία

ΥΠΟΔΕΙΞΗ
Το σύστημα απενεργοποιείται αυτόματα όταν είναι άδεια η μπαταρία.

ΠΡΟΣΟΧΗ
Από την επεξεργασία του υποστρώματος μπορεί να πεταχτούν θραύσματα υλικού. **Χρησιμοποιήστε προστατευτικά γυαλιά, προστατευτικά γάντια και, εάν δε χρησιμοποιείτε συσκευή απορρόφησης σκόνης, μια απλή μάσκα προστασίας της αναπνοής.** Τα θραύσματα του υλικού μπορεί να προκαλέσουν τραυματισμούς στο σώμα και στα μάτια.

ΥΠΟΔΕΙΞΗ
Κατά τη διάρκεια της λειτουργίας δεν επιτρέπεται να ενεργοποιηθεί ο διακόπτης λειτουργίας.

5.2.1 Διακόπτης επιλογής λειτουργίας

5.2.1.1 Ρύθμιση λειτουργίας διάτρησης χωρίς κρούση 7

5.2.1.2 Ρύθμιση λειτουργίας διάτρησης με κρούση (κρουστική διάτρηση) 8

5.2.2 Δεξιόστροφη/αριστερόστροφη λειτουργία

ΠΡΟΣΟΧΗ
Δεν επιτρέπεται η ενεργοποίηση του διακόπτη δεξιόστροφης/αριστερόστροφης λειτουργίας κατά τη λειτουργία του εργαλείου.

5.2.3 Τοποθέτηση και ρύθμιση οδηγού βάθους διάτρησης 9

el

6 Φροντίδα και συντήρηση

ΠΡΟΕΙΔΟΠΟΙΗΣΗ
Επισκευές σε ηλεκτρικά μέρη επιτρέπεται να διενεργούνται μόνο από εξειδικευμένο ηλεκτρολόγο.

6.1 Φροντίδα του εργαλείου

ΠΡΟΣΟΧΗ
Διατηρήστε το εργαλείο, ιδίως τις επιφάνειες της λαβής, στεγνό, καθαρό και χωρίς λάδια και γράσα. Μη χρησιμοποιείτε υλικά περιποίησης που περιέχουν σιλικόνη.

Ποτέ μη χρησιμοποιείτε το εργαλείο με βουλωμένες σχισμές αερισμού! Καθαρίζετε τις σχισμές αερισμού προσεκτικά με μια στεγνή βούρτσα. Εμποδίστε την εισχώρηση ξένων σωμάτων στο εσωτερικό του εργαλείου. Καθαρίζετε τακτικά την εξωτερική πλευρά του εργαλείου με ένα ελαφρά βρεγμένο πανί καθαρισμού. Μη χρησιμοποιείτε συσκευή ψεκασμού, συσκευή εκτόξευσης δέσμης ατμού ή τρεχούμενο νερό για τον καθαρισμό! Με αυτόν τον τρόπο μπορεί να επηρεαστεί αρνητικά η ηλεκτρική ασφάλεια του εργαλείου.

el

6.2 Καθαρισμός και αντικατάσταση προφυλακτήρα σκόνης

Καθαρίζετε τακτικά τον προφυλακτήρα σκόνης στο τσοκ με ένα καθαρό, στεγνό πανί. Σκουπίστε προσεκτικά το στεγανοποιητικό χείλος και επαλείψτε το ξανά ελαφρά με γράσο της Hilti. Πρέπει να αντικαταστήσετε οπωσδήποτε τον προφυλακτήρα σκόνης σε περίπτωση που έχει υποστεί ζημιά το στεγανοποιητικό χείλος. Εισάγετε ένα κατσαβίδι στο πλάι κάτω από τον προφυλακτήρα σκόνης και αφαιρέστε τον πιέζοντας προς τα εμπρός. Καθαρίστε την επιφάνεια έδρασης και τοποθετήστε τον καινούργιο προφυλακτήρα σκόνης. Πιέστε δυνατά, μέχρι να κουμπώσει.

6.3 Φροντίδα επαναφορτιζόμενων μπαταριών Li-Ion

ΥΠΟΔΕΙΞΗ
Σε χαμηλές θερμοκρασίες πέφτει η απόδοση της μπαταρίας.

ΥΠΟΔΕΙΞΗ
Αποθηκεύετε την επαναφορτιζόμενη μπαταρία κατά το δυνατό σε δροσερό και στεγνό χώρο.

Για τη μέγιστη διάρκεια ζωής των επαναφορτιζόμενων μπαταριών, τερματίστε την αποφόρτιση μόλις μειωθεί αισθητά η ισχύς της μπαταρίας.
ΥΠΟΔΕΙΞΗ
- Σε περίπτωση συνέχισης της λειτουργίας η αποφόρτιση τερματίζεται αυτόματα, πριν μπορέσουν να υποστούν ζημιά τα στοιχεία της μπαταρίας.
- Φορτίζετε τις μπαταρίες με τους εγκεκριμένους φορτιστές της Hilti για μπαταρίες Li-Ion.

7 Εντοπισμός προβλημάτων

Βλάβη	Πιθανή αιτία	Αντιμετώπιση
Το εργαλείο δε λειτουργεί και αναβοσβήνει 1 LED.	Η μπαταρία είναι αποφορτισμένη.	Αντικαταστήστε την μπαταρία και φορτίστε την άδεια μπαταρία.
	Επαναφορτιζόμενη μπαταρία πολύ ζεστή ή πολύ κρύα.	Φέρτε την μπαταρία στην προτεινόμενη θερμοκρασία λειτουργίας.
Το εργαλείο δεν λειτουργεί και αναβοσβήνουν και τα 4 LED.	Βραχυπρόθεσμη υπερφόρτωση εργαλείου.	Αφήστε ελεύθερο και πατήστε ξανά το διακόπτη ελέγχου.
Το εργαλείο δε λειτουργεί.	Δεν έχει τοποθετηθεί πλήρως η μπαταρία ή είναι άδεια.	Η μπαταρία πρέπει να κουμπώσει κάνοντας διπλό κλικ ή πρέπει να φορτιστεί η μπαταρία.
	Ηλεκτρική βλάβη.	Αφαιρέστε την μπαταρία από το εργαλείο και απευθυνθείτε στο σέρβις της Hilti.
Απουσία κρούσης.	Το εργαλείο είναι πολύ κρύο.	Φέρτε το εργαλείο σε θερμοκρασία λειτουργίας ακουμπώντας το σύντομα στο υπόστρωμα και αφήνοντάς το να περιστρέφεται χωρίς φορτίο.
	Διακόπτης επιλογής λειτουργίας στη "διάτρηση χωρίς κρούση".	Αλλαγή θέσης διακόπτη επιλογής λειτουργίας σε "κρουστική διάτρηση".
	Το εργαλείο έχει τεθεί σε αριστερόστροφη λειτουργία.	Θέστε το εργαλείο σε δεξιόστροφη λειτουργία.
Δεν υπάρχει η δυνατότητα πίεσης του διακόπτη ελέγχου ή έχει μπλοκάρει.	Διακόπτης αριστερόστροφης/δεξιόστροφης λειτουργίας στη μεσαία θέση (θέση μεταφοράς).	Πιέστε το διακόπτη αριστερόστροφης/δεξιόστροφης λειτουργίας προς τα αριστερά ή δεξιά.

Βλάβη	Πιθανή αιτία	Αντιμετώπιση
Ο άξονας του εργαλείου δεν περιστρέφεται	Υπέρβαση επιτρεπόμενης θερμοκρασίας λειτουργίας στο ηλεκτρονικό σύστημα του εργαλείου.	Αφήστε το εργαλείο να κρυώσει.
	Υπέρβαση επιτρεπόμενης θερμοκρασίας λειτουργίας της επαναφορτιζόμενης μπαταρίας.	Φέρτε την επαναφορτιζόμενη μπαταρία στην προτεινόμενη θερμοκρασία λειτουργίας.
	Η μπαταρία είναι αποφορτισμένη.	Αντικαταστήστε την μπαταρία και φορτίστε την άδεια μπαταρία.
Το εργαλείο απενεργοποιείται αυτόματα.	Ενεργοποιείται η προστασία υπερφόρτισης.	Αφήστε ελεύθερο το διακόπτη ελέγχου και πατήστε τον ξανά, μειώστε την καταπόνηση του εργαλείου.
Η μπαταρία αδειάζει πιο γρήγορα από ό,τι συνήθως.	Πολύ χαμηλή θερμοκρασία περιβάλλοντος.	Αφήστε την μπαταρία να φτάσει αργά στη θερμοκρασία περιβάλλοντος.
Η μπαταρία δεν κουμπώνει αισθητά κάνοντας "διπλό κλικ".	Προεξοχές ασφάλισης στην μπαταρία λερωμένες.	Καθαρίστε τις προεξοχές ασφάλισης και κουμπώστε την μπαταρία. Επισκεφθείτε το σέρβις της Hilti σε περίπτωση που εξακολουθεί να υπάρχει το πρόβλημα.
Έντονη αύξηση θερμοκρασίας στο εργαλείο ή στην μπαταρία.	Ηλεκτρική βλάβη.	Θέστε αμέσως εκτός λειτουργίας το εργαλείο, αφαιρέστε την μπαταρία από το εργαλείο, παρατηρήστε, αφήστε το να κρυώσει και απευθυνθείτε στο σέρβις της Hilti.
	Το εργαλείο έχει υπερφορτωθεί (υπέρβαση ορίου χρήσης).	Επιλογή εργαλείου σύμφωνα με τη χρήση.
Το εξάρτημα δεν μπορεί να αφαιρεθεί από το μηχανισμό ασφάλισης.	Δεν έχετε τραβήξει τελείως προς τα πίσω το τσοκ.	Τραβήξτε πίσω το μηχανισμό ασφάλισης εργαλείων μέχρι να τερματίσει και αφαιρέστε το εξάρτημα.
Το εξάρτημα δεν προχωράει.	Το εργαλείο έχει τεθεί σε αριστερόστροφη λειτουργία.	Θέστε το εργαλείο σε δεξιόστροφη λειτουργία.
	Διακόπτης επιλογής λειτουργίας στη "διάτρηση χωρίς κρούση".	Αλλαγή θέσης διακόπτη επιλογής λειτουργίας σε "κρουστική διάτρηση".

8 Διάθεση στα απορρίμματα

ΠΡΟΣΟΧΗ
Σε περίπτωση ακατάλληλης απόρριψης του εξοπλισμού μπορούν να παρουσιαστούν τα ακόλουθα: Κατά την καύση πλαστικών μερών δημιουργούνται τοξικά αέρια, που μπορούν να προκαλέσουν ασθένειες. Οι μπαταρίες μπορεί να εκραγούν και να προκαλέσουν έτσι δηλητηριάσεις, εγκαύματα, χημικά εγκαύματα ή ρύπανση στο περιβάλλον, όταν υποστούν ζημιά ή εκτεθούν σε υψηλές θερμοκρασίες. Πετώντας το εργαλείο απλά στα σκουπίδια, επιτρέπετε σε αναρμόδια πρόσωπα να χρησιμοποιήσουν ακατάλληλα τον εξοπλισμό. Ενδέχεται να τραυματίσουν σοβαρά τον εαυτό τους ή τρίτους καθώς και να ρυπάνουν το περιβάλλον.

ΠΡΟΣΟΧΗ
Πετάξτε αμέσως τις ελαττωματικές μπαταρίες. Μακριά από παιδιά. Μην αποσυναρμολογείτε τις επαναφορτιζόμενες μπαταρίες και μην τις καίτε.

ΠΡΟΣΟΧΗ
Διαθέτετε τις μπαταρίες στα απορρίμματα σύμφωνα με τις εθνικές διατάξεις ή επιστρέψτε τις παλιές μπαταρίες στη Hilti.

Τα εργαλεία της Hilti είναι κατασκευασμένα σε μεγάλο ποσοστό από ανακυκλώσιμα υλικά. Προϋπόθεση για την ανακύκλωσή τους είναι ο κατάλληλος διαχωρισμός των υλικών. Σε πολλές χώρες, η Hilti έχει οργανωθεί ήδη ώστε να μπορείτε να επιστρέφετε το παλιό σας εργαλείο για ανακύκλωση. Ρωτήστε το τμήμα εξυπηρέτησης πελατών της Hilti ή τον σύμβουλο πωλήσεων.

Μόνο για τις χώρες της ΕΕ

Μην πετάτε τα ηλεκτρικά εργαλεία στον κάδο οικιακών απορριμμάτων!

Σύμφωνα με την ευρωπαϊκή οδηγία περί ηλεκτρικών και ηλεκτρονικών συσκευών και την ενσωμάτωσή της στο εθνικό δίκαιο, τα ηλεκτρικά εργαλεία πρέπει να συλλέγονται ξεχωριστά και να επιστρέφονται για ανακύκλωση με τρόπο φιλικό προς το περιβάλλον.

9 Εγγύηση κατασκευαστή, εργαλεία

Για ερωτήσεις σχετικά με τους όρους εγγύησης απευθυνθείτε στον τοπικό συνεργάτη της HILTI.

10 Δήλωση συμμόρφωσης ΕΚ (πρωτότυπο)

Περιγραφή:	Επαναφορτιζόμενο περιστροφικό κρουστικό δράπανο
Περιγραφή τύπου:	TE 4-A22
Γενιά:	02
Έτος κατασκευής:	2014

Δηλώνουμε ως μόνοι υπεύθυνοι, ότι αυτό το προϊόν ανταποκρίνεται στις ακόλουθες οδηγίες και πρότυπα: 2006/42/ΕΚ, 2006/66/ΕΚ, έως 19 Απριλίου 2016: 2004/108/ΕΚ, από 20 Απριλίου 2016: 2014/30/ΕΕ, 2011/65/ΕΕ, EN 60745-1, EN 60745-2-6, EN ISO 12100.

Hilti Corporation, Feldkircherstrasse 100, FL-9494 Schaan

Paolo Luccini
Head of BA Quality and Process Management
Business Area Electric Tools & Accessories
11/2014

Tassilo Deinzer
Executive Vice President
Business Unit Power Tools & Accessories
11/2014

Τεχνική τεκμηρίωση στην:

Hilti Entwicklungsgesellschaft mbH
Zulassung Elektrowerkzeuge
Hiltistrasse 6
86916 Kaufering
Deutschland

EREDETI HASZNÁLATI UTASÍTÁS

TE 4-A22 Akkumulátoros fúrókalapács

Üzembe helyezés előtt feltétlenül olvassa el a használati utasítást.

Ezt a használati utasítást mindig tartsa együtt a géppel.

Amikor valakinek odaadja a gépet használat céljából, győződjön meg arról, hogy ez a használati utasítás is a gép mellett van.

Tartalomjegyzék	oldal
1 Általános információk	77
2 Biztonsági előírások	78
3 A gép leírása	80
4 Műszaki adatok	81
5 Üzemeltetés	82
6 Ápolás és karbantartás	83
7 Hibakeresés	84
8 Hulladékkezelés	85
9 Gépek gyártói garanciája	85
10 EK-megfelelőségi nyilatkozat (eredeti)	86

1 Ezek a számok a megfelelő ábrákra vonatkoznak. Az ábrák a használati utasítás elején találhatók.
Jelen használati utasítás szövegében a »gép« szó mindig a TE 4-A36 akkumulátoros fúrókalapácsot jelöli.

A gép részei, kezelő- és kijelzőegységek 1

① Porvédő sapka
② TE-C CLICK tokmány
③ Szerszám kireteszelése
④ Funkcióválasztó kapcsoló
⑤ Mélységütköző
⑥ Jobb / bal forgásirányváltó kapcsoló bekapcsolásgátlóval
⑦ Indítókapcsoló
⑧ Oldalmarkolat
⑨ Akkumulátor
⑩ Töltésállapot kijelző és hibajelző (Li-ion akkuegységek)
⑪ Akkuegység kireteszelő gombjai
⑫ TE DRS-4-A(01) porelszívó modul csatlakozója
⑬ Markolat

hu

1 Általános információk

1.1 Figyelmeztetések és jelentésük

VESZÉLY
Ezt a szót használjuk arra, hogy felhívjuk a figyelmet egy lehetséges veszélyhelyzetre, amely súlyos testi sérülést okozhat, vagy halálhoz vezető közvetlen veszélyt jelöl.

FIGYELMEZTETÉS
Ezt a szót használjuk arra, hogy felhívjuk a figyelmet egy lehetséges veszélyhelyzetre, amely súlyos személyi sérülést vagy halált okozhat.

VIGYÁZAT
Ezt a szót használjuk arra, hogy felhívjuk a figyelmet egy lehetséges veszélyhelyzetre, amely kisebb személyi sérüléshez, vagy a gép, illetve más eszköz tönkremeneteléhez vezethet.

TUDNIVALÓ
Ezt a szót használjuk arra, hogy felhívjuk a figyelmet az alkalmazási útmutatókra és más hasznos információkra.

1.2 Ábrák értelmezése és további információk

Figyelmeztető jelek

Legyen óvatos!

Kötelező védőfelszerelések

Használat előtt olvassa el a használati utasítást

Viseljen védőkesztyűt

Szimbólumok

Névleges üresjárati fordulatszám | Fúrás ütés nélkül | Ütvefúrás | Jobbra / balra forgás

A gép azonosító adatai

A típusmegjelölés a típustáblán, a sorozatszám a motorházon található. Ezen adatokat jegyezze be a használati utasításba, és mindig hivatkozzon rájuk, amikor a Hilti képviseleténél vagy szervizénél érdeklődik.

Típus:

Generáció: 02

Sorozatszám:

2 Biztonsági előírások

hu

TUDNIVALÓ

Az 2.1. fejezetben található biztonsági előírások minden általános biztonsági figyelmeztetést tartalmaznak az elektromos kéziszerszámokkal kapcsolatban, amelyet a használati utasításban található, alkalmazható szabványok szerint fel kell tüntetni. Ezek olyan tudnivalókat is tartalmazhatnak, amelyek a gépre nem vonatkoznak.

2.1 Általános biztonsági előírások az elektromos kéziszerszámokhoz

a) **⚠ FIGYELMEZTETÉS**

Olvasson el minden biztonsági tudnivalót és utasítást. A biztonsági tudnivalók és utasítások betartásának elmulasztása áramütéshez, tűzhöz és/vagy súlyos testi sérüléshez vezethet. **Őrizzen meg minden biztonsági utasítást és útmutatást a jövőbeni használathoz.** A biztonsági utasításokban használt „elektromos kéziszerszám" fogalom hálózatról üzemelő elektromos kéziszerszámokra (tápkábellel együtt értve) és akkumulátoros elektromos kéziszerszámokra (tápkábel nélkül) vonatkozik.

2.1.1 Munkahelyi biztonság

a) **Tartsa tisztán a munkahelyét és jól világítsa meg.** Rendetlen munkahelyek és megvilágítatlan munkaterületek balesetekhez vezethetnek.

b) **Ne dolgozzon az elektromos kéziszerszámmal olyan robbanásveszélyes környezetben, ahol éghető folyadékok, gázok vagy porok vannak.** Az elektromos kéziszerszámok szikrákat bocsáthatnak ki, amelyek meggyújthatják a port vagy a gyúlékony gőzöket.

c) **Tartsa távol a gyerekeket és az idegen személyeket a munkahelytől, ha az elektromos kéziszerszámot használja.** Ha elvonják a figyelmét a munkától, könnyen elveszítheti az uralmát a berendezés felett.

2.1.2 Elektromos biztonsági előírások

a) **Az elektromos kéziszerszám csatlakozódugójának illeszkednie kell a dugaszolóaljzathoz. A csatlakozódugót semmilyen módon sem szabad megváltoztatni. Védőföldeléssel ellátott elektromos kéziszerszámokhoz ne használjon csatlakozóadaptert.** Az eredeti csatlakozódugó és a hozzá illeszkedő csatlakozóaljzat csökkenti az elektromos áramütés kockázatát.

b) **Ne érjen hozzá földelt felületekhez, mint például csövekhez, fűtőtestekhez, kályhákhoz és hűtőszekrényekhez.** Az áramütés veszélye növekszik, ha teste le van földelve.

c) **Tartsa távol az elektromos szerszámot az estől és a nedvesség hatásaitól.** Ha víz hatol be az elektromos kéziszerszámba, az növeli az elektromos áramütés kockázatát.

d) **Ne használja a kábelt a rendeltetésétől eltérő célokra, vagyis az elektromos kéziszerszámot soha ne hordozza vagy akassza fel a kábelnél fogva, és sohase húzza ki a hálózati csatlakozódugót a kábelnél fogva. Tartsa távol a kábelt hőforrásoktól, olajtól, éles élektől és sarkaktól, mozgó gépalkatrészektől.** A sérült vagy összetekert vezeték növeli az elektromos áramütés kockázatát.

e) **Ha az elektromos kéziszerszámmal szabadban dolgozik, akkor csak a szabadban való használatra engedélyezett hosszabbítót használjon.** A kültérre is alkalmas hosszabbítóvezeték használata csökkenti az elektromos áramütés kockázatát.

f) **Használjon hibaáram-védőkapcsolót, ha az elektromos kéziszerszám nedves környezetben történő üzemeltetése nem kerülhető el.** A hibaáram-védőkapcsoló használata csökkenti az elektromos áramütés kockázatát.

2.1.3 Egyéni biztonsági előírások

a) **Munka közben mindig figyeljen, ügyeljen arra, amit csinál, és meggondoltan dolgozzon az elektromos kéziszerszámmal. Ne használja az elektromos kéziszerszámot, ha fáradt, ha kábítószerek vagy alkohol hatása alatt áll, vagy orvosságokat vett be.** Az elektromos kéziszerszámmal végzett munka közben már egy pillanatnyi figyelmetlenség is komoly sérülésekhez vezethet.

b) **Viseljen személyi védőfelszerelést, és mindig viseljen védőszemüveget.** A személyi védőfelszerelések, úgymint porvédő álarc, csúszásbiztos védőcipő,

védősapka és fülvédő használata az elektromos kéziszerszám használata jellegének megfelelően csökkenti a személyi sérülések kockázatát.

c) **Kerülje el az elektromos kéziszerszám akaratlan üzembe helyezését. Mielőtt az elektromos kéziszerszámot az elektromos hálózatra és / vagy az akkumulátorra csatlakoztatja, vagy felveszi, ill. hordja, győződjön meg róla, hogy a gép ki van kapcsolva.** Ha az elektromos kéziszerszám felemelése közben az ujját a kapcsolón tartja, vagy ha a készüléket bekapcsolt állapotban csatlakoztatja az áramforráshoz, az balesetekhez vezethet.

d) **Az elektromos kéziszerszám bekapcsolása előtt feltétlenül távolítsa el a beállító szerszámokat vagy csavarkulcsokat.** Az elektromos kéziszerszám forgó részeiben felejtett beállító szerszám vagy csavarkulcs sérüléseket okozhat.

e) **Kerülje el a normálistól eltérő testtartást. Ügyeljen arra, hogy mindig biztosan álljon és megtartsa az egyensúlyát.** Így az elektromos kéziszerszám felett váratlan helyzetekben is jobban tud uralkodni.

f) **Viseljen megfelelő munkaruhát. Ne viseljen bő ruhát vagy ékszereket. Tartsa távol a haját, a ruháját és a kesztyűjét a mozgó részektől.** A bő ruhát, az ékszereket és a hosszú hajat a mozgó alkatrészek magukkal ránthatják.

g) **Ha az elektromos kéziszerszámra fel lehet szerelni a por elszívásához és összegyűjtéséhez szükséges berendezéseket, ellenőrizze, hogy azok megfelelő módon hozzá vannak kapcsolva a készülékhez és rendeltetésüknek megfelelően működnek.** Porelszívó egység használata csökkenti a munka során keletkező por veszélyes hatását.

2.1.4 Elektromos szerszám használata és kezelése

a) **Ne terhelje túl a gépet. A munkájához csak az arra szolgáló elektromos kéziszerszámot használja.** A megfelelő elektromos kéziszerszámmal a megadott teljesítménytartományon belül jobban és biztonságosabban lehet dolgozni.

b) **Ne használjon olyan elektromos kéziszerszámot, amelynek a kapcsolója elromlott.** Egy olyan elektromos kéziszerszám, amelyet nem lehet sem be-, sem kikapcsolni, veszélyes, és meg kell javíttatni.

c) **A gép beállítása, a tartozékok cseréje, vagy a gép lehelyezése előtt húzza ki a csatlakozódugót a csatlakozóaljzatból és / vagy vegye ki az akkuegységet a gépből.** Ez az elővigyázatossági intézkedés meggátolja a gép akaratlan üzembe helyezését.

d) **A használaton kívüli elektromos kéziszerszámokat olyan helyen tárolja, ahol azokhoz gyerekek nem férhetnek hozzá. Ne hagyja, hogy olyan személyek használják az elektromos kéziszerszámot, akik nem ismerik a szerszámot, vagy nem olvasták el ezt az útmutatót.** Az elektromos kéziszerszámok veszélyesek, ha azokat gyakorlatlan személyek használják.

e) **Mindig gondosan tartsa karban az elektromos kéziszerszámot. Ellenőrizze, hogy a mozgó alkatrészek kifogástalanul működnek-e, nincsenek-e beszorulva, és nincsenek-e eltörve vagy megrongálódva olyan alkatrészek, amelyek hátrányosan befolyásolhatják az elektromos kéziszerszám működését. Használat előtt javíttassa meg a gép megrongálódott alkatrészeit.** Sok balesetnek a rosszul karbantartott elektromos kéziszerszám az oka.

f) **Tartsa tisztán és éles állapotban a vágószerszámokat.** Az éles vágóélekkel rendelkező és gondosan ápolt vágószerszámok ritkábban ékelődnek be, és azokat könnyebben lehet vezetni és irányítani.

g) **Az elektromos kéziszerszámokat, tartozékokat, betétszerszámokat, stb. a jelen utasítások figyelembe vételével használja. Vegye figyelembe a munkafeltételeket és a kivitelezendő munka sajátosságait.** Az elektromos kéziszerszám eredeti rendeltetésétől eltérő célokra való alkalmazása veszélyes helyzetekhez vezethet.

2.1.5 Akkumulátoros szerszám használata és kezelése

a) **Az akkumulátort csak a gyártó által ajánlott töltőkészülékekben töltse fel.** Ha egy bizonyos akkumulátortípus feltöltésére szolgáló töltőkészülékben egy másik akkumulátort próbál feltölteni, tűz keletkezhet.

b) **Az elektromos kéziszerszámban csak az ahhoz tartozó akkumulátort használja.** Más akkumulátorok használata személyi sérüléseket és tüzet okozhat.

c) **Tartsa távol a használaton kívüli akkumulátort irodai kapcsoktól, pénzérméktől, kulcsoktól, szögektől, csavaroktól és más kisméretű fémtárgyaktól, amelyek áthidalhatják az érintkezőket.** Az akkumulátor érintkezői közötti rövidzárlat égési sérüléseket vagy tüzet okozhat.

d) **Hibás alkalmazás esetén az akkumulátorból folyadék léphet ki. Kerülje el az érintkezést a folyadékkal. Ha véletlenül mégis érintkezésbe került az akkumulátorfolyadékkal, azonnal öblítse le vízzel az érintett felületet. Ha a folyadék a szemébe jutott, keressen fel egy orvost.** A kilépő akkumulátorfolyadék irritációkat vagy égéses bőrsérüléseket okozhat.

2.1.6 Szerviz

a) **Az elektromos kéziszerszámot csak szakképzett személyzet javíthatja, kizárólag eredeti pótalkatrészek felhasználásával.** Ez biztosítja, hogy az elektromos kéziszerszám biztonságos marad.

2.2 Biztonsági tudnivalók kalapácsokhoz

a) **Viseljen fülvédőt.** A zaj halláskárosodáshoz vezethet.

b) **Használja a géppel együtt szállított kiegészítő fogantyút.** A gép feletti ellenőrzés elvesztése sérülést okozhat.

c) **A gépet mindig a fogantyú szigetelt felületénél fogja meg, ha olyan munkát végez, amelynek során a betétszerszám rejtett elektromos vezetéket találhat el.** Ha a készülék elektromos feszültséget vezető vezetékhez ér, akkor a készülék fémrészei

feszültség alá kerülhetnek és ez elektromos áramütéshez vezethet.

2.3 Kiegészítő biztonsági tudnivalók

2.3.1 Személyi biztonsági előírások

a) **A készülék átalakítása tilos.**

b) **A gépet mindig két kézzel fogja az erre szolgáló markolatoknál. A markolatot tartsa száraz, tiszta, olaj- és zsírmentes állapotban.**

c) **Tartson munkaszüneteket és végezzen lazító- és ujjgyakorlatokat, ujjainak jobb vérellátása érdekében.**

d) **Kerülje a forgó részekkel való érintkezést. A gépet csak a munkaterületen kapcsolja be.** A forgó részek, különösen a forgó szerszámok érintése sérülést okozhat.

e) **Aktiválja a bekapcsolásgátlót (jobb / bal kapcsoló középállásban), ha a gépet tárolja vagy szállítja.**

f) **Gyenge személy ne használja a gépet betanítás nélkül. A készüléket tartsa távol a gyermekektől.**

g) Ólomtartalmú festékek, ásványok és a fém, néhány fafajta, beton / téglafalazat / kvarctartamú kövezet, valamint ásványok és fémek pora káros lehet az egészségre. Ezen porok belélegzése vagy érintése a gép kezelőjénél vagy a közelében tartózkodóknál allergiás reakciót válthat ki, és / vagy légzési nehézséget okozhat. Bizonyos porok, mint például a tölgyfa vagy a bükkfa pora rákkeltő, különösen ha fakezelési adalékanyagokkal (kromát, favédő anyagok) együtt használják azokat. Az azbeszttartalmú anyagokat csak szakemberek munkálhatják meg. **Lehetőleg használjon porelszívó egységet. A magas fokú porszívás elérése érdekében használjon megfelelő mobil portalanítót. Szükség esetén használjon megfelelő, az adott por fajtája elleni védelemhez megfelelő légzésvédő maszkot. Biztosítsa a munkahely jó szellőzését. Tartsa be a megmunkálandó anyagra vonatkozó hatályos nemzeti előírásokat.**

h) **Áttörési munkáknál biztosítsa a munkavégzés helyszínével szemközti területet**. A letöredező darabok ki- és / vagy leeshetnek, és megsebesíthetnek másokat.

i) **Ellenőrizze a munka megkezdése előtt a munkaterületet, hogy nincsenek-e takart, fekvő elektromos vezetékek, gáz- és vízcsövek, pl.: fémkeresővel.** A külső fémrészek feszültség alá kerülhetnek, amikor például egy feszültség alatt lévő kábelt véletlenül megsért. Ez igen komoly veszélyt jelent az elektromos áramütés veszélye miatt.

j) A gép az alkalmazásának megfelelően magas forgatónyomatékkal rendelkezik. **A gépet mindig az oldalmarkolattal együtt használja és mindig két kézzel tartsa fogva.** A gép kezelője készüljön fel arra, hogy a szerszám hirtelen leblokkolhat.

k) **Rögzítse a munkadarabot. A munkadarab rögzítésére használjon szorítókat vagy satut.** Így biztosabban rögzíti a munkadarabot, mintha kézzel tartaná, ezenkívül mindkét kezét használhatja a gép kezelésére.

2.3.2 Az akkumulátoros kéziszerszámok gondos kezelése és használata

a) **Győződjön meg róla, hogy a készülék ki van kapcsolva, mielőtt beszerelné a készülékbe az akkumulátort.** Ha egy bekapcsolt elektromos kéziszerszámba szerel be egy akkumulátort, az balesetekhez vezethet.

b) **Vegye figyelembe a Li-ionos akkumulátorok szállítására, tárolására és üzemeltetésére vonatkozó különleges irányelveket.**

c) **Tartsa távol az akkuegységet a magas hőmérséklettől és a tűztől.** Robbanásveszély.

d) **Az akkuegységet tilos szétszedni, összepréselni, 80 °C fölé hevíteni vagy elégetni.** Ellenkező esetben tűz-, robbanás- és sérülésveszély áll fenn.

e) **Kizárólag az adott készülékhez jóváhagyott akkuegységet használjon.** Nem engedélyezett akkuegység használata esetén, vagy ha az akkuegységet nem engedélyezett célra használja, tűz- és robbanásveszély áll fenn.

f) **Sérült (repedt, eltörött alkatrészeket tartalmazó, elhajlott, visszatolt és/vagy kihúzott érintkezős) akkumulátorokat tilos tölteni vagy tovább használni.**

g) Ha érintésre túl forró az akku, akkor lehet, hogy meghibásodott. **Állítsa a készüléket egy nem gyúlékony helyre, éghető anyagoktól elegendő távolságba, ahol megfigyelhető, és hagyja lehűlni. Lépjen kapcsolatba a Hilti Szervizzel, miután az akku lehűlt.**

hu

3 A gép leírása

3.1 Rendeltetésszerű géphasználat

A TE 4-A22 kézzel vezetett, csavarok behajtására és kihajtására, valamint acélba, fába és téglafalba történő fúrásra, illetve betonba és téglafalba történő ütvefúrásra szolgáló akkumulátoros fúrókalapács.

A pormentes munkához a TE DRS-4-A (01) porelszívó modult kínáljuk a Hilti TE 4-A22 (02) fúrókalapács tartozékaként. Csak a Hilti által ajánlott akkuegységeket és töltőkészülékeket használja.

A gépet kizárólag szakember általi használatra szánták, és a gépet csak engedéllyel rendelkező, szakképzett személy használhatja, javíthatja. Ezt a személyt minden lehetséges kockázati tényezőről tájékoztatni kell. A gép és tartozékai könnyen veszélyt okozhatnak, ha nem kiképzett személy dolgozik velük, vagy nem az előírásoknak megfelelően használják őket.

Az akkuegységet ne használja más, nem specifikált berendezés energiaforrásaként.

A sérülés veszélyének csökkentése érdekében csak Hilti tartozékokat és szerszámokat használjon.
Tartsa be az Ön országában érvényes nemzeti munkavédelmi követelményeket.

3.2 A sztenderd felszerelés:

1 Fúrókalapács oldalmarkolattal és mélységütközővel
1 Használati utasítás

TUDNIVALÓ
További tartozékok a Hilti Centerben, vagy online: **www.hilti.com**.

3.3 A gép üzemeltetéséhez szükséges továbbá:

Egy megfelelő, ajánlott akkuegység (ld. Műszaki adatok c. táblázat) és egy megfelelő, C 4/36 típusú töltő. A feltöltéssel kapcsolatos bővebb tájékoztatás a töltő kezelési utasításában található.

3.4 Li-ionos akkuegység töltési állapota

A Li-ionos akkuegység töltésállapot-kijelzővel rendelkezik. A töltési folyamat közben a töltési állapot az akkuegység kijelzőjén jelenik meg (lásd a töltőkészülék használati utasítását). Nyugalmi állapotban a töltési állapotot az akkuegység egyik reteszelő gombjának lenyomása után vagy az akkuegységnek a gépbe történő behelyezése után a négy darab LED mutatja három másodpercig.

LED folyamatos fénnyel világít	LED villog	Töltési állapot C
LED 1, 2, 3, 4	-	C ≧ 75%
LED 1, 2, 3	-	50% ≦ C < 75%
LED 1, 2	-	25% ≦ C < 50%
1 LED	-	10% ≦ C < 25%
-	1 LED	C < 10%

TUDNIVALÓ
Munkavégzés közben és közvetlenül annak befejezését követően nem lehet lekérdezni a töltési állapotot. Az akkumulátor töltési állapotát kijelző LED-ek villogása esetén vegye figyelembe a 9. Hibakeresés című fejezetben leírt tudnivalókat.

4 Műszaki adatok

A műszaki változtatások jogát fenntartjuk!

Gép	TE 4-A22
Névleges feszültség (egyenfeszültség)	21,6 V
A 01/2003 EPTA-eljárásnak megfelelő tömeg	3,3 kg
Névleges üresjárati fordulatszám n_0	1.090/min
Egy ütés energiája a 05/2009 EPTA-eljárás szerint	2,0 J
Fúrási tartomány betonban/téglafalban (ütvefúrás)	5...16 mm
Fúrási tartomány fában (fúró)	3...20 mm
Fúrási tartomány fában (spirálfúró)	Max. 14 mm
Fúrási tartomány fémben (tömör fém)	3...10 mm

TUDNIVALÓ
A jelen útmutatókban megadott hangnyomás- és rezgésértékeket egy szabványosított mérési eljárás keretében mértük meg, és alkalmasak elektromos kéziszerszámok egymással történő összehasonlítására. Az értékek emellett alkalmasak az expozíció előzetes megbecsülésére. A megadott adatok az elektromos kéziszerszám fő alkalmazási területeire vonatkoznak. Ha az elektromos kéziszerszámot más célra, eltérő betétszerszámokkal használják, vagy nem megfelelően tartják karban, akkor az adatok eltérőek lehetnek. Ezáltal a munkaidő teljes időtartama alatt jelentősen

megnőhet az expozíció. Az expozíció pontos megbecsüléséhez azokat az időszakokat is figyelembe kell venni, amikor a gépet lekapcsolták, vagy a gép ugyan működik, de ténylegesen nincs használatban. Ezáltal a munkaidő teljes időtartama alatt jelentősen csökkenhet az expozíció. Hozzon kiegészítő intézkedéseket a kezelő védelme érdekében a hang és/vagy a rezgés hatásai ellen, mint például: Elektromos kéziszerszámok és betétszerszámok karbantartása, a gépkezelő kezének melegen tartása, a munkafolyamatok megszervezése.

Zaj- és vibrációs értékek (az EN 60745-2-6 szabvány szerint mérve)

Jellemző A osztályú hangteljesítmény, L_{WA}	99 dB (A)
Jellemző A osztályú zajkibocsátás, L_{pA}	88 dB (A)
A megadott hangnyomásértékek bizonytalansága, K	3 dB (A)
Triaxiális rezgésgyorsulási érték (vibrációs vektorösszeg)	az EN 60745-2-6 szabvány szerint mérve
Ütvefúrás betonban, $a_{h, HD}$	11 m/s²
Fúrás fémben, $a_{h, D}$	5,5 m/s²
A triaxiális rezgésgyorsulási értékek bizonytalansága (K)	1,5 m/s²

TUDNIVALÓ

A B22/1.6Ah akkuegységgel alacsonyabb készülékteljesítmény érhető el.

hu

Akkuegység	B 22/5.2 Li-Ion (01)	B 22/3.3 Li-ion	B 22/2.6 Li-Ion (02)	B 22/1.6 Li-ion
Méretezési feszültség	21,6 V	21,6 V	21,6 V	21,6 V
Kapacitás	5,2 Ah	3,3 Ah	2,6 Ah	1,6 Ah
Energiatartalom	112,32 Wh	71,28 Wh	56,16 Wh	34,56 Wh
Súly	0,78 kg	0,78 kg	0,48 kg	0,48 kg

5 Üzemeltetés

VESZÉLY

Húzza ki az akkuegységet a készülékből, mielőtt az elektromos szerszámon beállítási munkákat végez, tartozékokat cserél vagy a szerszámot tárolásra elteszi. Ez az elővigyázatossági intézkedés meggátolja a szerszám akaratlan üzembe helyezését.

VIGYÁZAT

Az akku behelyezése előtt győződjön meg arról, hogy a gép ki van-e kapcsolva, és a bekapcsolásgátló aktivált-e (jobb / bal forgásirányváltó kapcsoló középállásban).

VIGYÁZAT

Ha fúrás közben a fúrószár megszorul, akkor a gép oldalra kihajlik. **A gépet mindig az oldalmarkolattal együtt használja, és mindig két kézzel tartsa fogva, hogy ellennyomaték keletkezzen, és a csúszókuplung beszorulás esetén kioldjon. Fogja satuba, vagy rögzítse a lazán álló munkadarabot.**

5.1 Előkészítés

VIGYÁZAT

Sérülések elkerülése érdekében távolítsa el az oldalmarkolatból a mélységütközőt, valamint a tokmányból a szerszámot.

VIGYÁZAT

A szerszámcseréhez viseljen védőkesztyűt, mivel használat közben a szerszám felforrósodik, továbbá mert éles élekkel rendelkezhet.

5.1.1 Az akkuegység behelyezése 2

VIGYÁZAT

A leeső akku-egység veszélyeztetheti Önt vagy másokat.

Ellenőrizze, hogy biztosan helyezkedik-e el.

5.1.2 Távolítsa el az akkuegységet 3

5.1.3 Az akkuk szállítása és tárolása

VIGYÁZAT

Tűzveszély. Soha ne tárolja vagy szállítsa az akkukat ömlesztett aljzaton. Rövidzárlat veszély.

Húzza le az akkut reteszelési állásból (munkapozíció) az első bekattanásig (szállítási pozíció).

Az akku (közúti, vasúti, tengeri vagy légi szállítással) küldésekor tartsa be a vonatkozó nemzeti és nemzetközi szállítási előírásokat.

5.1.4 Oldalmarkolat felszerelése és beállítása 4

5.1.5 Szerszám behelyezése 5

VIGYÁZAT
Nem megfelelő gépzsír használata a gép károsodásához vezethet. **Csak eredeti Hilti gépzsírt használjon.**

TUDNIVALÓ
A szerszám meghúzásával ellenőrizze, hogy biztonságose a reteszelés.

5.1.6 Szerszám kivétele 6

5.2 Üzemeltetés

TUDNIVALÓ
Üres akkuegység esetén a rendszer automatikusan lekapcsol.

VIGYÁZAT
A felület megmunkálása közben szilánkok válhatnak le az anyagból. **Viseljen védőszemüveget, védőkesztyűt, és ha a porelszívó egységet nem használja, akkor légzőmaszkot is.** A szilánkok szemsérülést okozhatnak.

TUDNIVALÓ
A funkcióválasztó kapcsolót üzem közben működtetni tilos.

5.2.1 Funkcióválasztó kapcsoló

5.2.1.1 Fúrás ütvefúrás nélkül funkció beállítása 7

5.2.1.2 Fúrás ütvefúrással funkció (kalapácsfúrás) beállítása 8

5.2.2 Jobbra / balra forgás

VIGYÁZAT
A gép működése közben tilos használni a jobb / bal forgásirányváltó kapcsolót.

hu

5.2.3 Mélységütköző felszerelése és beállítása 9

6 Ápolás és karbantartás

FIGYELMEZTETÉS
A gép elektromos részeit csak szakképzett villamossági szakember javíthatja.

6.1 A gép ápolása

VIGYÁZAT
A gép, különösen a markolat, mindig száraz, tiszta, olaj- és zsírmentes legyen. Ne használjon szilikontartalmú ápolószereket.

A szellőzőnyílásokat szabadon kell hagyni, nem tömődhetnek el, és mindig tisztán kell tartani őket! Száraz kefét használjon a szellőzőnyílások gondos kitisztításához. Idegen tárgyakkal ne nyúljon a gép belső részeihez, és ezt ne is engedje meg senkinek. Enyhén nedves szövetdarabot használjon a gép külső felületének tisztításához, amit rendszeres időközönként tegyen meg. Ne használjon permetezőkészüléket, gőzborotvát, folyóvizet a tisztításhoz! Ezek károsan befolyásolhatják a gép elektromos biztonságát.

6.2 A porvédő gyűrű tisztítása és cseréje

Száraz, tiszta törlőkendő segítségével rendszeresen tisztítsa meg a tokmányon található porvédő gyűrűt. Óvatosan törölje tisztára a porvédő gyűrűt, majd kenje be egy kevés Hilti-zsírral. Feltétlenül cserélje ki a porvédő gyűrűt, ha a gyűrű sérült. Oldalról toljon be egy csavarhúzót a porvédő gyűrű alá, és nyomja ki a gyűrűt előrefelé. Tisztítsa meg a gyűrű alatti részt, és helyezze be az új porvédő gyűrűt. Nyomja a gyűrűt erősen, míg az be nem kattan.

6.3 A Li-ion akkuk ápolása

TUDNIVALÓ
Alacsony hőmérsékleten az akku teljesítménye csökken.

TUDNIVALÓ
Az akkut lehetőleg hűvös és száraz helyen tárolja.

Az akku maximális élettartamának elérése érdekében fejezze be az akku lemerítését, amint az akku teljesítménye lényegesen csökken.
TUDNIVALÓ
- További használat esetén a lemerítés automatikusan véget ér, mielőtt a cellák károsodhatnának.
- Töltse fel az akkukat a Hilti Li-ion akkukhoz engedélyezett töltőivel.

7 Hibakeresés

Hiba	Lehetséges ok	Elhárítás
A gép nem működik, és az 1. LED villog.	Lemerült az akkumulátor	Cserélje ki az akkuegységet és töltse fel az üres akkumulátort.
	Az akkuegység túl forró vagy túl hideg.	Hozza az akkuegységet az ajánlott munkahőmérsékletre.
A gép nem működik, és mind a 4 LED villog.	A gépet rövid ideig túlterhelés éri.	Engedje el az indítókapcsolót, majd nyomja meg újra.
A gép nem működik.	Az akku nincs teljesen bedugva vagy az akku le van merülve.	Az akkunak hallhatóan be kell kattannia, ill. az akkunak feltöltött állapotban kell lennie.
	Elektromos hiba.	Vegye ki az akkut a gépből és lépjen kapcsolatba a Hilti Szervizzel.
Nincs ütés.	A gép túl hideg.	Hozza üzemi hőmérsékletre a készüléket úgy, h rövid ideig tegye a padlóra és hagyja üresjáratban forogni.
	Funkcióválasztó kapcsoló a „fúrás ütés nélkül" állásban.	Állítsa át ütvefúrásra a funkcióválasztó kapcsolót.
	A gépet balra forgásra kapcsolták.	Kapcsolja a gépet jobbra forgásra.
Az indítókapcsoló nem nyomható be, ill. blokkolva van.	Jobb / bal forgásirányváltó kapcsoló középállásban (szállítási helyzet)	Nyomja a jobb / bal forgásirányváltó kapcsolót jobbra vagy balra.
Az orsó nem forog.	A gép elektronikájának megengedett üzemi hőmérséklete túllépve.	Hűtse le a gépet.
	Az akkuegység hőmérséklete meghaladja a megengedett üzemi hőmérsékletet.	Az akkuegység ajánlott munkahőmérsékletének betartása.
	Lemerült az akkumulátor	Cserélje ki az akkuegységet és töltse fel az üres akkumulátort.
A gép automatikusan lekapcsol.	A túlterhelés elleni védelem elindul.	Engedje el az indítókapcsolót, majd nyomja meg újra, csökkentse a gép terhelését.
Az akkuegység a megszokottnál gyorsabban merül le.	Nagyon alacsony környezeti hőmérséklet.	Hagyja az akkut lassan szobahőmérsékletre felmelegedni.
Az akku nem kattan be a hallható kattanással.	Az akkuegység reteszei elkoszolódtak.	Tisztítsa meg a reteszeket és hagyja bekattanni az akkut. Keresse fel a Hilti Szervizt, ha a probléma továbbra is fennáll.
Erős hőfejlődés a gépen vagy az akkumulátoron.	Elektromos hiba.	Azonnal kapcsolja ki a készüléket, vegye ki az akkuegységet, figyelje meg, hagyja lehűlni és lépjen kapcsolatban a Hilti Szervizzel.
	A gép túlterhelt (túllépték az alkalmazási korlátokat).	Alkalmazásnak megfelelő gépválasztás.
A szerszám reteszelését nem lehet oldani.	A tokmány nincs teljesen visszahúzva.	Húzza vissza ütközésig a szerszámreteszelést, és vegye ki a szerszámot.
A szerszám nem végez anyagleválasztást.	A gépet balra forgásra kapcsolták.	Kapcsolja a gépet jobbra forgásra.
	Funkcióválasztó kapcsoló a „fúrás ütés nélkül" állásban.	Állítsa át ütvefúrásra a funkcióválasztó kapcsolót.

8 Hulladékkezelés

VIGYÁZAT
A felszerelések nem szakszerű ártalmatlanítása a következő következményekkel járhat: A műanyag alkatrészek elégetésekor mérgező gázok szabadulnak fel, amelyek betegségekhez vezethetnek. Ha az elemek megsérülnek, vagy erősen felmelegednek, akkor felrobbanhatnak és közben mérgezést, égési sérülést, marást vagy környezetszennyezést okozhatnak. A könnyelmű hulladékkezeléssel lehetővé teszi jogosulatlan személyek számára a felszerelés szakszerűtlen használatát. Ezáltal Ön vagy egy harmadik személy súlyosan megsérülhet, valamint környezetszennyezés következhet be.

VIGYÁZAT
A hibás akkukat haladéktalanul ártalmatlanítsa. Ezek az akkuk gyerekektől elzárva tartandók. Ne szedje szét az akkut és ne égesse el azt.

VIGYÁZAT
Ártalmatlanítsa az akkukat az adott országban érvényes előírások szerint vagy adja vissza a kiszolgált akkukat a Hiltinek.

hu

A Hilti termékek nagyrészt újrahasznosítható anyagokból készülnek. Az újrahasznosítás előtt az anyagokat gondosan szét kell válogatni. Sok országban a Hilti már előkészületeket tett arra, hogy vissza tudja venni a használt gépeket az anyagok újrafelhasználása céljából. Ezzel kapcsolatban érdeklődjön a Hilti Center-ekben vagy értékesítési szaktanácsadójánál.

Csak EU-országok számára

Az elektromos szerszámokat ne dobja a háztartási szemétbe!

A használt elektromos és elektronikai készülékekről szóló EK irányelv és annak a nemzeti jogba történt átültetése szerint az elhasznált elektromos kéziszerszámokat külön kell gyűjteni, és környezetbarát módon újra kell hasznosítani.

9 Gépek gyártói garanciája

Kérjük, a garancia feltételeire vonatkozó kérdéseivel forduljon helyi HILTI partneréhez.

10 EK-megfelelőségi nyilatkozat (eredeti)

Megnevezés:	Akkumulátoros fúrókalapács
Típusmegjelölés:	TE 4-A22
Generáció:	02
Konstrukciós év:	2014

Kizárólagos felelősségünk tudatában kijelentjük, hogy ez a termék megfelel a következő irányelveknek és szabványoknak: 2006/42/EK, 2006/66/EK, 2016. április 19-ig: 2004/108/EK, 2016. április 20-tól: 2014/30/EU, 2011/65/EU, EN 60745-1, EN 60745-2-6, EN ISO 12100.

Hilti Corporation, Feldkircherstrasse 100, FL-9494 Schaan

Paolo Luccini
Head of BA Quality and Process Management
Business Area Electric Tools & Accessories
11/2014

Tassilo Deinzer
Executive Vice President
Business Unit Power Tools & Accessories
11/2014

Műszaki dokumentáció:

Hilti Entwicklungsgesellschaft mbH
Zulassung Elektrowerkzeuge
Hiltistrasse 6
86916 Kaufering
Deutschland

hu

ORYGINALNA INSTRUKCJA OBSŁUGI

Akumulatorowa młotowiertarka TE 4-A22

Przed uruchomieniem urządzenia należy koniecznie przeczytać instrukcję obsługi.

Niniejszą instrukcję obsługi przechowywać zawsze wraz z urządzeniem.

Urządzenie przekazywać innym użytkownikom wyłącznie z instrukcją obsługi.

Spis treści		Strona
1	Wskazówki ogólne	87
2	Wskazówki bezpieczeństwa	88
3	Opis	91
4	Dane techniczne	92
5	Obsługa	93
6	Konserwacja i utrzymanie urządzenia	94
7	Usuwanie usterek	94
8	Utylizacja	95
9	Gwarancja producenta na urządzenia	96
10	Deklaracja zgodności WE (oryginał)	96

1 Liczby odnoszą się do rysunków. Rysunki znajdują się na początku instrukcji obsługi.
W tekście niniejszej instrukcji obsługi słowo »urządzenie« oznacza zawsze akumulatorową młotowiertarkę TE 4-A22.

Podzespoły urządzenia, elementy obsługi i wskaźniki 1

① Pierścień przeciwpyłowy
② Uchwyt narzędziowy TE-C Click
③ Blokada narzędzia
④ Przełącznik wyboru funkcji
⑤ Ogranicznik głębokości
⑥ Przełącznik biegu w prawo/lewo z blokadą włączenia
⑦ Włącznik
⑧ Uchwyt
⑨ Akumulator
⑩ Wskaźnik stanu naładowania i zakłócenia (akumulator Li-Ion)
⑪ Przyciski odblokowujące do akumulatora
⑫ Przyłącze dla modułu odsysania TE DRS-4-A(01)
⑬ Uchwyt boczny

pl

1 Wskazówki ogólne

1.1 Wskazówki informacyjne i ich znaczenie

ZAGROŻENIE
Wskazuje na bezpośrednie zagrożenie, które może prowadzić do ciężkich obrażeń ciała lub śmierci.

OSTRZEŻENIE
Dotyczy potencjalnie niebezpiecznej sytuacji, która może doprowadzić do poważnych obrażeń ciała lub śmierci.

OSTROŻNIE
Wskazuje na możliwość powstania niebezpiecznej sytuacji, która może prowadzić do lekkich obrażeń ciała lub szkód materialnych.

WSKAZÓWKA
Wskazówki dotyczące użytkowania i inne przydatne informacje.

1.2 Objaśnienia do piktogramów i dalsze wskazówki

Znaki ostrzegawcze

Ostrzeżenie przed ogólnym niebezpieczeństwem

Znaki nakazu

Przed użyciem należy przeczytać instrukcję obsługi

Używać rękawic ochronnych

Symbole

Znamionowa jałowa prędkość obrotowa | Wiercenie bez udaru | Wiercenie udarowe | Bieg w prawo/lewo

Miejsce umieszczenia szczegółów identyfikacyjnych na urządzeniu

Oznaczenie typu umieszczone jest na tabliczce znamionowej, a numer serii na obudowie silnika. Przepisać oznaczenia do instrukcji obsługi i w razie pytań do naszego przedstawicielstwa lub serwisu powoływać się zawsze na te dane.

Typ:

Generacja: 02

Nr seryjny:

2 Wskazówki bezpieczeństwa

WSKAZÓWKA

Wskazówki bezpieczeństwa z rozdziału 2.1 zawierają ogólne informacje dotyczące bezpiecznej eksploatacji elektronarzędzi, których należy przestrzegać zgodnie z normami zawartymi w instrukcji obsługi. Dokumentacja może zawierać również wskazówki, które nie odnoszą się do tego urządzenia.

pl

2.1 Ogólne wskazówki dotyczące bezpiecznej eksploatacji elektronarzędzi

a) **⚠ OSTRZEŻENIE**

Należy zapoznać się ze wskazówkami dotyczącymi bezpieczeństwa. Nieprzestrzeganie wskazówek bezpieczeństwa może prowadzić do porażenia prądem, pożaru i/lub ciężkich obrażeń ciała. **Należy zachować do wglądu wszystkie wskazówki i zalecenia dotyczące bezpieczeństwa.** Używane w przepisach bezpieczeństwa pojęcie "elektronarzędzie" odnosi się do elektronarzędzi zasilanych prądem sieciowym (z przewodem zasilającym) i elektronarzędzi zasilanych akumulatorami (bez przewodu zasilającego).

2.1.1 Bezpieczeństwo w miejscu pracy

a) **Należy dbać o czystość i dobre oświetlenie stanowiska pracy.** Nieporządek lub brak oświetlenia w miejscu pracy mogą prowadzić do wypadków.

b) **Przy użyciu tego elektronarzędzia nie pracować w otoczeniu zagrożonym wybuchem, w którym znajdują się np. łatwopalne ciecze, gazy lub pyły.** Elektronarzędzia wytwarzają iskry, które mogą prowadzić do zapłonu pyłów lub oparów.

c) **Podczas pracy przy użyciu elektronarzędzia nie zezwalać na zbliżanie się dzieci i innych osób.** W wyniku odwrócenia uwagi można stracić kontrolę nad urządzeniem.

2.1.2 Bezpieczeństwo elektryczne

a) **Wtyczka elektronarzędzia musi pasować do gniazda. W żaden sposób nie wolno modyfikować wtyczki. Nie należy używać trójników w połączeniu z uziemionymi elektronarzędziami.** Niemodyfikowane wtyczki oraz odpowiednie gniazda wtykowe zmniejszają ryzyko porażenia prądem.

b) **Należy unikać kontaktu z uziemionymi powierzchniami, jak rury, grzejniki, piece i lodówki.** W przypadku kontaktu cielesnego z uziemieniem istnieje zwiększone ryzyko porażenia prądem.

c) **Elektronarzędzie chronić przed deszczem i wilgocią.** Wniknięcie wody do elektronarzędzia powoduje zwiększenie ryzyka porażenia prądem.

d) **Nigdy nie używać przewodu niezgodnie z jego przeznaczeniem, np. do przenoszenia lub zawieszania elektronarzędzia, ani do wyciągania wtyczki z gniazda. Przewód chronić przed działaniem wysokich temperatur, oleju, ostrych krawędzi lub ruchomych części urządzenia.** Uszkodzone lub skręcone przewody zwiększają ryzyko porażenia prądem.

e) **W przypadku wykonywania elektronarzędziem prac na świeżym powietrzu należy zastosować przedłużacz przystosowany do używania na zewnątrz.** Użycie przedłużacza przystosowanego do eksploatacji w warunkach zewnętrznych zmniejsza ryzyko porażenia prądem.

f) **Jeśli użycie elektronarzędzia w wilgotnym środowisku jest nieuniknione, należy stosować wyłącznik różnicowo-prądowy.** Stosowanie wyłącznika różnicowo-prądowego zmniejsza ryzyko porażenia prądem.

2.1.3 Bezpieczeństwo osób

a) **Należy być czujnym, uważać na to, co się robi i do pracy przy użyciu elektronarzędzi przystępować z rozwagą. Nie używać elektronarzędzia będąc zmęczonym lub znajdując się pod wpływem narkotyków, alkoholu lub lekarstw.** Chwila nieuwagi przy użytkowaniu elektronarzędzia może prowadzić do poważnych obrażeń ciała.

b) **Zawsze nosić osobiste wyposażenie ochronne i zakładać okulary ochronne.** Noszenie osobistego

wyposażenia ochronnego, takiego jak maska przeciwpyłowa, antypoślizgowe obuwie robocze, kask ochronny lub ochraniacze słuchu, w zależności od rodzaju i użytkowania elektronarzędzia, zmniejsza ryzyko obrażeń ciała.

c) **Unikać niezamierzonego uruchomienia narzędzia. Przed podłączeniem elektronarzędzia do sieci elektrycznej i/lub włożeniem akumulatora w urządzenie oraz wzięciem elektronarzędzia do ręki lub przenoszeniem go, należy się upewnić, że jest wyłączone.** Jeśli podczas przenoszenia elektronarzędzia naciskany jest przełącznik lub podczas podłączania do sieci przełącznik jest wciśnięty, można spowodować wypadek.

d) **Przed włączeniem elektronarzędzia usunąć narzędzia nastawcze oraz klucze.** Narzędzia lub klucze, które znajdują się w ruchomych częściach urządzenia, mogą prowadzić do obrażeń ciała.

e) **Unikać niewygodnej pozycji ciała. Należy przyjąć bezpieczną pozycję i zawsze utrzymywać równowagę.** Dzięki temu możliwa jest lepsza kontrola elektronarzędzia w nieprzewidzianych sytuacjach.

f) **Należy nosić odpowiednią odzież. Nie nosić obszernej odzieży ani biżuterii. Nie zbliżać włosów, odzieży ani rękawic do ruchomych części urządzenia.** Obszerna odzież, biżuteria lub długie włosy mogą zostać wciągnięte przez ruchome części urządzenia.

g) **Jeśli możliwe jest zamontowanie urządzeń odsysających lub wyłapujących, upewnić się, czy są one właściwie podłączone i prawidłowo użytkowane.** Stosowanie urządzeń odsysających zmniejsza zagrożenie spowodowane rozprzestrzenianiem się pyłów.

2.1.4 Zastosowanie i obchodzenie się z elektronarzędziami

a) **Nie przeciążać urządzenia. Do pracy należy używać elektronarzędzi zgodnie z ich przeznaczeniem.** Odpowiednim narzędziem pracuje się lepiej i bezpieczniej w podanym zakresie mocy.

b) **Nie używać elektronarzędzia, którego przełącznik jest uszkodzony.** Elektronarzędzie, którego nie można włączyć lub wyłączyć, stanowi zagrożenie i należy je naprawić.

c) **Przed przystąpieniem do nastawy urządzenia, wymiany osprzętu lub odłożeniem urządzenia należy wyciągnąć wtyczkę z gniazda i/lub akumulator z urządzenia.** Ten środek ostrożności zapobiega niezamierzonemu włączeniu elektronarzędzia.

d) **Nieużywane elektronarzędzia przechowywać w miejscu niedostępnym dla dzieci. Nie zezwalać na użytkowanie narzędzia osobom, które nie zapoznały się z nim lub nie przeczytały niniejszych wskazówek.** Elektronarzędzia stanowią zagrożenie, jeśli używane są przez osoby niedoświadczone.

e) **Należy starannie pielęgnować elektronarzędzia. Kontrolować, czy ruchome części funkcjonują bez zarzutu i nie są zablokowane, czy części nie są popękane ani uszkodzone w takim stopniu, że mogłoby to mieć wpływ na prawidłowe funkcjonowanie elektronarzędzia. Przed przystąpieniem do użytkowania urządzenia należy zlecić naprawę uszkodzonych części.** Przyczyną wielu wypadków jest niewłaściwa konserwacja elektronarzędzi.

f) **Należy zadbać o to, aby narzędzia tnące były ostre i czyste.** Starannie pielęgnowane narzędzia tnące z ostrymi krawędziami tnącymi rzadziej zakleszczają się i łatwiej się je prowadzi.

g) **Elektronarzędzia, osprzętu, narzędzi roboczych itp. należy używać zgodnie z niniejszymi wskazówkami. Przy tym należy uwzględnić warunki pracy i rodzaj wykonywanych czynności.** Używanie elektronarzędzi do prac niezgodnych z przeznaczeniem, może doprowadzić do niebezpiecznych sytuacji.

2.1.5 Zastosowanie oraz obchodzenie się z narzędziami akumulatorowymi

a) **Akumulatory należy ładować tylko w prostownikach zalecanych przez producenta.** Jeśli prostownik przeznaczony do ładowania określonego typu akumulatorów będzie stosowany do ładowania innych akumulatorów, może dojść do pożaru.

b) **Należy używać wyłącznie akumulatorów przeznaczonych do danego elektronarzędzia.** Używanie innych akumulatorów może doprowadzić do obrażeń ciała i zagrożenia pożarowego.

c) **Nieużywany akumulator przechowywać z daleka od spinaczy, monet, kluczy, gwoździ, śrub i innych drobnych przedmiotów metalowych, które mogłyby spowodować zmostkowanie styków.** Zwarcie pomiędzy stykami akumulatora może prowadzić do poparzeń oraz pożaru.

d) **W przypadku niewłaściwego użytkowania możliwy jest wyciek elektrolitu z akumulatora. Należy unikać kontaktu z nim. W razie przypadkowego kontaktu obmyć narażone części ciała wodą. Jeśli elektrolit dostał się do oczu należy dodatkowo skonsultować się z lekarzem.** Wyciekający z akumulatora elektrolit może prowadzić do podrażnienia skóry lub oparzeń.

2.1.6 Serwis

a) **Naprawę elektronarzędzia zlecać wyłącznie wykwalifikowanemu personelowi, stosując tylko oryginalne części zamienne.** Gwarantuje to zachowanie bezpieczeństwa elektronarzędzia.

2.2 Wskazówki bezpieczeństwa dot. młotów

a) **Zakładać ochraniacze słuchu.** Hałas może być przyczyną utraty słuchu.

b) **Korzystać z dołączonych w dostawie dodatkowych uchwytów do urządzenia.** Utrata kontroli nad urządzeniem może prowadzić do obrażeń ciała.

c) **Podczas wykonywania prac, w trakcie których urządzenie może natrafić na ukryte przewody elektryczne, trzymać urządzenie wyłącznie za izolowane uchwyty.** Kontakt z przewodem elektrycznym może doprowadzić do przeniesienia napięcia na metalowe elementy urządzenia i spowodować porażenie prądem.

2.3 Dodatkowe wskazówki dotyczące bezpieczeństwa

2.3.1 Bezpieczeństwo osób

a) **Dokonywanie modyfikacji i zmian w urządzeniu jest zabronione.**

b) **Urządzenie zawsze trzymać obydwiema rękami za przewidziane do tego celu uchwyty. Utrzymywać uchwyty w suchym i czystym stanie. Nie mogą one być zanieczyszczone smarem lub olejem.**

c) **Robić przerwy w pracy oraz wykonywać ćwiczenia rozluźniające i ćwiczenia palców w celu ich lepszego ukrwienia.**

d) **Unikać dotykania obracających się elementów. Urządzenie włączać dopiero na stanowisku pracy.** Dotykanie wirujących części urządzenia, w szczególności osprzętu, może prowadzić do obrażeń ciała.

e) **Przechowując lub transportując urządzenie należy aktywować blokadę włączenia (przełącznik P/L w położeniu środkowym).**

f) **Urządzenie nie może być używane przez osoby słabe fizycznie bez uprzedniego pouczenia. Urządzenie należy trzymać z dala od dzieci.**

g) Pył z niektórych materiałów, jak zawierające ołów pokrycie malarskie, niektóre rodzaje drewna, beton/mur/kamień zawierający kwarc oraz minerały i metale mogą być szkodliwe dla zdrowia. Kontakt ze skórą oraz wdychanie pyłu może wywołać reakcje alergiczne oraz/lub prowadzić do chorób dróg oddechowych użytkownika oraz osób znajdujących się w pobliżu. Niektóre rodzaje pyłów, np. dębowy lub bukowy uchodzą za rakotwórcze, zwłaszcza w połączeniu z dodatkowymi substancjami do obróbki drewna (chromiany, środki ochronne do drewna). Materiał zawierający azbest może być obrabiany wyłącznie przez fachowców **W miarę możliwości używać modułu odsysającego. W celu osiągnięcia najlepszego efektu odsysania pyłu należy stosować odpowiedni odkurzacz przenośny. Ewentualnie nosić maskę przeciwpyłową odpowiednio do każdego rodzaju pyłu. Zadbać o dobrą wentylację stanowiska pracy. Należy przestrzegać krajowych przepisów dotyczących obrabianych materiałów.**

h) **W przypadku prac przebiciowych należy zabezpieczyć obszar po drugiej stronie**. Oderwane materiały mogą wypaść i/lub spaść, powodując obrażenia osób.

i) **Przed rozpoczęciem pracy należy skontrolować stanowisko i obszar roboczy pod względem występowania ukrytych przewodów elektrycznych, gazowych i rurociągów wodnych, np. przy użyciu wykrywacza metali.** Zewnętrzne metalowe części urządzenia mogą przewodzić prąd, jeśli nieopatrznie uszkodzony zostanie przewód elektryczny. Stwarza to poważne zagrożenie porażeniem prądem.

j) W zależności od zastosowania urządzenie pracuje z odpowiednio wysoką prędkością obrotową. **Należy zawsze korzystać z uchwytu bocznego i trzymać urządzenie oburącz.** Użytkownik musi być przygotowany na ewentualne zablokowanie się narzędzia.

k) **Zabezpieczyć obrabiany przedmiot. Zastosować urządzenie mocujące lub imadło, aby zamocować obrabiany przedmiot.** Będzie on w ten sposób przytrzymywany stabilniej niż za pomocą dłoni, a ponadto obie ręce będą wolne w celu obsługi urządzenia.

2.3.2 Prawidłowe obchodzenie się z urządzeniami zasilanymi akumulatorami

a) **Przed włożeniem akumulatora należy upewnić się, czy urządzenie jest wyłączone.** Wkładanie akumulatora do elektronarzędzia, które jest włączone, może prowadzić do wypadków.

b) **Przestrzegać szczególnych wytycznych dotyczących transportu, przechowywania i eksploatacji akumulatorów Li-Ion.**

c) **Akumulatory należy przechowywać z daleka od źródeł wysokiej temperatury i ognia.** Istnieje niebezpieczeństwo eksplozji.

d) **Akumulatorów nie wolno rozkładać na pojedyncze elementy, zgniatać, podgrzewać do temperatury powyżej 80°C oraz spalać.** W przeciwnym wypadku istnieje niebezpieczeństwo zaprószenia ognia, eksplozji i poparzenia środkiem żrącym.

e) **Należy stosować wyłącznie akumulatory przeznaczone dla określonego urządzenia.** W przypadku stosowania niedopuszczonych do użytku akumulatorów lub użycia akumulatorów do nieodpowiednich zastosowań zachodzi ryzyko zaprószenia ognia i eksplozji.

f) **Nie wolno ładować ani eksploatować uszkodzonych akumulatorów (np. porysowanych, z połamanymi, elementami, z pogiętymi, wciśniętymi i/lub wyciągniętymi stykami).**

g) Jeśli akumulator jest tak gorący, że nie można go dotknąć, może być uszkodzony. **Postawić urządzenie do ostygnięcia w miejscu nie zagrożonym zapłonem w wystarczającej odległości od materiałów palnych, w którym można je obserwować. Gdy akumulator ostygnie, skontaktować się z serwisem Hilti.**

3 Opis

3.1 Użycie zgodne z przeznaczeniem

Urządzenie TE 4-A22 jest ręczną akumulatorową młotowiertarką ze sprzęgłem poślizgowym, służącą do wkręcania i wykręcania śrub, do wiercenia w stali, drewnie i murze oraz do wiercenia udarowego w betonie i murze.
Do prac w środowisku wymagającym mniejszego zapylenia można stosować moduł odsysający TE DRS-4-A (01), oferowany jako wyposażenie dodatkowe do młotowiertarek Hilti TE 4-A22 (02).
Stosować wyłącznie prostowniki i akumulatory zalecane przez firmę Hilti.
Urządzenie przeznaczone jest do użytku profesjonalnego i może być użytkowane, konserwowane i utrzymywane we właściwym stanie technicznym wyłącznie przez autoryzowany, przeszkolony personel. Personel ten musi być przede wszystkim poinformowany o możliwych zagrożeniach. Urządzenie i jego wyposażenie mogą stanowić zagrożenie, jeśli stosowane będą przez niewykwalifikowany personel w sposób niewłaściwy lub niezgodny z przeznaczeniem.
Nie stosować akumulatorów do zasilania innych, niewyszczególnionych urządzeń odbiorczych.
Aby uniknąć niebezpieczeństwa obrażeń ciała, stosować wyłącznie oryginalne wyposażenie i części zamienne Hilti.
Należy przestrzegać krajowych przepisów bezpieczeństwa i higieny pracy.

3.2 Do wyposażenia standardowego należą:

1 Młotowiertarka z uchwytem bocznym i ogranicznikiem głębokości
1 Instrukcja obsługi

pl

WSKAZÓWKA
Inne akcesoria można znaleźć w lokalnym centrum Hilti lub w Internecie pod adresem **www.hilti.com**.

3.3 Do eksploatacji urządzenia wymagane są:

Odpowiedni, zalecany akumulator (patrz w tabeli danych technicznych) oraz odpowiedni prostownik z serii C 4/36. W celu uzyskania dodatkowych informacji na temat ładowania akumulatora należy przeczytać instrukcję obsługi prostownika.

3.4 Stan naładowania akumulatora Li-Ion

Akumulator Li-Ion posiada wskaźnik stanu naładowania. W trakcie procesu ładowania stan naładowania widoczny jest na wskaźniku przy akumulatorze (patrz Instrukcja obsługi prostownika). W czasie przerwy w eksploatacji stan naładowania sygnalizowany jest przez 3 sekundy za pośrednictwem 4 diod LED po naciśnięciu na jeden z przycisków blokujących przy akumulatorze lub po włożeniu akumulatora w urządzenie.

Dioda LED stale świecąca	Dioda LED migająca	Stan naładowania C
Diody LED 1, 2, 3, 4	-	C ≧ 75 %
Diody LED 1, 2, 3	-	50 % ≦ C < 75 %
Diody LED 1, 2	-	25 % ≦ C < 50 %
Dioda LED 1	-	10 % ≦ C < 25 %
-	Dioda LED 1	C < 10 %

WSKAZÓWKA
Odczyt informacji o stanie naładowania nie jest możliwy w trakcie eksploatacji lub bezpośrednio po jej zakończeniu. Jeśli wskaźnik LED stanu naładowania miga, należy zapoznać się ze wskazówkami z rozdziału 9.

4 Dane techniczne

Zmiany techniczne zastrzeżone!

Urządzenie	TE 4-A22
Napięcie znamionowe (napięcie stałe)	21,6 V
Ciężar zgodny z procedurą EPTA 01/2003	3,3 kg
Znamionowa jałowa prędkość obrotowa n_0	1.090/min
Energia pojedynczego udaru zgodna z procedurą EPTA 05/2009	2,0 J
Wiercenie w betonie/murze (wiercenie udarowe)	5...16 mm
Wiercenie w drewnie (wiertło do wiercenia materiałów litych)	3...20 mm
Wiercenie w drewnie (wiertło wężowe)	Maks. 14 mm
Wiercenie w metalu (metal lity)	3...10 mm

WSKAZÓWKA

Podane w niniejszej instrukcji wartość ciśnienia akustycznego oraz drgań zostały zmierzone zgodnie z metodą pomiarową i mogą być stosowane do porównywania elektronarzędzi. Można je również stosować do tymczasowego określenia ekspozycji. Podane dane dotyczą głównych zastosowań elektronarzędzia. Jeśli elektronarzędzie zostanie zastosowane do innych prac, z innymi narzędziami roboczymi lub nie będzie odpowiednio konserwowane, wówczas dane mogą odbiegać od podanych. Może to prowadzić do znacznego zwiększenia ekspozycji przez cały czas eksploatacji. Aby dokładnie określić ekspozycje, należy uwzględnić czas, w którym urządzenie jest wyłączone lub włączone, ale nieużywane. Może to prowadzić do znacznego zmniejszenia ekspozycji przez cały czas eksploatacji. W celu ochrony użytkownika przed działaniem hałasu oraz/lub drgań należy zastosować dodatkowe środki bezpieczeństwa, np. konserwacja elektronarzędzi i narzędzi roboczych, rozgrzanie dłoni, właściwa organizacja pracy.

pl

Informacje o hałasie i wibracjach (pomiar według EN 60745-2-6):

Typowy poziom mocy akustycznej według skali A, L_{WA}	99 dB (A)
Typowy poziom emisji ciśnienia akustycznego według skali A., L_{pA}	88 dB (A)
Nieoznaczoność dla wymienionych poziomów ciśnienia akustycznego, K	3 dB (A)
Trójosiowe wartości dotyczące wibracji (suma wektorów wibracji)	Pomiar według EN 60745-2-6
Wiercenie udarowe w betonie, $a_{h, HD}$	11 m/s²
Wiercenie w metalu, $a_{h, D}$	5,5 m/s²
Nieoznaczoność (K) dla trójosiowych wartości dotyczących wibracji	1,5 m/s²

WSKAZÓWKA

Z akumulatorem B22/1.6Ah urządzenie osiąga zredukowaną moc.

Akumulator	B 22/5.2 Li-Ion (01)	B 22/3.3 Li-Ion	B 22/2.6 Li-Ion (02)	B 22/1.6 Li-Ion
Napięcie znamionowe	21,6 V	21,6 V	21,6 V	21,6 V
Pojemność	5,2 Ah	3,3 Ah	2,6 Ah	1,6 Ah
Pojemność energii	112,32 Wh	71,28 Wh	56,16 Wh	34,56 Wh
Ciężar	0,78 kg	0,78 kg	0,48 kg	0,48 kg

5 Obsługa

ZAGROŻENIE
Przed rozpoczęciem nastawy urządzenia, wymiany osprzętu lub odłożeniem narzędzia wyjąć akumulator z urządzenia. Ten środek ostrożności zapobiega niezamierzonemu włączeniu urządzenia.

OSTROŻNIE
Przed zamocowaniem akumulatora upewnić się, że urządzenie jest wyłączone, a blokada włączenia została aktywowana (przełącznik P/L w położeniu środkowym).

OSTROŻNIE
Wskutek zakleszczenia wiertła, dochodzi do bocznego wychylenia się urządzenia. **Pracując z urządzeniem używać zawsze uchwytu bocznego i trzymać urządzenie obydwiema rękami, aby w przypadku zakleszczenia, poprzez powstanie przeciwnego momentu obrotowego, mogło załączyć się sprzęgło poślizgowe. Luźne przedmioty obrabiane mocować za pomocą zacisków lub imadła.**

5.1 Przygotowanie

OSTROŻNIE
Aby uniknąć obrażeń, wyjąć ogranicznik głębokości z uchwytu bocznego oraz narzędzie z uchwytu narzędziowego.

OSTROŻNIE
Przy wymianie narzędzi zakładać rękawice ochronne, ponieważ narzędzie może mieć ostre krawędzie lub wskutek eksploatacji silnie się nagrzać.

5.1.1 Wkładanie akumulatora 2

OSTROŻNIE
Spadający akumulator może stanowić zagrożenie dla użytkownika i innych osób.

Skontrolować prawidłowe zamocowanie akumulatora w urządzeniu.

5.1.2 Wyjmowanie akumulatora 3

5.1.3 Transport i magazynowanie akumulatorów

OSTROŻNIE
Zagrożenie pożarowe! Nigdy nie przechowywać ani nie transportować akumulatorów luzem. Niebezpieczeństwo powodowane przez zwarcia.

Przesunąć akumulator z pozycji zablokowania (pozycja robocza) do pierwszej pozycji zazębienia (pozycja transportowa).
W przypadku wysyłki akumulatora (transport drogowy, kolejowy, wodny lub lotniczy) należy przestrzegać krajowych i międzynarodowych przepisów transportowych.

5.1.4 Montaż i regulacja uchwytu bocznego 4

5.1.5 Mocowanie narzędzia 5

OSTROŻNIE
Zastosowanie nieodpowiedniego smaru może prowadzić do uszkodzenia urządzenia. **Należy stosować wyłącznie oryginalny smar firmy Hilti.**

WSKAZÓWKA
Po włożeniu, pociągnąć za narzędzie robocze w celu sprawdzenia, czy zostało prawidłowo zamocowane.

5.1.6 Wyjmowanie narzędzia 6

pl

5.2 Eksploatacja

WSKAZÓWKA
System wyłączy się w przypadku rozładowanego akumulatora.

OSTROŻNIE
Podczas procesu obróbki powierzchni może dojść do odpryskiwania materiału. **Używać okularów ochronnych, rękawic ochronnych, a w przypadku pracy bez urządzenia odsysającego, lekkiej maski przeciwpyłowej.** Odłamki odłupanego materiału mogą spowodować obrażenia ciała lub oczu.

WSKAZÓWKA
W trakcie pracy nie wolno uruchamiać przełącznika wyboru funkcji.

5.2.1 Przełącznik wyboru funkcji

5.2.1.1 Ustawianie funkcji wiercenia bez udaru 7

5.2.1.2 Ustawianie funkcji wiercenia z udarem (wiercenie udarowe) 8

5.2.2 Bieg w prawo/lewo

OSTROŻNIE
W trakcie pracy nie wolno uruchamiać przełącznika biegu w prawo/lewo.

5.2.3 Montaż i regulacja ogranicznika głębokości 9

6 Konserwacja i utrzymanie urządzenia

OSTRZEŻENIE
Naprawy elementów elektrycznych mogą być wykonywane wyłącznie przez wykwalifikowanych elektryków.

6.1 Konserwacja urządzenia

OSTROŻNIE
Należy zadbać o to, aby urządzenie, zwłaszcza uchwyty, były suche i czyste. Nie mogą one być zanieczyszczone smarem ani olejem. Nie używać środków konserwujących zawierających silikon.

Nigdy nie używać urządzenia z niedrożnymi szczelinami wentylacyjnymi! Ostrożnie czyścić szczeliny wentylacyjne suchą szczotką. Zapobiegać przedostawaniu się ciał obcych do wnętrza urządzenia. Zewnętrzne powierzchnie obudowy regularnie przecierać lekko zwilżoną ściereczką. Do czyszczenia nie używać żadnych urządzeń rozpylających, strumienia pary ani bieżącej wody! Może to doprowadzić do zmniejszenia bezpieczeństwa elektrycznego urządzenia.

pl

6.2 Czyszczenie i wymiana pierścienia przeciwpyłowego

Należy regularnie czyścić pierścień przeciwpyłowy przy uchwycie narzędziowym za pomocą czystej i suchej ściereczki. Delikatnie oczyścić krawędź uszczelniającą i nasmarować niewielką ilością smaru Hilti. W przypadku uszkodzenia krawędzi uszczelniającej, należy koniecznie wymienić pierścień przeciwpyłowy. Umieścić śrubokręt z boku pod pierścieniem przeciwpyłowym i wypchnąć go do przodu. Oczyścić powierzchnię stykową i nałożyć nowy pierścień przeciwpyłowy. Mocno docisnąć, aż pierścień zaskoczy w blokadę.

6.3 Dbanie o akumulatory Li-Ion

WSKAZÓWKA
Przy niskiej temperaturze otoczenia spada wydajność akumulatora.

WSKAZÓWKA
Akumulator należy przechowywać w miejscu chłodnym i suchym.

Aby zapewnić maksymalną żywotność akumulatorów, należy przerwać eksploatację, gdy tylko nastąpi wyraźny spadek wydajności akumulatora.
WSKAZÓWKA
- W przypadku kontynuowania pracy rozładowywanie akumulatora zostanie automatycznie przerwane, zanim dojdzie do zniszczenia ogniw.
- Akumulatory należy ładować za pomocą dopuszczonych prostowników Hilti przeznaczonych do akumulatorów Li-Ion.

7 Usuwanie usterek

Usterka	Możliwa przyczyna	Rozwiązanie
Urządzenie nie działa i miga dioda LED 1.	Akumulator jest rozładowany.	Wymienić akumulator i naładować pusty akumulator.
	Akumulator przegrzany lub zbyt zimny.	Rozgrzać akumulator do zalecanej temperatury roboczej.
Urządzenie nie działa i migają wszystkie 4 diody LED.	Urządzenie chwilowo przeciążone.	Puścić i ponownie wcisnąć włącznik.
Urządzenie nie działa.	Akumulator nie jest prawidłowo zamontowany lub jest rozładowany.	Akumulator musi zatrzasnąć się ze słyszalnym podwójnym kliknięciem lub należy go naładować.
	Zakłócenie elektryczne.	Wyjąć akumulator z urządzenia i skontaktować się z serwisem Hilti.
Brak udaru.	Temperatura urządzenia jest za niska.	Rozgrzać urządzenie do temperatury roboczej, przykładając je na krótko do podłoża i pozostawiając na obrotach jałowych.
	Przełącznik wyboru funkcji ustawiony na "wiercenie bez udaru".	Przestawić przełącznik wyboru funkcji na "wiercenie udarowe".
	Kierunek obrotów urządzenia ustawiony w lewo.	Zmienić kierunek obrotów w urządzeniu w prawo.
Włącznik nie daje się wcisnąć lub jest zablokowany.	Przełącznik biegu w prawo/lewo w położeniu środkowym (pozycja transportowa)	Przełącznik biegu w prawo/lewo nacisnąć w prawo lub lewo.

Usterka	Możliwa przyczyna	Rozwiązanie
Wrzeciono urządzenia nie obraca się	Przekroczona dopuszczalna temperatura robocza układu elektronicznego urządzenia.	Odczekać, aż urządzenie ostygnie.
	Przekroczona dopuszczalna temperatura robocza akumulatora.	Rozgrzać akumulator do zalecanej temperatury roboczej.
	Akumulator jest rozładowany.	Wymienić akumulator i naładować pusty akumulator.
Urządzenie wyłącza się automatycznie.	Zadziałał mechanizm przeciwprzeciążeniowy.	Zwolnić włącznik i nacisnąć ponownie, zredukować obciążenie urządzenia.
Akumulator rozładowuje się szybciej niż zwykle.	Bardzo niska temperatura otoczenia.	Powoli ogrzewać akumulator do temperatury pomieszczenia.
Akumulator nie zatrzaskuje się ze słyszalnym „podwójnym kliknięciem“.	Zatrzaski na akumulatorze zanieczyszczone.	Wyczyścić zatrzaski i zatrzasnąć akumulator. Jeśli problem nie zostanie usunięty, skontaktować się z serwisem Hilti.
Silne nagrzewanie się urządzenia lub akumulatora.	Usterka elektryczna.	Natychmiast wyłączyć urządzenie, wyjąć akumulator z urządzenia, obserwować urządzenie, poczekać do jego ostygnięcia i skontaktować się z serwisem Hilti.
	Urządzenie jest przeciążone (przekroczona granica zastosowania).	Dobór urządzenia zgodnie z zastosowaniem.
Nie można wyjąć narzędzia z blokady.	Uchwyt narzędziowy nie jest do końca odciągnięty.	Blokadę narzędzia odciągnąć do oporu i wyjąć narzędzie.
Narzędzie nie wierci.	Kierunek obrotów urządzenia ustawiony w lewo.	Zmienić kierunek obrotów w urządzeniu w prawo.
	Przełącznik wyboru funkcji ustawiony na "wiercenie bez udaru".	Przestawić przełącznik wyboru funkcji na "wiercenie udarowe".

8 Utylizacja

OSTROŻNIE
Niefachowa utylizacja sprzętu może mieć następujące skutki: Przy spalaniu elementów z tworzywa sztucznego powstają trujące gazy, które są niebezpieczne dla zdrowia. W razie uszkodzenia lub silnego rozgrzania, baterie mogą eksplodować i spowodować przy tym zatrucie, oparzenia ogniem i kwasem oraz zanieczyszczenie środowiska. Lekkomyślne usuwanie umożliwia niepowołanym osobom używanie sprzętu niezgodnie z przeznaczeniem. Może to doprowadzić do poważnych urazów osób trzecich i do skażenia środowiska.

OSTROŻNIE
Uszkodzone akumulatory niezwłocznie przekazywać do utylizacji. Przechowywać w miejscu niedostępnym dla dzieci. Akumulatorów nie wolno rozkładać na części ani spalać.

OSTROŻNIE
Akumulatory należy utylizować zgodnie z krajowymi przepisami lub też zużyte akumulatory należy zwrócić firmie Hilti.

Urządzenia Hilti wykonane zostały w znacznej mierze z materiałów nadających się do powtórnego wykorzystania. Warunkiem takiego recyklingu jest prawidłowe oddzielenie materiałów. W wielu krajach firma Hilti jest już przygotowana na przyjmowanie starych urządzeń w celu ich utylizacji. Informacje na ten temat można uzyskać u doradców technicznych lub w punkcie serwisowym Hilti.

Dotyczy tylko państw UE

Nie wyrzucać elektronarzędzi z odpadami komunalnymi!

Zgodnie z Europejską Dyrektywą w sprawie zużytego sprzętu elektrotechnicznego i elektronicznego oraz dostosowaniem jej do prawa krajowego, zużyte elektronarzędzia należy posegregować i zutylizować w sposób przyjazny dla środowiska.

9 Gwarancja producenta na urządzenia

W razie pytań dotyczących warunków gwarancji należy skontaktować się z lokalnym przedstawicielem HILTI.

10 Deklaracja zgodności WE (oryginał)

Nazwa:	Akumulatorowa młoto-wiertarka
Oznaczenie typu:	TE 4-A22
Generacja:	02
Rok konstrukcji:	2014

Deklarujemy z pełną odpowiedzialnością, że niniejszy produkt jest zgodny z następującymi wytycznymi oraz normami: 2006/42/WE, 2006/66/WE, do 19 kwietnia 2016: 2004/108/WE, od 20 kwietnia 2016: 2014/30/UE, 2011/65/UE, EN 60745-1, EN 60745-2-6, EN ISO 12100.

Hilti Corporation, Feldkircherstrasse 100, FL-9494 Schaan

Paolo Luccini
Head of BA Quality and Process Management
Business Area Electric Tools & Accessories
11/2014

Tassilo Deinzer
Executive Vice President
Business Unit Power Tools & Accessories
11/2014

Dokumentacja techniczna:

Hilti Entwicklungsgesellschaft mbH
Zulassung Elektrowerkzeuge
Hiltistrasse 6
86916 Kaufering
Deutschland

ОРИГИНАЛЬНОЕ РУКОВОДСТВО ПО ЭКСПЛУАТАЦИИ

Аккумуляторный перфоратор TE 4-A22

Перед началом работы обязательно изучите руководство по эксплуатации.

Всегда храните данное руководство по эксплуатации рядом с инструментом.

При смене владельца обязательно передайте руководство по эксплуатации вместе с инструментом.

Содержание	с.
1 Общие указания	97
2 Указания по технике безопасности	98
3 Описание	101
4 Технические характеристики	102
5 Эксплуатация	103
6 Уход и техническое обслуживание	104
7 Поиск и устранение неисправностей	104
8 Утилизация	105
9 Гарантия производителя	106
10 Декларация соответствия нормам ЕС (оригинал)	106

1 Цифрами обозначены соответствующие иллюстрации. Иллюстрации см. в начале руководства по эксплуатации.
В тексте данного руководства по эксплуатации «инструмент» всегда обозначает аккумуляторный перфоратор TE 4-A22.

Компоненты инструмента, органы управления и элементы индикации 1

① Пылезащитный колпак
② Зажимной патрон TE-C Click
③ Фиксатор рабочего инструмента
④ Переключатель режимов работы
⑤ Ограничитель глубины
⑥ Переключатель левого/правого вращения с блокировкой включения
⑦ Выключатель
⑧ Рукоятки
⑨ Аккумулятор
⑩ Индикатор уровня заряда и неисправности (литий-ионного аккумулятора)
⑪ Кнопки-деблокираторы аккумуляторного блока
⑫ Место подключения пылеотсасывающего модуля TE DRS-4-A(01)
⑬ Боковая рукоятка

ru

1 Общие указания

1.1 Сигнальные сообщения и их значения

ОПАСНО
Общее обозначение непосредственной опасной ситуации, которая может повлечь за собой тяжёлые травмы или представлять угрозу для жизни.

ВНИМАНИЕ
Общее обозначение потенциально опасной ситуации, которая может повлечь за собой тяжёлые травмы или представлять угрозу для жизни.

ОСТОРОЖНО
Общее обозначение потенциально опасной ситуации, которая может повлечь за собой лёгкие травмы или повреждение оборудования.

УКАЗАНИЕ
Указания по эксплуатации и другая полезная информация.

1.2 Обозначение пиктограмм и другие обозначения

Предупреждающие знаки

Опасность

Предписывающие знаки

Перед использованием прочтите руководство по эксплуатации

Используйте защитные перчатки

Символы

Номинальная частота вращения на холостом ходу

Сверление без удара

Ударное сверление

Правое/левое вращение

Расположение идентификационных данных на инструменте

Тип инструмента указан на заводской табличке, а серийный номер сбоку на корпусе электродвигателя. Занесите эти данные в настоящее руководство по эксплуатации. Они необходимы при сервисном обслуживании инструмента и консультациях по его эксплуатации.

Тип:

Поколение: 02

Серийный номер:

2 Указания по технике безопасности

УКАЗАНИЕ

Приведенные в главе 2.1 указания по технике безопасности включают в себя все общие меры безопасности при эксплуатации электроинструментов, приводимые в данном руководстве по эксплуатации согласно принятым нормам. В связи с этим возможно наличие указаний, не относящихся к данному инструменту.

ru

2.1 Общие указания по технике безопасности для электроинструментов

a) **⚠ ВНИМАНИЕ**

Прочтите все указания по мерам безопасности и инструкции. Невыполнение приведенных ниже указаний может привести к поражению электрическим током, пожару и/или вызвать тяжелые травмы. **Сохраните все указания по технике безопасности и инструкции для следующего пользователя.** Используемый далее термин «электроинструмент» относится к электроинструменту, работающему от электрической сети (с сетевым кабелем) и от аккумулятора (без сетевого кабеля).

2.1.1 Безопасность рабочего места

a) **Следите за чистотой и порядком на рабочем месте.** Беспорядок на рабочем месте и плохое освещение могут привести к несчастным случаям.

b) **Не используйте электроинструмент во взрывоопасной зоне, где имеются горючие жидкости, газы или пыль.** При работе электроинструмент искрит, и искры могут воспламенить пыль или пары.

c) **Не разрешайте детям и посторонним приближаться к работающему электроинструменту.** Отвлекаясь от работы, можно потерять контроль над электроинструментом.

2.1.2 Электрическая безопасность

a) **Соединительная вилка электроинструмента должна соответствовать розетке электросети. Не изменяйте конструкцию вилки. Не используйте переходные вилки с электроинструментами с защитным заземлением.** Оригинальные вилки и соответствующие им розетки снижают риск поражения электрическим током.

b) **Избегайте непосредственного контакта с заземлёнными поверхностями, например с трубами, отопительными приборами, печами (плитами) и холодильниками.** При соприкосновении с заземлёнными предметами возникает повышенный риск поражения электрическим током.

c) **Предохраняйте электроинструменты от дождя или воздействия влаги.** В результате попадания воды в электроинструмент возрастает риск поражения электрическим током.

d) **Не используйте кабель не по назначению, например, для переноски электроинструмента, его подвешивания или для выдёргивания вилки из розетки электросети. Защищайте кабель от воздействий высоких температур, масла, острых кромок или вращающихся узлов электроинструмента.** В результате повреждения или схлёстывания кабеля повышается риск поражения электрическим током.

e) **Если работы выполняются на открытом воздухе, применяйте только удлинительные кабели, которые разрешено использовать вне помещений.** Применение удлинительного кабеля, пригодного для использования вне помещений, снижает риск поражения электрическим током.

f) **Если нельзя избежать работы с электроинструментом в условиях влажности, используйте автомат защиты от тока утечки.** Использование автомата защиты от тока утечки снижает риск поражения электрическим током.

2.1.3 Безопасность персонала

a) **Будьте внимательны, следите за своими действиями и серьезно относитесь к работе с электроинструментом. Не пользуйтесь электроинструментом, если вы устали или находитесь**

под действием наркотиков, алкоголя или медикаментов. Незначительная ошибка при невнимательной работе с электроинструментом может стать причиной серьёзного травмирования.

b) **Применяйте индивидуальные средства защиты и всегда обязательно надевайте защитные очки.** Использование индивидуальных средств защиты, например, респиратора, обуви на нескользящей подошве, защитной каски или защитных наушников, в зависимости от вида и условий эксплуатации электроинструмента, снижает риск травмирования.

c) **Избегайте непреднамеренного включения электроинструмента. Убедитесь в том, что электроинструмент выключен, прежде чем подключить его к электропитанию и/или вставить аккумулятор, поднимать или переносить его.** Ситуации, когда при переноске электроинструмента пальцы находятся на выключателе или когда включенный электроинструмент подключается к сети, могут привести к несчастным случаям.

d) **Перед включением электроинструмента удалите регулировочные устройства и гаечный ключ.** Инструмент или ключ, находящийся во вращающейся части электроинструмента, может привести к травмам.

e) **Старайтесь избегать неестественных поз при работе. Постоянно сохраняйте устойчивое положение и равновесие.** Это позволит лучше контролировать электроинструмент в непредвиденных ситуациях.

f) **Носите спецодежду. Не надевайте очень свободной одежды или украшений. Оберегайте волосы, одежду и перчатки от вращающихся узлов электроинструмента.** Свободная одежда, украшения и длинные волосы могут быть захвачены ими.

g) **Если предусмотрено подсоединение устройств для сбора и удаления пыли, убедитесь, что они подсоединены и используются по назначению.** Использование модуля пылеудаления снижает вредное воздействие пыли.

2.1.4 Использование и обслуживание электроинструмента

a) **Не допускайте перегрузки электроинструмента. Используйте электроинструмент, предназначенный именно для данной работы.** Соблюдение этого правила обеспечит более высокое качество и безопасность работы в указанном диапазоне мощности.

b) **Не используйте электроинструмент с неисправным выключателем.** Электроинструмент, включение или выключение которого затруднено, представляет опасность и должен быть отремонтирован.

c) **Прежде чем приступить к регулировке электроинструмента, замене принадлежностей или перед перерывом в работе, выньте вилку из розетки и/или аккумулятор из электроинструмента.** Эта мера предосторожности предотвращает случайное включение электроинструмента.

d) **Храните неиспользуемые электроинструменты в местах, недоступных для детей. Не давайте электроинструмент лицам, которые не умеют им пользоваться или не прочитали настоящих указаний.** Электроинструменты представляют собой опасность в руках неопытных пользователей.

e) **Бережно обращайтесь с электроинструментами. Проверяйте безупречное функционирование подвижных частей, легкость их хода, целостность и отсутствие повреждений, которые могли бы отрицательно повлиять на работу электроинструмента. Сдавайте поврежденные части инструмента в ремонт до его использования.** Причиной многих несчастных случаев является несоблюдение правил технического обслуживания электроинструментов.

f) **Необходимо следить за тем, чтобы режущие инструменты были острыми и чистыми.** Заклинивание содержащихся в рабочем состоянии режущих инструментов происходит реже, ими легче управлять.

g) **Применяйте электроинструмент, принадлежности, вспомогательные устройства и т. д. согласно указаниям. Учитывайте при этом рабочие условия и характер выполняемой работы.** Использование электроинструментов не по назначению может привести к опасным ситуациям.

2.1.5 Использование и обслуживание аккумуляторного инструмента

a) **Заряжайте аккумуляторы только при помощи зарядных устройств, рекомендованных изготовителем.** При использовании зарядного устройства для зарядки несоответствующих ему типов аккумуляторов возможна опасность возгорания.

b) **Используйте только оригинальные аккумуляторы, рекомендованные специально для этого инструмента.** Использование других аккумуляторов может привести к травмам и опасности возгорания.

c) **Неиспользуемые аккумуляторы храните вдали от скрепок, монет, ключей, иголок, винтов и других мелких металлических предметов, которые могут стать причиной замыкания контактов.** Замыкание контактов аккумулятора может привести к ожогам или возгоранию.

d) **При неверном обращении с аккумулятором из него может вытечь электролит. Избегайте контакта с ним. При случайном контакте смойте водой. При попадании электролита в глаза немедленно обратитесь за помощью к врачу.** Вытекший из аккумулятора электролит может привести к раздражению кожи или ожогам.

2.1.6 Сервис

a) **Доверяйте ремонт своего электроинструмента только квалифицированному персоналу,**

использующему только оригинальные запчасти. Этим обеспечивается поддержание электроинструмента в безопасном и исправном состоянии.

2.2 Указания по технике безопасности при работе с перфораторами

a) **Надевайте защитные наушники.** В результате воздействия шума возможна потеря слуха.

b) **Используйте дополнительные рукоятки, которые входят в комплект инструмента.** Потеря контроля над инструментом может привести к травмам.

c) **При опасности повреждения рабочим инструментом скрытой электропроводки держите инструмент за изолированные поверхности.** При контакте с токопроводящей линией незащищенные металлические части электроинструмента находятся под напряжением, что может привести к поражению электрическим током.

2.3 Дополнительные указания по технике безопасности

2.3.1 Безопасность персонала

a) **Внесение изменений в конструкцию инструмента и его модификация запрещаются.**

b) **Всегда крепко держите инструмент обеими руками за рукоятки. Замасленные рукоятки немедленно очищайте, они должны быть сухими и чистыми.**

c) **Чтобы во время работы руки не затекали, делайте перерывы для расслабления и разминки пальцев.**

d) **Не прикасайтесь к вращающимся деталям инструмента. Включайте инструмент только после того, как подведете его к рабочей зоне.** Прикосновение к вращающимся узлам, в особенности к вращающимся насадкам, может привести к травмам.

e) **При хранении и транспортировке инструмента в чемодане активизируйте блокировку включения (переключатель левого/правого вращения должен находиться в среднем положении).**

f) **Инструмент не предназначен для использования физически ослабленными лицами без соответствующего инструктажа. Держите инструмент в недоступном для детей месте.**

g) Пыль, возникающая при обработке материалов (например лакокрасочных покрытий), содержащих свинец, некоторых видов древесины, бетона/кирпичной и каменной кладки с частицами кварца, минералов, а также металла может представлять опасность для здоровья. Вдыхание частиц такой пыли или контакт с ней может стать причиной появления аллергических реакций и/или заболеваний дыхательных путей как у пользователя, так и у находящихся поблизости лиц. Некоторые виды пыли (например пыль, возникающая при обработке дуба или бука) считаются канцерогенными, особенно в комбинации с дополнительными материалами, используемыми для обработки древесины (соль хромовой кислоты, средства защиты древесины). Обработка материалов с содержанием асбеста должна выполняться только специалистами. **По возможности используйте пылеотсасывающий аппарат. Для эффективного удаления пыли используйте подходящий переносной пылесос. При необходимости надевайте респиратор, который подходит для защиты от конкретного вида пыли. Обеспечьте хорошую вентиляцию рабочей зоны. Соблюдайте действующие национальные предписания по обработке материалов.**

h) **При сквозном сверлении ограждайте опасную зону с противоположной стороны стены**. Выходящие наружу или падающие вниз осколки могут травмировать других людей.

i) **Перед началом работы проверяйте рабочее место на наличие скрытой электропроводки, газовых и водопроводных труб, например, при помощи металлоискателя.** Открытые металлические части инструмента могут стать проводниками электрического тока, если случайно задеть электропроводку. При этом возникает опасность поражения электрическим током.

j) Инструмент обладает высоким крутящим моментом, что соответствует его областям применения. **При работе с инструментом держите его обеими руками и пользуйтесь боковой рукояткой.** Оператор должен быть готов к внезапной блокировке инструмента.

k) **Надежно фиксируйте заготовку. Для фиксации заготовки используйте струбцины или тиски.** Это надежнее, чем удерживать ее рукой, и при этом можно держать инструмент двумя руками.

2.3.2 Аккуратное обращение с аккумуляторными инструментами и их правильное использование

a) **Перед установкой аккумулятора убедитесь, что инструмент выключен.** Установка аккумулятора во включенный электроинструмент может привести к несчастным случаям.

b) **Соблюдайте специальные предписания по транспортировке, хранению и эксплуатации литий-ионных аккумуляторов.**

c) **Храните аккумуляторы на безопасном расстоянии от источников огня и высокой температуры.** Существует опасность взрыва.

d) **Запрещается разбирать, сдавливать, нагревать до температуры свыше 80 °C или сжигать аккумуляторы.** В противном случае существует опасность возгорания, взрыва и ожога едкой жидкостью, находящейся внутри аккумулятора.

e) **Используйте только допущенные к эксплуатации с соответствующим инструментом аккумуляторы.** При использовании не допущенных к эксплуатации аккумуляторов или при использовании аккумуляторов не по назначению существует опасность возгорания и взрыва.

f) **Поврежденные аккумуляторы (например аккумуляторы с царапинами, сломанными частями, погнутыми, вдавленными и/или**

вытянутыми контактами) заряжать и использовать повторно запрещается.

g) Слишком сильный нагрев аккумулятора (такой, что до него невозможно дотронуться) указывает на его возможный дефект. **Установите инструмент в пожаробезопасном месте на достаточном расстоянии от воспламеняющихся материалов, где вы сможете контролировать ситуацию. Дайте инструменту остыть. После того, как аккумулятор остынет, свяжитесь с сервисной службой Hilti.**

3 Описание

3.1 Использование инструмента по назначению

Модель TE 4-A22 представляет собой ручной аккумуляторный перфоратор с фрикционной муфтой для заворачивания и выворачивания шурупов, сверления в стали, древесине и кирпичной кладке и ударного сверления в бетоне и кирпичной кладке.
Пылеотсасывающий модуль TE DRS-4-A(01) используется как принадлежность для перфоратора Hilti TE 4-A22(02) в целях обеспечения работы без пыли.
Используйте только рекомендуемые Hilti аккумуляторы и зарядные устройства.
Инструмент предназначен для профессионального использования, поэтому может обслуживаться и ремонтироваться только уполномоченным персоналом. Персонал должен пройти специальный инструктаж по технике безопасности. Использование инструмента не по назначению или его эксплуатация необученным персоналом представляют опасность.
Не подключайте аккумуляторные блоки к другим устройствам.
Во избежание травм персонала и повреждения инструмента используйте только оригинальные принадлежности и инструменты производства Hilti.
Соблюдайте национальные требования по охране труда.

ru

3.2 Стандартное оснащение:

1 Перфоратор с боковой рукояткой и ограничителем глубины
1 Руководство по эксплуатации

УКАЗАНИЕ
Принадлежности спрашивайте в сервисном центре Hilti или см. на **www.hilti.com**.

3.3 Что еще необходимо для эксплуатации инструмента

Подходящий (рекомендованный Hilti) аккумулятор (см. таблицу «Технические характеристики») и подходящее зарядное устройство серии C 4/36. Дополнительную информацию по зарядке аккумулятора см. в руководстве по эксплуатации зарядного устройства.

3.4 Уровень заряда литий-ионного аккумулятора

Литий-ионный аккумулятор оснащен индикатором уровня заряда. На этом индикаторе отображается уровень заряда аккумулятора во время процесса зарядки (см. руководство по эксплуатации зарядного устройства). В нерабочем состоянии индикация уровня заряда выполняется с помощью четырех светодиодов, которые загораются на три секунды после нажатия одной из кнопок-деблокираторов на аккумуляторе либо при подсоединении аккумулятора к инструменту.

Светодиод горит непрерывно	Светодиод мигает	Уровень заряда C
Светодиод 1, 2, 3, 4	-	C ≧ 75 %
Светодиод 1, 2, 3	-	50 % ≦ C < 75 %
Светодиод 1, 2	-	25 % ≦ C < 50 %
Светодиод 1	-	10 % ≦ C < 25 %
-	Светодиод 1	C < 10 %

УКАЗАНИЕ
Во время работы и непосредственно после ее завершения вызов индикации уровня заряда невозможен. При мигании светодиодов индикатора уровня заряда аккумулятора следуйте указаниям из главы 9.

4 Технические характеристики

Производитель оставляет за собой право на внесение технических изменений!

Инструмент	TE 4-A22
Номинальное напряжение (постоянный ток)	21,6 В
Масса согласно методу EPTA 01/2003	3,3 кг
Номинальная частота вращения на холостом ходу n_0	1090/min
Энергия одиночного удара согласно методу EPTA 05/2009	2,0 Дж
Диапазон диаметров сверления в бетоне/кирпичной кладке (сверление с ударом)	5...16 мм
Диапазон диаметров сверления в древесине (сверло по дереву)	3...20 мм
Диапазон диаметров сверления в древесине (винтовое сверло)	Макс. 14 мм
Диапазон диаметров сверления в металле (сплошной металл)	3...10 мм

УКАЗАНИЕ

Приводимые здесь значения уровня звукового давления и вибрации были измерены согласно стандартизированной процедуре измерения и могут использоваться для сравнения электроинструментов между собой. Они также подходят для предварительной оценки вредных воздействий. Указанные данные представляют основные области применения электроинструмента. Однако если электроинструмент используется для других целей, с другими рабочими (сменными) инструментами или в случае его неудовлетворительного техобслуживания, данные могут быть иными. Вследствие этого в течение всего периода работы инструмента возможно значительное увеличение вредных воздействий. Для точного определения вредных воздействий следует также учитывать промежутки времени, в течение которых инструмент находится в выключенном состоянии или работает вхолостую. Вследствие этого в течение всего периода работы инструмента возможно заметное уменьшение вредных воздействий. Примите дополнительные меры безопасности для защиты оператора от воздействия возникающего шума и/или вибраций, например: техническое обслуживание электроинструмента и рабочих инструментов, сохранение тепла рук, правильная организация рабочих процессов.

ru

Данные о шуме и вибрации (измерения согласно EN 60745-2-6):

A-скорректированное значение уровня шума, L_{WA}	99 дБ (A)
A-скорректированное значение уровня звукового давления, L_{pA}	88 дБ (A)
Погрешность приведенных выше показателей уровня шума, K	3 дБ (A)
Значения вибрации по трем осям (векторная сумма)	измерения согласно EN 60745-2-6
Ударное сверление в бетоне, $a_{h, HD}$	11 м/с²
Сверление в металле, $a_{h, D}$	5,5 м/с²
Погрешность (K) значений вибрации по трем осям	1,5 м/с²

УКАЗАНИЕ

При использовании аккумулятора B 22/1,6 A•ч инструмент работает с пониженной мощностью.

Аккумулятор	B 22/5.2 Li-Ion (01)	B 22/3.3 Li-Ion	B 22/2.6 Li-Ion (02)	B 22/1.6 Li-Ion
Номинальное напряжение	21,6 В	21,6 В	21,6 В	21,6 В
Емкость	5,2 Ач	3,3 Ач	2,6 Ач	1,6 Ач
Энергоемкость	112,32 Вт/ч	71,28 Вт/ч	56,16 Вт/ч	34,56 Вт/ч
Масса	0,78 кг	0,78 кг	0,48 кг	0,48 кг

5 Эксплуатация

ОПАСНО
Прежде чем выполнять регулировку инструмента, заменять его детали или делать перерыв в работе, вынимайте из инструмента аккумулятор. Эта мера предосторожности предотвращает случайное включение инструмента.

ОСТОРОЖНО
Перед установкой аккумулятора убедитесь, что инструмент выключен и заблокирован от включения (переключатель правого/левого вращения находится в среднем положении).

ОСТОРОЖНО
При заклинивании сверла инструмент отклоняется вбок. **Не пользуйтесь инструментом без боковой рукоятки. При работе крепко держите инструмент обеими руками. В этом случае при заклинивании сверла возникнет необходимый для срабатывания фрикционной муфты реактивный момент. Незакрепленные обрабатываемые детали закрепите зажимными приспособлениями или тисками.**

5.1 Подготовка к работе

ОСТОРОЖНО
Чтобы не пораниться, выньте ограничитель глубины из боковой рукоятки и рабочий инструмент из патрона.

ОСТОРОЖНО
При замене зажимного патрона пользуйтесь защитными перчатками, т. к. при работе инструмент нагревается или Вы можете пораниться об острые кромки.

5.1.1 Установка аккумулятора 2

ОСТОРОЖНО
Выпадение аккумуляторного блока может представлять опасность для вас и или других лиц.

Проверьте надежность фиксации аккумулятора в инструменте.

5.1.2 Удаление аккумулятора 3

5.1.3 Транспортировка и хранение аккумулятора

ОСТОРОЖНО
Опасность возгорания! Категорически запрещается хранить или транспортировать аккумуляторы без упаковки (бестарным способом). Опасность короткого замыкания!

Установите аккумулятор из положения блокировки (рабочее положение) в первое фиксированное положение (положение для транспортировки).
При пересылке аккумуляторных блоков (автомобильным, железнодорожным, воздушным или морским транспортом) соблюдайте действующие национальные и международные правила транспортировки.

5.1.4 Установка и регулировка боковой рукоятки 4

5.1.5 Установка рабочего инструмента 5

ОСТОРОЖНО
Использование неподходящей консистентной смазки может стать причиной повреждений инструмента. **Используйте только оригинальную консистентную смазку фирмы Hilti.**

УКАЗАНИЕ
Потяните рабочий инструмент на себя, чтобы удостовериться, что он надежно закреплен в патроне.

5.1.6 Вынимание рабочего инструмента 6

ru

5.2 Эксплуатация

УКАЗАНИЕ
Система автоматически выключается при разряженном аккумуляторе.

ОСТОРОЖНО
При обработке основания может откалываться материал. **Пользуйтесь защитными очками, защитными перчатками и, если Вы работаете без устройства для отсасывания пыли, легким респиратором для защиты дыхательных путей.** Осколки материала могут травмировать тело и глаза.

УКАЗАНИЕ
Запрещается менять положение переключателя режимов работы при работающем инструменте.

5.2.1 Переключатель режимов работы

5.2.1.1 Настройка режима сверления без удара 7

5.2.1.2 Настройка режима сверления с ударом (=ударное сверление) 8

5.2.2 Изменение направления вращения

ОСТОРОЖНО
Запрещается менять положение переключателя направления вращения во время работы инструмента.

5.2.3 Установка и регулировка ограничителя глубины 9

6 Уход и техническое обслуживание

ВНИМАНИЕ
Ремонт электрической части инструмента поручайте только специалисту-электрику.

6.1 Уход за инструментом

ОСТОРОЖНО
Содержите инструмент, в особенности поверхности рукоятки, в чистом и сухом состоянии, без следов масла и смазки. Запрещается использовать чистящие средства, содержащие силикон.

При работе не закрывайте вентиляционные прорези в крышке корпуса! Очищайте вентиляционную прорезь сухой щеткой. Следите за тем, чтобы внутрь корпуса инструмента не попадали посторонние предметы. Регулярно очищайте внешнюю поверхность инструмента влажной тканью. Запрещается использовать водяной распылитель, парогенератор или струю воды! После чистки такими средствами электробезопасность инструмента не обеспечивается.

6.2 Очистка и замена пылезащитного чехла

ru

Выполняйте регулярную очистку пылезащитного чехла на зажимном патроне с помощью сухой и чистой ткани. Осторожно протрите уплотнитель начисто и снова смажьте его лёгким слоем смазки Hilti. Всегда заменяйте пылезащитный чехол, если уплотнительный язычок повреждён. Вставьте отвертку сбоку под пылезащитный чехол и выдавите его вперёд. Очистите опорную поверхность и установите новый пылезащитный чехол. Нажмите на чехол до его фиксации.

6.3 Уход за литий-ионными аккумуляторами

УКАЗАНИЕ
При низких температурах мощность аккумулятора падает.

УКАЗАНИЕ
По возможности храните аккумулятор в сухом и прохладном месте.

Для обеспечения максимально долгого срока службы аккумуляторов своевременно заряжайте их при заметном снижении мощности.

УКАЗАНИЕ
- При дальнейшей эксплуатации происходит автоматическое прерывание разрядки аккумулятора, благодаря чему удается избежать повреждения его элементов.
- Заряжайте литий-ионные аккумуляторы с помощью допущенных к эксплуатации компанией Hilti зарядных устройств.

7 Поиск и устранение неисправностей

Неисправность	Возможная причина	Способ устранения
Инструмент не функционирует, мигает светодиод 1.	Аккумулятор разряжен.	Замените аккумулятор и зарядите разряженный аккумулятор.
	Аккумуляторный блок слишком холодный/слишком горячий	Уменьшите/увеличьте температуру аккумулятора до рекомендованной рабочей температуры.
Инструмент не функционирует, мигают все 4 светодиода.	Кратковременная перегрузка инструмента.	Отпустите и снова нажмите основной выключатель.
Инструмент не работает.	Аккумулятор установлен неправильно или разряжен.	Аккумулятор неправильно установлен (он должен быть установлен с характерным двойным щелчком) или аккумулятор требует зарядки.
	Неисправность электрики.	Выньте аккумулятор из инструмента и свяжитесь с сервисной службой Hilti.
Не выполняется сверление с ударом.	Инструмент слишком холодный.	Доведите инструмент до рабочей температуры, установив его на короткое время на основание и дав поработать на холостом ходу.
	Переключатель режимов работы установлен в положение «Сверление без удара».	Установите переключатель режимов работы в положение «Ударное сверление».
	У инструмента включено левое вращение.	Включите правое вращение.
Основной выключатель не включается/заблокирован.	Переключатель левого/правого вращения находится в среднем (транспортном) положении	Переведите переключатель левого/правого вращения влево или вправо.

Неисправность	Возможная причина	Способ устранения
Шпиндель не вращается	Превышена допустимая рабочая температура электроники инструмента.	Дайте инструменту остыть.
	Превышена допустимая рабочая температура аккумулятора.	Уменьшите/увеличьте температуру аккумулятора до рекомендованной рабочей температуры.
	Аккумулятор разряжен.	Замените аккумулятор и зарядите разряженный аккумулятор.
Инструмент автоматически отключается.	Сработала система защиты от перегрузки электродвигателя.	Отпустите и снова нажмите основной выключатель, уменьшите нагрузку на инструмент.
Аккумулятор разряжается быстрее, чем обычно.	Очень низкая температура окружающей среды.	Обеспечьте постепенный нагрев аккумулятора до комнатной температуры.
При установке аккумулятора не слышно характерного (двойного) щелчка.	Грязь на элементах фиксации аккумулятора.	Очистите элементы фиксации и переустановите аккумулятор. Если неисправность не устранена, обратитесь в сервисный центр Hilti.
Инструмент или аккумулятор перегреваются.	Неисправность электрики.	Немедленно выключите инструмент, выньте из него аккумулятор, дайте остыть, наблюдайте и свяжитесь с сервисной службой Hilti.
	Инструмент перегружен (работа за пределами эксплуатационных характеристик).	Выбирайте инструмент для конкретной области применения.
Рабочий инструмент не высвобождается из фиксатора.	Не полностью отжат зажимной патрон.	Отведите до упора назад фиксатор и выньте рабочий инструмент.
Рабочий (сменный) инструмент не функционирует.	У инструмента включено левое вращение.	Включите правое вращение.
	Переключатель режимов работы установлен в положение «Сверление без удара».	Установите переключатель режимов работы в положение «Ударное сверление».

8 Утилизация

ОСТОРОЖНО

Нарушение правил утилизации оборудования может иметь следующие последствия: при сжигании деталей из пластмассы образуются токсичные газы, которые могут представлять угрозу для здоровья. Если батареи питания повреждены или подвержены воздействию высоких температур, они могут взорваться и стать причиной отравления, возгораний, химических ожогов или загрязнения окружающей среды. При нарушении правил утилизации оборудование может попасть в руки посторонних лиц, не знакомых с правилами обращения с ним. Это может стать причиной их собственного серьезного травмирования, травмирования других лиц, а также причиной загрязнения окружающей среды.

ОСТОРОЖНО

Немедленно утилизируйте неисправные аккумуляторы. Храните их в недоступном для детей месте. Не разбирайте и не сжигайте аккумуляторы.

ОСТОРОЖНО

Утилизуйте бывшие в использовании аккумуляторы в соответствии с национальными предписаниями или верните их обратно в Hilti.

Инструменты Hilti содержат большое количество материалов, пригодных для переработки. Перед утилизацией следует тщательно рассортировать материалы. Во многих странах компания Hilti уже заключила соглашения о приеме использованных инструментов для их утилизации. Дополнительную информацию по этому вопросу можно получить в отделе по обслуживанию клиентов или у технического консультанта компании Hilti.

Только для стран ЕС

Не выбрасывайте электроинструменты вместе с обычным мусором!

В соответствии с директивой ЕС об утилизации старых электрических и электронных устройств и в соответствии с местными законами электроинструменты, бывшие в эксплуатации, должны утилизироваться отдельно безопасным для окружающей среды способом.

9 Гарантия производителя

С вопросами относительно гарантийных условий обращайтесь в ближайшее представительство HILTI.

ru

10 Декларация соответствия нормам ЕС (оригинал)

Обозначение:	Аккумуляторный перфоратор
Тип инструмента:	TE 4-A22
Поколение:	02
Год выпуска:	2014

Компания Hilti со всей ответственностью заявляет, что данная продукция соответствует следующим директивам и нормам: 2006/42/EG, 2006/66/EG, до 19. 04.2016: 2004/108/EG, с 20. 04.2016: 2014/30/EU, 2011/65/EU, EN 60745-1, EN 60745-2-6, EN ISO 12100.

Hilti Corporation, Feldkircherstrasse 100, FL-9494 Schaan

Paolo Luccini
Head of BA Quality and Process Management
Business Area Electric Tools & Accessories
11/2014

Tassilo Deinzer
Executive Vice President
Business Unit Power Tools & Accessories
11/2014

Техническая документация:

Hilti Entwicklungsgesellschaft mbH
Zulassung Elektrowerkzeuge
Hiltistrasse 6
86916 Kaufering
Deutschland

ORIGINÁLNÍ NÁVOD K OBSLUZE

Akumulátorové vrtací kladivo TE 4-A22

Před uvedením do provozu si bezpodmínečně přečtěte návod k obsluze.

Tento návod k obsluze uchovávejte vždy u nářadí.

Jiným osobám předávejte nářadí pouze s návodem k obsluze.

Obsah	Stránka
1 Všeobecné pokyny	107
2 Bezpečnostní pokyny	108
3 Popis	110
4 Technické údaje	111
5 Obsluha	112
6 Čistění a údržba	113
7 Odstraňování závad	113
8 Likvidace	114
9 Záruka výrobce nářadí	114
10 Prohlášení o shodě ES (originál)	115

1 Čísla odkazují na obrázky. Obrázky se nacházejí na začátku návodu k obsluze.
V tomto návodu k obsluze znamená pojem "nářadí" vždy akumulátorové vrtací kladivo TE 4-A22.

Části nářadí, ovládací a indikační prvky 1

① Prachový kryt
② Sklíčidlo TE-C Click
③ Odjištění nástroje
④ Přepínač výběru funkcí
⑤ Hloubkový doraz
⑥ Přepínač chodu vpravo/vlevo s pojistkou proti zapnutí
⑦ Vypínač
⑧ Rukojeť
⑨ Akumulátor
⑩ Ukazatel stavu nabití a poruch (lithium-iontový akumulátor)
⑪ Odblokovací tlačítka pro akumulátor
⑫ Přípojka pro odsávací modul TE DRS-4-A(01)
⑬ Postranní rukojeť

CS

1 Všeobecné pokyny

1.1 Signální slova a jejich význam

NEBEZPEČÍ
Používá se k upozornění na bezprostřední nebezpečí, které by mohlo vést k těžkému poranění nebo k úmrtí.

VÝSTRAHA
Používá se k upozornění na potenciálně nebezpečnou situaci, která může vést k těžkým poraněním nebo k úmrtí.

POZOR
Používá se k upozornění na potenciálně nebezpečnou situaci, která by mohla vést k lehkým poraněním nebo k věcným škodám.

UPOZORNĚNÍ
Pokyny k používání a ostatní užitečné informace.

1.2 Vysvětlení piktogramů a další upozornění

Výstražné značky

Obecné varování

Příkazové značky

Před použitím si přečtěte návod k obsluze

Používejte ochranné rukavice

Symboly

Jmenovité otáčky běhu naprázdno

Vrtání bez příklepu

Vrtání s příklepem

Chod vpravo a vlevo

Umístění identifikačních údajů na nářadí
Typové označení je umístěné na typovém štítku a sériové číslo na boku krytu motoru. Zapište si tyto údaje do svého návodu k obsluze a při dotazech adresovaných našemu zastoupení nebo servisnímu oddělení se vždy odvolávejte na tyto údaje.

Typ:

Generace: 02

Sériové číslo:

2 Bezpečnostní pokyny

UPOZORNĚNÍ
Bezpečnostní pokyny v kapitole 2.1 obsahují veškeré všeobecné bezpečnostní pokyny pro elektrické nářadí, které musí být podle příslušných norem uvedeny v návodu k obsluze. Na základě toho mohou být uvedeny i pokyny, které pro toto nářadí nejsou relevantní.

2.1 Všeobecné bezpečnostní předpisy pro elektrické nářadí

a) ⚠ **VÝSTRAHA**

Přečtěte si všechny bezpečnostní pokyny a instrukce. Nedbalost při dodržování bezpečnostních pokynů a instrukcí může mít za následek úraz elektrickým proudem, požár, případně těžká poranění. **Všechny bezpečnostní pokyny a instrukce uschovejte pro budoucí potřebu.** Pojem "elektrické nářadí", používaný v bezpečnostních pokynech, se vztahuje na elektrické nářadí napájené ze sítě (se síťovým kabelem) a na elektrické nářadí napájené z akumulátoru (bez síťového kabelu).

CS

2.1.1 Bezpečnost pracoviště

a) **Pracoviště musí být čisté a dobře osvětlené.** Nepořádek nebo neosvětlená místa mohou vést k úrazům.
b) **S elektrickým nářadím nepracujte v prostředích ohrožených explozí, kde se nacházejí hořlavé kapaliny, plyny nebo prach.** Elektrické nářadí jiskří; od těchto jisker se mohou prach nebo páry vznítit.
c) **Při práci s elektrickým nářadím/zařízením/přístrojem zabraňte přístupu dětem a jiným osobám na pracoviště.** Rozptylování pozornosti by mohlo způsobit ztrátu kontroly nad nářadím/zařízením/přístrojem.

2.1.2 Elektrická bezpečnost

a) **Síťová zástrčka elektrického nářadí musí odpovídat zásuvce. Zástrčka nesmí být žádným způsobem upravována. U elektrického nářadí s ochranným uzemněním nepoužívejte žádné adaptéry.** Neupravované zástrčky a odpovídající zásuvky snižují riziko úrazu elektrickým proudem.
b) **Nedotýkejte se uzemněných kovových předmětů, jako např. trubek, topení, sporáků a chladniček.** Je-li tělo uzemněno, existuje zvýšené riziko úrazu elektrickým proudem.
c) **Elektrické nářadí chraňte před deštěm a vlhkem.** Vniknutí vody do elektrického nářadí zvyšuje nebezpečí úrazu elektrickým proudem.
d) **Síťový kabel používejte jen k tomu účelu, pro který je určen. Nepoužívejte jej zejména k nošení či zavěšování elektrického nářadí, ani k vytahování zástrčky ze zásuvky. Kabel veďte vždy v bezpečné vzdálenosti od zdrojů tepla, ostrých hran a pohyblivých dílů nářadí/zařízení/přístroje, zamezte styku s olejem.** Poškozené nebo zamotané kabely zvyšují riziko úrazu elektrickým proudem.
e) **Pokud pracujete s elektrickým nářadím venku, používejte pouze takové prodlužovací kabely, které jsou vhodné i pro venkovní použití.** Použití prodlužovacího kabelu, který je vhodný pro venkovní použití, snižuje riziko úrazu elektrickým proudem.
f) **Pokud se nelze vyvarovat provozu elektrického nářadí ve vlhkém prostředí, použijte proudový chránič.** Použití diferenciálního jističe snižuje riziko úrazu elektrickým proudem.

2.1.3 Bezpečnost osob

a) **Buďte pozorní, dávejte pozor na to, co děláte a přistupujte k práci s elektrickým nářadím rozumně. Elektrické nářadí nepoužívejte, jste-li unaveni nebo pod vlivem drog, alkoholu nebo léků.** Moment nepozornosti při použití elektrického nářadí může vést k vážnému poranění.
b) **Používejte osobní ochranné pomůcky a vždy noste ochranné brýle.** Používání osobních ochranných pomůcek, jako jsou dýchací maska proti prachu, bezpečnostní obuv s protiskluzovou podrážkou, ochranná přilba nebo jističe sluchu, podle druhu nasazení elektrického nářadí snižuje riziko úrazu.
c) **Zabraňte neúmyslnému uvedení do provozu. Před zapojením elektrického nářadí do sítě a/nebo vložením akumulátoru, před uchopením elektrického nářadí nebo jeho přenášením se ujistěte, že je vypnuté.** Držíte-li při přenášení elektrického nářadí prst na spínači nebo připojujete-li nářadí/zařízení/přístroj k síti zapnuté/zapnutý, může dojít k úrazu.
d) **Dříve než elektrické nářadí zapnete, odstraňte seřizovací nástroje nebo šroubovák.** Nástroj nebo klíč ponechaný v otáčivém dílu nářadí/zařízení/přístroje může způsobit úraz.
e) **Udržujte přirozené držení těla. Zaujměte bezpečný postoj a udržujte rovnováhu.** Tak můžete elektrické nářadí v neočekávaných situacích lépe kontrolovat.
f) **Noste vhodné oblečení. Nenoste volný oděv ani šperky. Vlasy, oděv a rukavice držte v bezpečné vzdálenosti od pohybujících se dílů.** Volný oděv, šperky a dlouhé vlasy jimi mohou být zachyceny.
g) **Lze-li namontovat odsávací zařízení nebo lapače prachu, přesvědčte se, že jsou připojeny a správně použity.** Použitím odsávání prachu můžete snížit ohrožení vlivem prachu.

2.1.4 Použití elektrického nářadí a péče o něj

a) **Nepřetěžujte nářadí/zařízení/přístroj. Pro danou práci použijte elektrické nářadí, které je pro ni určeno.** S vhodným elektrickým nářadím budete v dané výkonové oblasti pracovat lépe a bezpečněji.

b) **Nepoužívejte elektrické nářadí, jehož spínač je vadný.** Elektrické nářadí, které nelze zapnout nebo vypnout, je nebezpečné a musí se opravit.

c) **Dříve než budete nářadí/zařízení/přístroj seřizovat, měnit jeho příslušenství, nebo než jej odložíte, vytáhněte síťovou zástrčku ze zásuvky a/nebo vyjměte akumulátor.** Toto preventivní opatření zabrání neúmyslnému zapnutí elektrického nářadí.

d) **Nepoužívané elektrické nářadí neukládejte v dosahu dětí. Nenechte pracovat s nářadím/zařízením/přístrojem osoby, které s ním nejsou obeznámeny nebo nečetly tyto pokyny.** Elektrické nářadí je nebezpečné, je-li používáno nezkušenými osobami.

e) **O elektrické nářadí se pečlivě starejte. Kontrolujte, zda pohyblivé díly bezvadně fungují a neváznou, zda díly nejsou zlomené nebo poškozené tak, že by byla narušena funkce elektrického nářadí. Poškozené díly nechte před použitím nářadí opravit.** Mnoho úrazů má na svědomí nedostatečná údržba elektrického nářadí.

f) **Řezné nástroje udržujte ostré a čisté.** Pečlivě ošetřované řezné nástroje s ostrými řeznými hranami méně váznou a dají se lehčeji vést.

g) **Elektrické nářadí, příslušenství, nástroje atd. používejte v souladu s těmito instrukcemi. Respektujte přitom pracovní podmínky a prováděnou činnost.** Použití elektrického nářadí k jinému účelu, než ke kterému je určeno, může být nebezpečné.

2.1.5 Použití a zacházení s akumulátorovým nářadím

a) **Akumulátory nabíjejte pouze v nabíječkách, které jsou doporučeny výrobcem.** Při použití jiných akumulátorů, než pro které je nabíječka určena, existuje nebezpečí požáru.

b) **Elektrické nářadí používejte pouze s akumulátory, které jsou pro ně určené.** Použití jiných akumulátorů může způsobit úraz nebo požár.

c) **Nepoužívaný akumulátor neukládejte pohromadě s kancelářskými sponkami, mincemi, klíči, hřebíky, šrouby nebo s jinými drobnými kovovými předměty, které by mohly způsobit přemostění kontaktů.** Zkrat mezi kontakty akumulátoru může způsobit popáleniny nebo požár.

d) **Při nesprávném použití může z akumulátoru vytéci kapalina. Vyhněte se potřísnění. Při náhodném kontaktu opláchněte postižené místo vodou. Pokud kapalina vnikne do očí, vyhledejte také i lékaře.** Vytékající akumulátorová kapalina může způsobit podráždění pokožky nebo popáleniny.

2.1.6 Servis

a) **Elektrické nářadí svěřujte do opravy pouze kvalifikovaným odborným pracovníkům, kteří mají k dispozici originální náhradní díly.** Tak zajistíte, že elektrické nářadí bude i po opravě bezpečné.

2.2 Bezpečnostní pokyny pro kladiva

a) **Používejte ochranu sluchu.** Hluk může způsobit ztrátu sluchu.

b) **Používejte pomocné rukojeti dodané s nářadím.** Ztráta kontroly může vést ke zraněním.

c) **Při práci, při níž nástroj může zasáhnout skryté elektrické rozvody, držte elektrické nářadí jen za izolované rukojeti.** Kontakt s vedením pod proudem může uvést pod napětí i kovové díly nářadí, což by mohlo způsobit úraz elektrickým proudem.

2.3 Dodatečné bezpečnostní pokyny

2.3.1 Bezpečnost osob

a) **Úpravy nebo změny na nářadí nejsou dovolené.**

b) **Nářadí držte vždy pevně oběma rukama za rukojeti, které jsou k tomu určené. Udržujte rukojeti suché, čisté a beze stop oleje a tuku.**

c) **Nezapomínejte na pracovní přestávky, relaxační cvičení a cviky s prsty pro jejich lepší prokrvení.**

d) **Nedotýkejte se rotujících dílů. Nářadí zapínejte teprve v pracovní oblasti.** Při dotyku rotujících dílů, zejména rotujících nástrojů, může dojít k úrazu.

e) **Při skladování a transportu nářadí v kufru aktivujte pojistku proti zapnutí (přepínač P/L ve střední poloze).**

f) **Nářadí není určené pro slabé osoby bez instruktáže. Nářadí nenechávejte v dosahu dětí.**

g) Prach z materiálů, jako jsou nátěry s obsahem olova, některé druhy dřeva, beton / zdivo / kámen, které obsahují křemen, a dále minerály a kov, může být zdraví škodlivý. Kontakt s tímto prachem nebo jeho vdechování může způsobit alergické reakce a/nebo onemocnění dýchacích cest pracovníka nebo osob v okolí. Určitý prach, např. prach z dubového nebo bukového dřeva, je rakovinotvorný, zejména ve spojení s přísadami pro úpravu dřeva (chromát, prostředky na ochranu dřeva). S materiálem obsahujícím azbest smí manipulovat pouze odborníci. **Pokud možno používejte odsávání prachu. Abyste dosáhli vysokého stupně odsávání prachu, používejte vhodný mobilní vysavač. Případně noste respirátor vhodný pro příslušný prach. Postarejte se o dobré větrání pracoviště. Dodržujte předpisy pro obráběné materiály platné v příslušné zemi.**

h) **Oblast na protilehlé straně při bouracích vrtech zabezpečte**. Vybourané části mohou vypadnout nebo upadnout a poranit jiné osoby.

i) **Zkontrolujte před začátkem práce pracovní prostor, jestli neobsahuje skrytá elektrická vedení, trubky na plyn nebo vodu, např. pomocí přístroje na hledání kovu.** Kovové díly, které leží vně na nářadí, mohou vést napětí, když jste např. nedopatřením poškodili elektrické vedení. To představuje vážné nebezpečí úrazu elektrickým proudem.

j) Nářadí má vysoký utahovací moment, což odpovídá jeho použití. **Používejte postranní rukojeť a nářadí**

CS

vždy držte oběma rukama. Uživatel musí být připravený na to, že se nářadí může najednou zablokovat.

k) **Zajistěte obrobek. Používejte upínací přípravky nebo svěrák pro pevné uchycení obrobku.** Tak je uchycen bezpečněji než rukou a vy kromě toho máte obě ruce volné pro ovládání nářadí.

2.3.2 Pečlivé zacházení s nářadím s akumulátorem a jeho používání

a) **Před nasazením akumulátoru se přesvědčte, že je nářadí/zařízení/přístroj vypnuté.** Nasazení akumulátoru na zapnuté elektrické nářadí může zavinit úraz.

b) **Dodržujte zvláštní směrnice pro přepravu, skladování a provoz lithium-iontových akumulátorů.**

c) **Chraňte akumulátory před vysokými teplotami a ohněm.** Hrozí nebezpečí výbuchu.

d) **Akumulátory se nesmějí rozebírat, lisovat, zahřívat nad 80 °C ani pálit.** Jinak hrozí nebezpečí požáru, výbuchu a poleptání.

e) **Používejte výhradně akumulátory schválené pro příslušné nářadí.** Při použití neschválených akumulátorů nebo při použití akumulátorů pro neschválené oblasti použití hrozí nebezpečí požáru a výbuchu.

f) **Poškozené akumulátory (například akumulátory s trhlinami, prasklými částmi, ohnutými, zaraženými a/nebo vytaženými kontakty) se nesmí nabíjet ani dále používat.**

g) Pokud je akumulátor příliš horký na dotek, může být vadný. **Nářadí postavte na nehořlavém místě s dostatečnou vzdáleností od hořlavých materiálů, kde je lze sledovat, a nechte je vychladnout. Po vychladnutí akumulátoru kontaktujte servis Hilti.**

3 Popis

3.1 Používání v souladu s určeným účelem

TE 4-A22 je ručně vedené akumulátorové vrtací kladivo s kluznou třecí spojkou pro utahování a povolování šroubů, vrtání do oceli, dřeva a zdiva a vrtání s příklepem do betonu a zdiva.

Pro bezprašnou práci je pro vrtací kladivo Hilti TE 4-A22 (02) k dispozici odsávací modul TE DRS-4-A (01) jako příslušenství.

CS

Používejte pouze nabíječky a akumulátory doporučené firmou Hilti.

Nářadí je určeno pro profesionální uživatele a smí je obsluhovat, ošetřovat a udržovat pouze oprávněné a zaškolené osoby. Tyto osoby musí být zejména informovány o případném nebezpečí. Nářadí a jeho pomocné prostředky mohou být nebezpečné, když s nimi nepřiměřeně zachází nevyškolený personál, nebo když se nepoužívají v souladu s určeným účelem.

Nepoužívejte akumulátory jako energetický zdroj pro jiné nespecifikované spotřebiče.

Používejte pouze originální příslušenství a nástroje firmy Hilti, abyste předešli nebezpečí poranění.

Dodržujte národní požadavky na ochranu zdraví při práci.

3.2 Ke standardní výbavě patří:

1 Vrtací kladivo s postranní rukojetí a hloubkovým dorazem

1 Návod k obsluze

UPOZORNĚNÍ

Příslušenství najdete ve středisku Hilti nebo on-line na **www.hilti.com**.

3.3 Pro provoz nářadí je navíc zapotřebí

Vhodný, doporučený akumulátor (viz tabulku Technické údaje) a vhodná nabíječka z typové řady C 4/36. Další informace o nabíjení jsou uvedeny v návodě k obsluze nabíječky.

3.4 Stav nabití lithium-iontového akumulátoru

Lithium-iontový akumulátor je vybaven ukazatelem stavu nabití. Při nabíjení akumulátoru se stav nabití indikuje ukazatelem na akumulátoru (viz návod k použití nabíječky). V klidovém stavu se stav nabití akumulátoru zobrazí pomocí čtyř LED po dobu tří sekund po stisknutí jednoho z aretačních tlačítek na akumulátoru nebo při nasazení akumulátoru do nářadí.

LED trvale svítí	LED bliká	Stav nabití C
LED 1, 2, 3, 4	-	C ≧ 75 %
LED 1, 2, 3	-	50 % ≦ C < 75 %
LED 1, 2	-	25 % ≦ C < 50 %

LED trvale svítí	LED bliká	Stav nabití C
LED 1	-	10 % ≦ C < 25 %
-	LED 1	C < 10 %

UPOZORNĚNÍ
Během práce a bezprostředně po jejím ukončení nelze stav nabití odečíst. Pokud blikají LED indikace stavu nabití akumulátoru, řiďte se pokyny v kapitole 9.

4 Technické údaje

Technické změny vyhrazeny!

Nářadí	TE 4-A22
Napětí (stejnosměrné napětí)	21,6 V
Hmotnost podle standardu EPTA 01/2003	3,3 kg
Jmenovité volnoběžné otáčky n_0	1 090/min
Energie jednoho příklepu podle standardu EPTA 05/2009	2,0 J
Rozsah vrtání do betonu/zdiva (vrtání s příklepem)	5...16 mm
Rozsah vrtání do dřeva (spirálové vrtáky)	3...20 mm
Rozsah vrtání do dřeva (spirálové vrtáky)	Max. 14 mm
Rozsah vrtání do kovu (plný kov)	3...10 mm

CS

UPOZORNĚNÍ
Hodnoty hlučnosti a vibrací, uvedené v těchto pokynech, byly naměřené normovanou měřicí metodou a lze je použít pro vzájemné porovnání elektrického nářadí. Metoda je vhodná také pro předběžný odhad působení. Uvedené údaje se vztahují na hlavní způsoby použití elektrického nářadí. Při jiném způsobu použití, při použití s jinými nástroji nebo nedostatečné údržbě se údaje mohou lišit. Působení během celé pracovní doby se tím může výrazně zvýšit. Pro přesný odhad působení je nutné zohlednit také dobu, kdy je nářadí vypnuté, nebo kdy sice běží, ale nepoužívá se. Působení během celé pracovní doby se tím může výrazně snížit. Stanovte doplňující bezpečnostní opatření na ochranu pracovníka před působením hluku a/nebo vibrací, například: údržbu elektrického nářadí a nástrojů, udržování rukou v teple, organizaci pracovních postupů.

Informace o hlučnosti a vibracích (měřeno podle EN 60745-2-6):

Typická hladina zvukového výkonu podle měření A, L_{WA}	99 dB(A)
Typická hladina emitovaného akustického tlaku podle měření A, L_{pA}	88 dB(A)
Nejistota při uvedené hladině hluku, K	3 dB(A)
Triaxiální hodnoty vibrací (výsledný vektor vibrací)	měřeno podle EN 60745-2-6
Vrtání s příklepem do betonu, $a_{h, HD}$	11 m/s²
Vrtání do kovu, $a_{h, D}$	5,5 m/s²
Nejistota (K) pro triaxiální hodnoty vibrací	1,5 m/s²

UPOZORNĚNÍ
S akumulátorem B22/1.6Ah dosáhnete jen omezeného výkonu nářadí.

Akumulátor	B 22/5.2 Li-Ion (01)	B 22/3.3 Li-Ion	B 22/2.6 Li-Ion (02)	B 22/1.6 Li-Ion
Napětí	21,6 V	21,6 V	21,6 V	21,6 V
Kapacita	5,2 Ah	3,3 Ah	2,6 Ah	1,6 Ah
Množství energie	112,32 Wh	71,28 Wh	56,16 Wh	34,56 Wh

Akumulátor	B 22/5.2 Li-Ion (01)	B 22/3.3 Li-Ion	B 22/2.6 Li-Ion (02)	B 22/1.6 Li-Ion
Hmotnost	0,78 kg	0,78 kg	0,48 kg	0,48 kg

5 Obsluha

NEBEZPEČÍ
Před nastavením nářadí, výměnou příslušenství nebo odložením nářadí vyjměte z nářadí akumulátor. Toto preventivní opatření zabrání neúmyslnému zapnutí nářadí.

POZOR
Před vložením akumulátoru se přesvědčte, že je nářadí vypnuté a pojistka proti zapnutí aktivovaná (přepínač chodu vpravo/vlevo ve střední poloze).

POZOR
Při zaseknutí vrtáku se nářadí vychýlí do strany. **Používejte proto nářadí vždy s postranní rukojetí a držte jej pevně oběma rukama, aby v případě uváznutí vrtáku vznikl zpětný moment a vypnula se kluzná třecí spojka. Volné obrobky upevněte pomocí upínacího přípravku nebo svěráku.**

CS

5.1 Příprava

POZOR
Aby nedošlo k úrazu, odstraňte z postranní rukojeti hloubkový doraz a nástroj z upnutí.

POZOR
Při výměně nástroje používejte pracovní rukavice, protože nástroj může být v důsledku používání příliš horký, resp. může mít ostré hrany.

5.1.1 Vložení akumulátoru 2

POZOR
Akumulátor, který spadl, může představovat pro vás i pro ostatní riziko.

Zkontrolujte správnou polohu akumulátoru v nářadí.

5.1.2 Vyjmutí akumulátoru 3

5.1.3 Transport a uskladnění akumulátorů

POZOR
Nebezpečí požáru. Akumulátory nikdy neskladujte a nepřepravujte volně. Nebezpečí zkratu.

Vytáhněte akumulátor ze zajištěné (pracovní) polohy do první zaaretované polohy (transportní polohy).

Při zasílání akumulátorů (silniční, železniční, námořní nebo letecká doprava) dodržujte národní a mezinárodní přepravní předpisy.

5.1.4 Montáž a nastavení postranní rukojeti 4

5.1.5 Upnutí nástroje 5

POZOR
Použití nevhodného tuku může způsobit škody na nářadí.
Používejte pouze originální tuk společnosti Hilti.

UPOZORNĚNÍ
Po vložení tahem za nástroj zkontrolujte, zda je spolehlivě zajištěn.

5.1.6 Vyjmutí nástroje 6

5.2 Provoz

UPOZORNĚNÍ
Systém se při prázdném akumulátoru automaticky vypne.

POZOR
Při obrábění podkladu může dojít k odštípnutí materiálu. **Používejte ochranné brýle, ochranné rukavice a jestliže nepoužíváte odsávání prachu, lehkou ochranu dýchacích cest.** Odštípnutý materiál může způsobit poranění těla a očí.

UPOZORNĚNÍ
Za provozu se přepínač funkcí nesmí přepínat.

5.2.1 Přepínač funkcí

5.2.1.1 Nastavení funkce vrtání bez příklepu 7

5.2.1.2 Nastavení funkce vrtání s příklepem (použití jako vrtací kladivo) 8

5.2.2 Chod vpravo / vlevo

POZOR
Přepínač chodu vpravo / vlevo se nesmí přepínat za chodu.

5.2.3 Montáž a nastavení hloubkového dorazu 9

6 Čistění a údržba

VÝSTRAHA
Opravy na elektrických částech smí provádět pouze odborník s elektrotechnickou kvalifikací.

6.1 Čištění nářadí

POZOR
Nářadí, zejména rukojeti, udržujte čisté a beze stop oleje a tuku. Nepoužívejte prostředky pro ošetření s obsahem silikonu.

Nikdy nepoužívejte nářadí s ucpanými ventilačními štěrbinami! Ventilační štěrbiny čistěte opatrně suchým kartáčem. Nepřipusťte, aby do vnitřního prostoru nářadí vnikly cizí předměty. Povrch nářadí čistěte pravidelně mírně navlhčeným hadříkem. K čištění nepoužívejte rozprašovače, parní postřikování ani tekoucí vodu! Může tím být ohrožena elektrická bezpečnost nářadí.

6.2 Čištění a výměna prachového krytu

Prachový kryt u uchycení nástroje pravidelně čistěte čistým suchým hadrem. Těsnicí manžetu opatrně otřete a pak ji znovu lehce nakonzervujte tukem Hilti. Když je těsnicí manžeta poškozená, je bezpodmínečně nutné prachový kryt vyměnit. Šroubovákem zajeďte na straně pod prachový kryt a vytlačte ho směrem dopředu. Vyčistěte dosedací plochu a nasaďte nový prachový kryt. Silně přitiskněte, až zaskočí.

6.3 Péče o lithium-iontové akumulátory

UPOZORNĚNÍ
Při nízkých teplotách klesá výkon (kapacita) akumulátoru.

UPOZORNĚNÍ
Akumulátor skladujte pokud možno v chladu a v suchu.

Pro dosažení maximální životnosti akumulátoru vybíjení ukončete, jakmile výkon akumulátoru výrazně poklesne.
UPOZORNĚNÍ
- Budete-li pokračovat v práci, vybíjení se automaticky ukončí dříve, než by mohlo dojít k poškození článků.
- Akumulátory nabíjejte schválenými nabíječkami Hilti pro lithium-iontové akumulátory.

7 Odstraňování závad

CS

Porucha	Možná příčina	Náprava
Nářadí nefunguje a 1 LED bliká.	Akumulátor je vybitý.	Akumulátor vyměňte a vybitý akumulátor nabijte.
	Akumulátor příliš horký nebo příliš studený.	Postarejte se, aby měl akumulátor doporučenou pracovní teplotu.
Nářadí nefunguje a všechny 4 LED blikají.	Nářadí krátkodobě přetížené.	Uvolněte a znovu stiskněte ovládací spínač.
Nářadí nefunguje.	Akumulátor není úplně zasunutý nebo je vybitý.	Akumulátor musí zaskočit se slyšitelným dvojitým cvaknutím, resp. musí být nabitý.
	Elektrická závada.	Vyjměte akumulátor z nářadí a kontaktujte servis Hilti.
Slabý příklep.	Nářadí je příliš studené.	Zahřejte nářadí na provozní teplotu tím, že ho krátce nasadíte na podklad a necháte ho běžet na volnoběh.
	Přepínač funkcí nepřepnut na "vrtání bez příklepu".	Přepínač funkcí přepněte na "příklepové vrtání".
	Nářadí je přepnuto na chod vlevo.	Přepněte nářadí na chod vpravo.
Ovládací spínač nelze stisknout, resp. je zablokovaný.	Přepínač chodu vpravo/vlevo ve střední poloze (přepravní poloha).	Přepínač chodu vpravo/vlevo stiskněte směrem vlevo nebo vpravo.
Vřeteno nářadí se netočí.	Překročena přípustná provozní teplota elektroniky nářadí.	Nářadí nechte vychladnout.
	Překročena přípustná provozní teplota akumulátoru.	Postarejte se, aby měl akumulátor doporučenou pracovní teplotu.
	Akumulátor je vybitý.	Akumulátor vyměňte a vybitý akumulátor nabijte.
Nářadí se automaticky vypne.	Aktivovala se ochrana proti přetížení.	Uvolněte a znovu stiskněte ovládací spínač, snižte zatížení nářadí.
Akumulátor se vybíjí rychleji než obvykle.	Velmi nízká teplota prostředí.	Nechte akumulátor pomalu zahřát na pokojovou teplotu.

Porucha	Možná příčina	Náprava
Akumulátor nezaskočí se slyšitelným dvojitým cvaknutím.	Aretační výstupky na akumulátoru jsou znečištěné.	Vyčistěte aretační výstupky a nechte akumulátor zaskočit. Pokud problém přetrvává, obraťte se na servis firmy Hilti.
Nářadí nebo akumulátor se silně zahřívá.	Elektrická závada.	Okamžitě nářadí vypněte, akumulátor z něj vyjměte, sledujte ho, nechte ho vychladnout a kontaktujte servis Hilti.
	Nářadí je přetížené (překročena hranice zatížení).	Výběr nářadí odpovídajícího danému použití.
Nástroj nelze uvolnit ze sklíčidla.	Uchycení nástroje není plně zataženo dozadu.	Sklíčidlo zatáhněte dozadu až na doraz a nástroj vyjměte.
Nástroj neubírá materiál.	Nářadí je přepnuto na chod vlevo.	Přepněte nářadí na chod vpravo.
	Přepínač funkcí na "vrtání bez příklepu".	Přepínač funkcí přepněte na "vrtání s příklepem".

8 Likvidace

POZOR
Při nevhodné likvidaci částí nářadí může dojít k následujícím jevům: Při spalování dílů z plastu vznikají jedovaté plyny, které mohou způsobit onemocnění osob. Baterie mohou při poškození nebo při působení velmi vysokých teplot explodovat a tím způsobit otravu, popálení, poleptání kyselinami nebo znečistit životní prostředí. Lehkovážnou likvidací umožňujete nepovolaným osobám používat vybavení nesprávným způsobem. Přitom můžete sobě a dalším osobám způsobit těžká poranění, jakož i znečistit životní prostředí.

CS

POZOR
Vadné akumulátory neprodleně zlikvidujte. Nenechávejte je v dosahu dětí. Akumulátory nerozebírejte a nespalujte je.

POZOR
Akumulátory likvidujte podle vnitrostátních předpisů nebo dosloužilé akumulátory vraťte společnosti Hilti.

Nářadí firmy Hilti jsou vyrobena převážně z recyklovatelných materiálů. Předpokladem pro recyklaci materiálů je jejich řádné třídění. V mnoha zemích již je firma Hilti zařízena na příjem vašeho starého nářadí na recyklaci. Ptejte se zákaznického servisního oddělení Hilti nebo vašeho obchodního zástupce.

Jen pro státy EU.

Elektrické nářadí nevyhazujte do komunálního odpadu!

Podle evropské směrnice o nakládání s použitými elektrickými a elektronickými zařízeními a podle odpovídajících ustanovení právních předpisů jednotlivých zemí se použité elektrické nářadí musí sbírat odděleně od ostatního odpadu a odevzdat k ekologické recyklaci.

9 Záruka výrobce nářadí

V případě otázek k záručním podmínkám se prosím obraťte na místního partnera HILTI.

10 Prohlášení o shodě ES (originál)

Označení:	Akumulátorové vrtací kladivo
Typové označení:	TE 4-A22
Generace:	02
Rok výroby:	2014

Prohlašujeme na výhradní zodpovědnost, že tento výrobek je ve shodě s následujícími směrnicemi a normami: 2006/42/EG, 2006/66/EG, do 19. dubna 2016: 2004/108/ES, od 20. dubna 2016: 2014/30/EU, 2011/65/EU, EN 60745-1, EN 60745-2-6, EN ISO 12100.

Hilti Corporation, Feldkircherstrasse 100, FL-9494 Schaan

Paolo Luccini
Head of BA Quality and Process Management
Business Area Electric Tools & Accessories
11/2014

Tassilo Deinzer
Executive Vice President
Business Unit Power Tools & Accessories
11/2014

Technická dokumentace u:

Hilti Entwicklungsgesellschaft mbH
Zulassung Elektrowerkzeuge
Hiltistrasse 6
86916 Kaufering
Deutschland

CS

ORIGINALNE UPUTE ZA UPORABU

Akumulatorska udarna bušilica TE 4-A22

Upute za uporabu obvezatno pročitajte prije početka rada.

Ove upute za uporabu uvijek čuvajte u blizini alata.

Alat prosljeđujte drugim osobama samo zajedno s uputom za uporabu.

Kazalo		Stranica
1	Opće upute	116
2	Sigurnosne napomene	117
3	Opis	119
4	Tehnički podatci	120
5	Posluživanje	121
6	Čišćenje i održavanje	122
7	Traženje kvara	122
8	Zbrinjavanje otpada	123
9	Jamstvo proizvođača za alate	124
10	EZ izjava o sukladnosti (original)	124

hr

1 Brojevi se odnose na odgovarajuće slike. Slike ćete pronaći na početku uputa za uporabu.
U tekstu ove upute za uporabu riječ "alat" uvijek označava akumulatorsku udarnu bušilicu TE 4-A22.

Sastavni dijelovi alata, elementi za uporabu i prikazivanje 1

① Kapa za zaštitu od prašine
② Stezna glava TE-C CLICK
③ Obujmica alata
④ Sklopka za biranje funkcije
⑤ Graničnik dubine
⑥ Preklopnik za okretanje na desno/lijevo s blokadom uključivanja
⑦ Upravljačka sklopka
⑧ Rukohvat
⑨ Akumulator
⑩ Indikator stanja napunjenosti i pogrešaka (Li-Ion akumulatorski paket)
⑪ Gumb za deblokadu akumulatorskog paketa
⑫ Priključak za modul za prašinu TE DRS-4-A(01)
⑬ Bočni rukohvat

1 Opće upute

1.1 Pokazatelji opasnosti i njihovo značenje

OPASNOST
Znači neposrednu opasnu situaciju koja može uzrokovati tjelesne ozljede ili smrt.

UPOZORENJE
Ova riječ skreće pozornost na moguću opasnu situaciju koja može uzrokovati tešku tjelesnu ozljedu ili smrt.

OPREZ
Ova riječ skreće pozornost na moguću opasnu situaciju koja može uzrokovati laganu tjelesnu ozljedu ili materijalnu štetu.

NAPOMENA
Ova riječ skreće pozornost na napomene o primjeni i druge korisne informacije.

1.2 Objašnjenje piktograma i ostali naputci

Znakovi upozorenja

Upozorenje na opću opasnost

Obvezujući znakovi

Prije uporabe pročitajte uputu za uporabu

Nosite zaštitne rukavice

Simboli

Dimenzionirani broj okretaja u slobodnom hodu

Bušenje bez udarca

Udarno bušenje

Vrtnja udesno/ulijevo

Mjesto identifikacijskih podataka na alatu
Tipska oznaka je smještena na označnoj pločici, a serijski broj bočno na kućištu motora. Unesite ove podatke u Vašu uputu za uporabu i pozivajte se na njih kod obraćanja našem zastupništvu ili servisu.

Tip:

Generacija: 02

Serijski broj:

2 Sigurnosne napomene

NAPOMENA
Sigurnosne napomene u poglavlju 2.1 sadrže sve opće sigurnosne napomene za električne alate koje su u uputi za uporabu navedene prema primjenjivim normama. Tamo se unatoč tomu mogu nalaziti napomene koje za ovaj alat nisu relevantne.

2.1 Opće sigurnosne napomene za električne alate

a) ⚠ **UPOZORENJE**

Pročitajte sigurnosne napomene i naputke. Pogreške kod pridržavanja sigurnosnih napomena i naputaka mogu dovesti do električnog udara, požara i/ili teških ozljeda. **Molimo sačuvajte sve sigurnosne napomene i upute za ubuduće.** Pojam "električni alat" korišten u sigurnosnim napomenama odnosi se na električne alate s napajanjem iz električne mreže (s mrežnim kabelom) i na električne alate na akumulatorski pogon (bez mrežnog kabela).

2.1.1 Sigurnost na radnom mjestu

a) **Područje rada održavajte čistim i osvijetljenim.** Nered i neosvijetljeno radno područje mogu dovesti do nezgoda.
b) **S alatom ne radite u okolini ugroženoj eksplozijom u kojoj se nalaze zapaljive tekućine, plinovi ili prašine.** Električni alati proizvode iskre koje mogu zapaliti prašinu ili pare.
c) **Djecu i ostale osobe tijekom korištenja električnog alata udaljite iz područja rada.** Ako bi skrenuli pozornost s posla, mogli bi izgubiti kontrolu nad alatom.

2.1.2 Električna sigurnost

a) **Priključni utikač alata treba odgovarati utičnici. Na utikaču se ni u kojem slučaju ne smiju izvoditi izmjene. Ne koristite adapterske utikače zajedno sa zaštitno uzemljenim električnim alatima.** Nepromijenjeni utikači i odgovarajuće utičnice smanjuju opasnost od električnog udara.
b) **Izbjegavajte dodir tijela s uzemljenim površinama kao što su cijevi, radijatori, štednjaci i hladnjaci.** Postoji povećana opasnost od električnog udara ako je vaše tijelo uzemljeno.
c) **Alat držite dalje od kiše ili vlage.** Prodiranje vode u električni alat povećava opasnost od električnog udara.
d) **Kabel ne upotrebljavajte za nošenje ili vješanje alata odnosno za izvlačenje utikača iz utičnice. Kabel držite dalje od izvora topline, ulja, oštrih rubova ili pokretljivih dijelova alata.** Oštećeni ili usukani kabeli povećavaju opasnost od električnog udara.
e) **Ako s električnim alatom radite na otvorenom, upotrebljavajte samo produžne kabele odobrene za uporabu na otvorenom.** Primjena produžnog kabela prikladnog za uporabu na otvorenom smanjuje opasnost od električnog udara.
f) **Ako ne možete izbjeći rad električnog alata u vlažnom okruženju, koristite zaštitnu strujnu sklopku.** Uporaba zaštitne strujne sklopke smanjuje opasnost od električnog udara.

2.1.3 Sigurnost ljudi

a) **Budite oprezni, pazite što činite i kod rada s električnim alatom postupajte razumno. Alat ne koristite ako ste umorni ili pod utjecajem opojnih sredstava, alkohola ili lijekova.** Trenutak nepažnje kod uporabe alata može dovesti do ozbiljnih tjelesnih ozljeda.
b) **Nosite sredstva osobne zaštite i uvijek zaštitne naočale.** Nošenje sredstava osobne zaštite, kao što su zaštitna maska, sigurnosne cipele koje ne klize, zaštitna kaciga ili štitnik za sluh, ovisno o vrsti i primjeni električnog alata, smanjuje opasnost od nezgoda.
c) **Izbjegavajte nehotično stavljanje u pogon. Uvjerite se da je alat isključen prije nego što priključite opskrbu naponom i/ili akumulatorski paket, ili ga primite ili nosite.** Ako kod nošenja alata prst držite na prekidaču ili ako je alat uključen i priključen na električnu mrežu, to može dovesti do nezgoda.
d) **Prije nego što uključite alat, uklonite alate za podešavanje ili vijčane ključeve.** Alat ili ključ koji se nalazi u rotirajućem dijelu alata može dovesti do nezgoda.
e) **Izbjegavajte nenormalan položaj tijela. Zauzmite siguran i stabilan položaj tijela i u svakom trenutku održavajte ravnotežu.** Na taj način možete alat bolje kontrolirati u neočekivanim situacijama.
f) **Nosite prikladnu odjeću. Ne nosite široku odjeću ili nakit. Neka vaša kosa, odjeća i rukavice budu što dalje od pomičnih dijelova.** Mlohavu odjeću, nakit ili dugu kosu mogu zahvatiti pomični dijelovi alata.
g) **Ako se mogu montirati alati/uređaji za usisavanje i hvatanje prašine, provjerite jesu li isti priključeni i rabe li se pravilno.** Uporaba usisivača može smanjiti opasnost.

2.1.4 Uporaba i rukovanje električnim alatom

a) **Ne preopterećujte alat. Za Vaše radove koristite za to predviđen električni alat.** S odgovarajućim električnim alatom radit ćete bolje i sigurnije u navedenom području snage.

hr

b) **Ne upotrebljavajte električni alat s neispravnim prekidačem.** Električni alat koji se više ne može uključiti ili isključiti, opasan je i treba se popraviti.
c) **Izvucite utikač iz utičnice i/ili akumulatorski paket iz alata prije podešavanja alata, zamjene dijelova pribora ili odlaganja alata.** Ovim mjerama opreza spriječit će se nehotično pokretanje električnog alata.
d) **Nekorištene električne alate spremite izvan dosega djece. Ne dopustite da alat koriste osobe koje s njim nisu upoznate ili koje nisu pročitale upute za uporabu.** Električni alati su opasni ako ih koriste neiskusne osobe.
e) **Pažljivo održavajte električne alate. Kontrolirajte rade li pokretljivi dijelovi alata besprijekorno i nisu li zaglavljeni, te jesu li dijelovi polomljeni ili tako oštećeni da negativno djeluju na funkciju električnog alata. Oštećene dijelove popravite prije uporabe alata.** Mnoge nezgode imaju svoj uzrok zbog loše održavanih električnih alata.
f) **Rezne alate održavajte oštrim i čistim.** Brižljivo održavani rezni alati s oštrim sječivima neće se zaglaviti i lakši su za vođenje.
g) **Koristite električni alat, pribor, usadnike itd. sukladno ovim uputama. Kod toga uzmite u obzir radne uvjete i izvođene radove.** Uporaba električnih alata za neke druge primjene različite od predviđenih može dovesti do opasnih situacija.

hr

2.1.5 Uporaba i rukovanje akumulatorskog alata

a) **Akumulatorske baterije punite samo u punjačima koje preporučuje proizvođač.** Kod punjača, koji je prikladan za određenu vrstu akumulatorskih paketa, postoji opasnost od požara ako se rabi s drugim akumulatorskim paketima.
b) **U električnim alatima upotrebljavajte samo za to predviđene akumulatorske baterije.** Uporaba neke druge akumulatorske baterije može dovesti do ozljeda i opasnosti od požara.
c) **Nekorištenu akumulatorsku bateriju držite dalje od uredskih spajalica, kovanica, ključeva, čavala, vijaka ili drugih sitnih metalnih predmeta koji bi mogli uzrokovati premošćenje kontakata.** Kratki spoj između kontakata akumulatorske baterije može dovesti do opeklina ili do požara.
d) **Kod pogrešne uporabe može iz akumulatorske baterije iscuriti tekućina. Izbjegavajte doticaj s ovom tekućinom. Kod slučajnog doticaja odmah isperite s vodom. Ako tekućina dođe u dodir s očima, odmah zatražite liječničku pomoć.** Iscurjela tekućina može dovesti do nadražaja kože ili opeklina.

2.1.6 Servisiranje

a) **Popravak alata prepustite samo kvalificiranom stručnom osoblju i samo s originalnim rezervnim dijelovima.** Na taj će se način postići održavanje sigurnosti električnog alata.

2.2 Sigurnosne napomene za čekić

a) **Nosite zaštitu za sluh.** Djelovanje buke može uzrokovati gubitak sluha.
b) **Upotrebljavajte dodatne rukohvate isporučene s alatom.** Gubitak kontrole može uzrokovati tjelesne ozljede.
c) **Alat držite samo za izolirane prihvatne površine ako izvodite radove kod kojih usadnik može udariti o sakrivene strujne vodove.** Kontakt s provodljivim vodom može pod napon staviti i metalne dijelove alata te dovesti do električnog udara.

2.3 Dodatne sigurnosne napomene

2.3.1 Sigurnost ljudi

a) **Manipulacije ili preinake na alatu nisu dopuštene.**
b) **Alat uvijek držite čvrsto s obije ruke za predviđene rukohvate. Rukohvati moraju biti suhi, čisti, bez ostataka ulja i masti.**
c) **Zbog bolje prokrvljenosti prstiju napravite stanke u radu i vježbe za opuštanje prstiju.**
d) **Izbjegavajte dodir s rotirajućim dijelovima. Alat uključite tek u području rada.** Dodirivanje rotirajućih dijelova, posebice rotirajućih alata, može dovesti do ozljeda.
e) **Prilikom skladištenja i transporta alata aktivirajte blokadu uključivanja (Preklopnik za okretanje na desno/lijevo u srednjem položaju).**
f) **Alat nije primjeren za slabije osobe bez prethodne poduke. Alat držite dalje od male djece.**
g) Prašine materijala kao što su premaz koji sadrži olovo, neke vrste drva, minerala i metala mogu biti štetni za zdravlje. Dodirivanje ili udisanje prašina mogu uzrokovati alergijske reakcije i/ili bolesti dišnih putova korisnika ili osoba koje se nalaze u blizini. Određene vrste prašina kao što su hrastova ili bukova prašina mogu uzrokovati rak, naročito kada su u spoju s dodacima za obradu drva (kromat, sredstvo za zaštitu drva). Materijal koji sadrži azbest smije obrađivati samo stručno osoblje **Po mogućnosti koristite alat/uređaj za usisivanje prašine. Za postizanje visokog stupnja usisivanja prašine, koristite primjereni mobilni usisivač. Po potrebi nosite zaštitnu masku koja je primjerena za određenu vrstu prašine. Pobrinite se za dobro prozračivanje radnoga mjesta. Poštujte važeće propise u vašoj zemlji za materijale koje ćete obrađivati.**
h) **Prilikom probijanja osigurajte područje na suprotnoj strani rada**. Mogli bi ispasti i / ili se srušiti komadići materijala i ozlijediti druge osobe.
i) **Prije početka rada detektorom metala ispitajte ima li u području rada sakrivenih električnih vodova, plinskih i vodovodnih cijevi.** Vanjski metalni dijelovi alata mogu biti pod naponom ako ste npr. nehotice oštetili električni vod. To predstavlja ozbiljnu opasnost od električnog udara.
j) Alat ima visok okretni moment sukladno svojoj uporabi. **Koristite bočni rukohvat i s alatom radite uvijek držeći ga s obje ruke.** Korisnik mora biti spreman na neočekivano blokiranje alata.
k) **Čvrsto stegnite predmet obrade. Za pričvršćivanje predmeta obrade upotrijebite stege ili škripac.** To je sigurnije od pridržavanja rukom; osim toga ćete alat moći posluživati s obije ruke.

2.3.2 Brižljivo rukovanje i uporaba akumulatorskih alata

a) **Prije ulaganja akumulatorske baterije provjerite je li stroj isključen.** Ulaganje akumulatorske baterije u alat koji je uključen može dovesti do nezgoda.
b) **Poštujte posebne smjernice za transport, skladištenje i rad Li-Ion akumulatorskih paketa.**
c) **Akumulatorske pakete držite dalje od visokih temperatura i vatre.** Postoji opasnost od eksplozije.
d) **Akumulatorski paketi se ne smiju rastavljati, gnječiti, zagrijavati iznad 80°C ili spaljivati.** U suprotnom slučaju postoji opasnost od požara, eksplozije i nagrizanja.
e) **Koristite akumulatorske pakete dopuštene isključivo samo za odgovarajući alat.** Kod uporabe drugih akumulatorskih paketa ili uporabe akumulatorskih paketa u druge svrhe postoji opasnost od požara i eksplozije.
f) **Ne smiju se puniti niti upotrebljavati oštećeni akumulatorski paketi (primjerice akumulatorski paketi s napuklinama, polomljenim dijelovima, savinutim, izbijenim i/ili izvučenim kontaktima).**
g) Ukoliko je akumulatorski paket prevruć da biste ga držali u ruci, može biti u kvaru. **Postavite uređaj na nezapaljivo mjesto s dovoljnim razmakom od zapaljivih materijala na kojem ga možete promatrati i ostaviti ga da se ohladi. Kontaktirajte Hiltijev servis nakon što se akumulatorski paket ohladi.**

3 Opis

3.1 Namjenska uporaba

Alat TE 4-A22 je ručno upravljana udarna bušilica napajana akumulatorom s kliznom spojkom, a služi za uvrtanje i odvrtanje vijaka i za bušenje u čeliku, drvetu i zidovima i za udarno bušenje u betonu i zidovima.
Za radove bez prašine nudimo Vam modul za prašinu TE DRS-4-A (01) kao pribor za udarnu bušilicu Hilti TE 4-A22 (02).
Upotrebljavajte samo punjače i akumulatorske pakete koje je preporučio Hilti.
Alat je namijenjen profesionalnom korisniku, a posluživati, održavati i servisirati ga smije samo ovlašteno osposobljeno osoblje. To osoblje mora biti posebno upućeno u moguće opasnosti. Alat i njemu pripadajuća pomoćna sredstva mogu biti opasni ako ih nepropisno i neispravno upotrebljava neosposobljeno osoblje.
Akumulatorske pakete ne upotrebljavajte kao izvor energije za druga nespecificirana trošila.
Kako biste izbjegli opasnost od ozljeda, rabite samo originalni Hiltijev pribor i alate.
Poštujte nacionalne odredbe za zaštitu na radu.

hr

3.2 U standardnu opremu spada:

1 Udarna bušilica s bočnim rukohvatom i graničnikom dubine bušenja
1 Uputa za uporabu

NAPOMENA
Pribor ćete pronaći u Vašem Hiltijevom centru ili online na **www.hilti.com**.

3.3 Za rad alata dodatno su potrebni

Odgovarajući preporučeni akumulatorski paket (pogledajte tabelu Tehnički podatci) i odgovarajući punjač iz tipskog reda C 4/36. Za ostale informacije o punjenju molimo pročitajte uputu za uporabu punjača.

3.4 Stanje napunjenosti Li-Ion akumulatorskog paketa

Li-Ion akumulatorski paket posjeduje prikaz stanja napunjenosti. Tijekom punjenja stanje napunjenosti se prikazuje pomoću prikaza na akumulatorskom paketu (pogledajte uputu za uporabu punjača). U stanju mirovanja se stanje napunjenosti prikazuje s četiri LED diode tijekom tri sekunde nakon pritiska jedne od tipki za blokadu na akumulatorskom paketu ili kod umetanja akumulatorskog paketa u alat.

LED-diode trajno svijetle	LED-diode treptajuće	Stanje napunjenosti C
LED-diode 1, 2, 3, 4	-	C ≧ 75 %
LED-diode 1, 2, 3	-	50 % ≦ C < 75 %
LED-diode 1, 2	-	25 % ≦ C < 50 %
LED-dioda 1	-	10 % ≦ C < 25 %
-	LED-dioda 1	C < 10 %

NAPOMENA
Tijekom i neposredno nakon rada ispitivanje stanja napunjenosti nije moguće. Kod treptajućih LED dioda indikatora stanja napunjenosti akumulatora, molimo poštujte upute u poglavlju 9.

4 Tehnički podatci

Tehničke izmjene pridržane!

Alat	**TE 4-A22**
Dimenzionirani napon (istosmjerni)	21,6 V
Težina prema EPTA-postupku 01/2003	3,3 kg
Dimenzionirani broj okretaja u slobodnom hodu n_0	1.090/min
Energija pojedinačnog udarca prema EPTA-postupku 05/2009	2,0 J
Područje bušenja u beton/zid (udarno bušenje)	5...16 mm
Područje bušenja u drvo (puno svrdlo)	3...20 mm
Raspon svrdla za bušenje u drvetu (spiralno svrdlo)	Maks. 14 mm
Područje bušenja u metal (puni metal)	3...10 mm

NAPOMENA
Razina zvučnog tlaka i razina titranja koje su navedene u ovim uputama, izmjerene su skladno normiranom postupku mjerenja te se mogu koristiti za međusobnu usporedbu električnih alata. Primjerene su i za privremenu procjenu ekspozicija. Navedeni podaci predstavljaju glavne primjene električnih alata. Ako se električni alat inače koristi za druge primjene s alatima za primjenu koji se razlikuju ili nisu dovoljno dobro održavani, podaci se mogu razlikovati. Isto može znatno povećati ekspozicije tijekom cjelokupnog radnog vijeka. Za točnu procjenu ekspozicija trebaju se uzeti u obzir i vremena, tijekom kojih je alat bio isključen ili je radio, ali se zapravo nije koristio. Isto može znatno smanjiti ekspozicije tijekom cjelokupnog radnog vijeka. Odredite dodatne sigurnosne mjere za zaštitu korisnika prije djelovanja zvuka i/ili titranja kao npr.: Održavanje električnog alata i usadnika, održavanje toplih ruku, organizacija tokova rada.

Obavijesti o buci i vibracijama (izmjereno prema EN 60745-2-6):

Tipična razina jačine zvuka prema ocjeni A, L_{WA}	99 dB (A)
Tipična razina emisije zvučnog tlaka prema ocjeni A., L_{pA}	88 dB (A)
Nesigurnost za navedenu razinu zvuka, K	3 dB (A)
Triaksijalne vrijednosti vibracija (svota vektora vibracija)	Izmjereno prema EN 60745-2-6
Udarno bušenje u beton, $a_{h, HD}$	11 m/s²
Bušenje u metal, $a_{h,D}$	5,5 m/s²
Nesigurnost (K) za triaksijalne vrijednosti vibracija	1,5 m/s²

NAPOMENA
S akumulatorskim paketom B22/1.6Ah se postiže smanjena snaga alata.

Akumulator	**B 22/5.2 Li-Ion (01)**	**B 22/3.3 Li-Ion**	**B 22/2.6 Li-Ion (02)**	**B 22/1.6 Li-Ion**
Dimenzionirani napon	21,6 V	21,6 V	21,6 V	21,6 V
Kapacitet	5,2 Ah	3,3 Ah	2,6 Ah	1,6 Ah
Zadržavanje energije	112,32 Wh	71,28 Wh	56,16 Wh	34,56 Wh
Težina	0,78 kg	0,78 kg	0,48 kg	0,48 kg

5 Posluživanje

OPASNOST
Izvucite akumulatorski paket iz alata prije nego što mijenjate postavke alata, mijenjate pribor ili spremate alat. Ovim mjerama opreza spriječit će se nehotično pokretanje alata.

OPREZ
Prije umetanja akumulatorskog paketa sa sigurnošću utvrdite da je alat isključen i da je blokada uključivanja aktivirana (preklopnik za okretanje na desno/lijevo u srednjem položaju).

OPREZ
U slučaju zaglavljivanja svrdla alat se bočno okreće. **Alat uvijek rabite s bočnim rukohvatom i čvrsto ga držite objema rukama kako bi nastao povratni moment i kako bi se u slučaju uklještenja aktivirala klizna spojka. Pomične predmete obrade pričvrstite stegama ili škripcem.**

5.1 Pripremni radovi

OPREZ
Kako biste izbjegli ozljede, uklonite graničnik dubine iz bočnog rukohvata i alat iz stezne glave.

OPREZ
Zaštitne rukavice koristite za zamjenu alata jer alat uporabom postaje vruć odn. može imati oštre bridove.

5.1.1 Umetanje akumulatorskog paketa 2

OPREZ
Akumulatorski paket koji pada može ugroziti Vas kao i ostale osobe.

Provjerite siguran dosjed akumulatorskog paketa u alatu.

5.1.2 Vađenje akumulatorskih paketa 3

5.1.3 Transport i skladištenje akumulatorskih paketa

OPREZ
Opasnost od požara. Nikada ne skladištite ili transportirajte aku-baterije u raspakiranom stanju. Opasnost uslijed kratkog spoja.

Povucite akumulatorski paket iz položaja blokiranja (radni položaj) u prvo ležište (položaj za transport).

Prilikom slanja akumulatorskih paketa (cestovnim, željezničkim, brodskim ili zračnim transportom) poštujte važeće nacionalne i međunarodne transportne propise.

5.1.4 Montaža i namještanje bočnog rukohvata 4

5.1.5 Uporaba alata 5

OPREZ
Uporaba neodgovarajuće masti može uzrokovati oštećenje alata. **Upotrebljavajte samo originalnu Hiltijevu mast.**

NAPOMENA
Nakon umetanja povucite alat kako biste provjerili je li uskočio.

5.1.6 Vađenje alata 6

5.2 Rad

NAPOMENA
Sustav se isključuje automatski kada je akumulatorski paket prazan.

OPREZ
Prilikom obrade podloge može doći do otkidanja komadića materijala. **Nosite zaštitne naočale, zaštitne rukavice te laganu masku za disanje ako ne rabite usisivač.** Odvojeni materijal može ozlijediti tijelo i oči.

NAPOMENA
Funkcijska sklopka se ne smije aktivirati tijekom rada.

5.2.1 Sklopka za biranje funkcije

5.2.1.1 Podešavanje funkcije bušenja bez udaraca 7

5.2.1.2 Podešavanje funkcije bušenja s udaranjem (udarno bušenje) 8

5.2.2 Desni/lijevi smjer vrtnje

OPREZ
Preklopnik za okretanje na lijevo/desno ne smije se aktivirati tijekom rada.

5.2.3 Montaža i podešavanje graničnika dubine bušenja 9

6 Čišćenje i održavanje

UPOZORENJE
Popravke električnih dijelova smije obavljati samo električar.

6.1 Čišćenje alata

OPREZ
Alat, te posebice rukohvat održavajte suhim, čistim, bez ulja i masti. Ne upotrebljavajte sredstva za njegu na osnovi silikona.

Nikada ne radite alatom ukoliko su prorezi za ventilaciju začepljeni! Proreze za ventilaciju oprezno očistite suhom četkom. Spriječite prodiranje stranih tijela u unutrašnjost alata. Vanjsku stranu kućišta alata redovito čistite lagano navlaženom krpom za čišćenje. Za čišćenje ne upotrebljavajte alat za prskanje, parni raspršivač ili tekuću vodu! Time se može ugroziti električna sigurnost alata.

6.2 Čišćenje i zamjena kape za zaštitu od prašine

Kapu za zaštitu od prašine na steznoj glavi redovito čistite čistom, suhom krpom. Brtveni nastavak oprezno očistite i ponovno ga lagano namažite s masti Hilti. Kapu za zaštitu od prašine obvezatno zamijenite ako je brtveni nastavak oštećen. Odvijač podvucite bočno pod kapu za zaštitu od prašine i istisnite je prema naprijed. Očistite područje odlaganja i postavite novu kapu za zaštitu od prašine. Snažno potiskujte dok ne uskoči u ležište.

6.3 Održavanje Li-Ion akumulatorskog paketa

NAPOMENA
Kod niskih temperatura smanjuje se snaga akumulatorskog paketa.

NAPOMENA
Akumulatorski paket čuvajte na hladnom i suhom mjestu.

Da biste postigli maksimalni životni vijek akumulatorskih paketa, završite pražnjenje čim snaga alata znatno padne.
NAPOMENA
- Kod daljeg rada alata pražnjenje automatski završava prije nego što dođe do oštećenja članaka.
- Akumulatorske pakete napunite pomoću punjača za Li-Ion akumulatorske pakete koje je odobrio Hilti.

7 Traženje kvara

hr

Kvar	Mogući uzrok	Popravak
Alat ne funkcionira a 1 LED dioda treperi.	Akumulatorski paket je ispražnjen.	Zamijenite akumulatorski paket i napunite prazni akumulatorski paket.
	Akumulatorski paket prevruć ili prehladan.	Akumulatorski paket dovedite na preporučenu radnu temperaturu.
Alat ne funkcionira i sve 4 LED diode trepere.	Alat je kratkotrajno preopterećen.	Otpustite upravljačku sklopku te je ponovno pritisnite.
Alat ne radi.	Akumulatorski paket nije do kraja utaknut ili je ispražnjen.	Akumulatorski paket mora uskočiti s čujnim dvostrukim klikom odn. mora biti napunjen.
	Električni kvar.	Izvadite akumulatorski paket iz alata i kontaktirajte servis Hilti.
Izostaje udaranje.	Alat je prehladan.	Alat dovedite na radnu temperaturu tako da ga kratko pritisnete na podlogu i ostavite da radi u praznom hodu.
	Sklopka za izbor funkcija na "Bušenje bez udaraca".	Sklopku za izbor funkcija preklopite na "Udarno bušenje".
	Alat je uključen na lijevi smjer vrtnje.	Preklopite alat na desni smjer vrtnje.
Upravljačka sklopka se ne može pritisnuti odn. blokirana je.	Preklopnik za desno/lijevo okretanje u srednjem položaju (položaj za transport)	Preklopnik za desno/lijevo okretanje pritisnite u lijevo ili u desno.
Vreteno alata se ne okreće	Dozvoljena radna temperatura elektronike alata prekoračena.	Pustite da se alat ohladi.
	Dopuštena radna temperatura akumulatorskog paketa prekoračena.	Akumulatorski paket dovedite na preporučenu radnu temperaturu.
	Akumulatorski paket je ispražnjen.	Zamijenite akumulatorski paket i napunite prazni akumulatorski paket.
Alat se automatski isključuje.	Zaštita od preopterećenja se odaziva.	Pustite i iznova aktivirajte upravljačku sklopku, smanjite opterećenje alata.

Kvar	Mogući uzrok	Popravak
Akumulatorski paket se prazni brže nego što je uobičajeno.	Vrlo niska okolna temperatura.	Polako zagrijavajte akumulatorski paket na sobnu temperaturu.
Akumulatorski paket neće uskočiti u mjesto s "dvostrukim klikom".	Zadržne spojnice na akumulatorskom paketu se zaprljane.	Očistite zadržne spojnice i uglavite akumulatorski paket. Ukoliko se poteškoće nastave obratite se Hilti servisu.
Snažan razvoj topline u alatu ili akumulatorskom paketu.	Električni kvar.	Odmah isključite alat, izvadite akumulatorski paket iz alata, promatrajte, ostavite da se ohladi i kontaktirajte Hilti servis.
	Alat je preopterećen (prekoračenje granice primjene).	Izaberite alat primjeren za dotičnu svrhu.
Alat se ne može osloboditi iz blokade.	Stezna sklopka nije u potpunosti povučena unatrag.	Blokadu alata povucite do kraja unatrag i izvadite alat.
Alat ne prodire u materijal.	Alat je uključen na lijevi smjer vrtnje.	Preklopite alat na desni smjer vrtnje.
	Sklopka za izbor funkcija na "Bušenje bez udaraca".	Sklopku za izbor funkcija preklopite na "Udarno bušenje".

8 Zbrinjavanje otpada

OPREZ
Kod nestručnog zbrinjavanja opreme može doći do sljedećih događaja: Kod spaljivanja plastičnih dijelova nastaju otrovni plinovi koji uzrokuju oboljenja osoba. Ako se baterije oštete ili jako zagriju, mogu eksplodirati i pritom uzrokovati trovanja, opekline, koroziju ili onečišćenje okoliša. Nepromišljeno zbrinjavanje omogućuje neovlaštenim osobama nepropisnu uporabu opreme. Pri tome mogu teško ozlijediti sebe i treće osobe kao i onečistiti okoliš.

hr

OPREZ
Odmah zbrinite neispravne akumulatorske pakete. Držite ih dalje od djece. Nemojte rastavljati i spaljivati akumulatorske pakete.

OPREZ
Akumulatorske pakete zbrinite sukladno nacionalnim propisima ili istrošene akumulatorske pakete vratite Hiltiju.

Alati tvrtke Hilti su većim dijelom izrađeni od materijala koji se mogu ponovno preraditi. Pretpostavka za to je njihovo stručno razvrstavanje. Tvrtka Hilti je u mnogim državama spremna za preuzimanje svojih starih alata na recikliranje. O tome pitajte servisnu službu Hilti ili Vašeg prodajnog savjetnika.

Samo za EU države

Električne alate ne odlažite u kućne otpatke!

Prema Europskoj direktivi o starim električnim i elektroničkim aparatima i preuzimanju u nacionalno pravo moraju se istrošeni električni alati skupljati odvojeno i predati za ekološki ispravnu ponovno preradu.

9 Jamstvo proizvođača za alate

Ukoliko imate pitanja oko uvjeta za garanciju, obratite se Vašem lokalnom HILTI partneru.

10 EZ izjava o sukladnosti (original)

Oznaka:	Akumulatorska udarna bušilica
Tipska oznaka:	TE 4-A22
Generacija:	02
Godina konstrukcije:	2014

Pod vlastitom odgovornošću izjavljujemo da je ovaj proizvod suglasan sa sljedećim smjernicama i normama: 2006/42/EZ, 2006/66/EZ, do 19. travnja 2016.: 2004/108/EZ, od 20. travnja 2016.: 2014/30/EU, 2011/65/EU, EN 60745-1, EN 60745-2-6, EN ISO 12100.

Hilti Corporation, Feldkircherstrasse 100, FL-9494 Schaan

Paolo Luccini
Head of BA Quality and Process Management
Business Area Electric Tools & Accessories
11/2014

Tassilo Deinzer
Executive Vice President
Business Unit Power Tools & Accessories
11/2014

Tehnička dokumentacija kod:

Hilti Entwicklungsgesellschaft mbH
Zulassung Elektrowerkzeuge
Hiltistrasse 6
86916 Kaufering
Deutschland

hr

IZVIRNA NAVODILA

Akumulatorsko vrtalno kladivo TE 4-A22

Pred začetkom uporabe obvezno preberite navodila za uporabo.

Navodila za uporabo vedno hranite skupaj z orodjem.

Orodje predajte drugim osebam samo skupaj z navodili za uporabo.

Vsebina	Stran
1 Splošna opozorila	125
2 Varnostna opozorila	126
3 Opis	128
4 Tehnični podatki	129
5 Uporaba	130
6 Nega in vzdrževanje	131
7 Motnje pri delovanju	131
8 Recikliranje	132
9 Garancija proizvajalca orodja	133
10 Izjava ES o skladnosti (izvirnik)	133

1 Številke označujejo slike. Slike si lahko ogledate na začetku navodil za uporabo.
V besedilu teh navodil za uporabo označuje beseda «orodje» vedno akumulatorsko vrtalno kladivo TE 4-A22.

Sestavni deli orodja, elementi za upravljanje in prikazovanje 1

① Pokrov za zaščito pred prahom
② Vpenjalna glava TE-C Click
③ Blokada nastavka
④ Stikalo za izbiro funkcij
⑤ Omejevalnik globine
⑥ Stikalo za izbiro vrtenja v desno/levo z zaporo vklopa
⑦ Krmilno stikalo
⑧ Ročaj
⑨ Akumulatorska baterija
⑩ Prikaz stanja napolnjenosti in napak (litij-ionska akumulatorska baterija)
⑪ Gumbi za sprostitev akumulatorske baterije
⑫ Priključek za modul za prah TE DRS-4-A(01)
⑬ Stranski ročaj

sl

1 Splošna opozorila

1.1 Opozorila in njihov pomen

NEVARNOST
Za neposredno grozečo nevarnost, ki lahko pripelje do težjih telesnih poškodb ali do smrti.

OPOZORILO
Za možno nevarnost, ki lahko pripelje do težkih telesnih poškodb ali smrti.

PREVIDNO
Za možno nevarnost, ki lahko pripelje do lažjih telesnih poškodb ali materialne škode.

NASVET
Za navodila za uporabo in druge uporabne informacije.

1.2 Pojasnila slikovnih oznak in dodatna opozorila

Opozorilni znaki

Opozorilo na splošno nevarnost

Znaki za obveznost

Pred začetkom dela preberite navodila za uporabo

Uporabljajte zaščitne rokavice.

Simbol

Število obratov v prostem teku

Vrtanje brez udarcev

Udarno vrtanje

Vrtenje v levo/desno

Mesto identifikacijskih podatkov na orodju
Tipska oznaka se nahaja na tipski ploščici, serijska oznaka pa ob strani na ohišju motorja. Te podatke prepišite v navodila za uporabo in jih vedno navedite v primeru morebitnih vprašanj za našega zastopnika ali servis.

Tip:

Generacija: 02

Serijska št.:

2 Varnostna opozorila

NASVET
Varnostna navodila v poglavju 2.1 vključujejo vsa splošna varnostna navodila za električna orodja, ki morajo biti vključena v navodilih za uporabo skladno z zahtevami zadevnih standardov. Zato lahko vsebujejo tudi opozorila, ki se ne nanašajo na vaše orodje.

2.1 Splošna varnostna opozorila za električna orodja

a) **⚠ OPOZORILO**

Preberite vsa varnostna opozorila in navodila. Posledice neupoštevanja navodil so lahko električni udar, požar in/ali hude telesne poškodbe. **Vse varnostne predpise in navodila shranite za v prihodnje.** Pojem "orodje", ki smo ga uporabili v varnostnih predpisih, se nanaša na električno orodje za priklop na električno omrežje (s priključnim kablom) in na električno orodje na baterijski pogon (brez priključnega kabla).

sl

2.1.1 Varnost na delovnem mestu

a) **Poskrbite, da bo vaše delovno mesto vedno čisto in dobro osvetljeno.** Nered ali neosvetljena delovna območja lahko povzročijo nezgode.
b) **Prosimo, da električnega orodja ne uporabljate v okolju, kjer je nevarnost eksplozije in v katerem se nahajajo gorljive tekočine, plini in prah.** Električna orodja povzročajo iskrenje, zato se gorljivi prah ali pare lahko vnamejo.
c) **Ne dovolite otrokom in drugim osebam, da bi se med delom približale električnemu orodju.** Druge osebe lahko odvrnejo vašo pozornost in izgubili boste nadzor nad orodjem.

2.1.2 Električna varnost

a) **Priključni vtič električnega orodja mora ustrezati vtičnici. Vtiča pod nobenim pogojem ne smete spreminjati. Uporaba adapterskih vtičev v kombinaciji z zaščitenim ozemljenim električnim orodjem ni dovoljena.** Nespremenjen vtič in ustrezna vtičnica zmanjšujeta nevarnost električnega udara.
b) **Izogibajte se telesnemu stiku z ozemljenimi površinami, na primer s cevmi, grelci, štedilniki in hladilniki.** Če je ozemljeno tudi vaše telo, obstaja povečano tveganje električnega udara.
c) **Zavarujte električno orodje pred dežjem in vlago.** Vstop vode v električno orodje povečuje nevarnost električnega udara.
d) **Električnega kabla ne uporabljajte za prenašanje ali obešanje električnega orodja in ne vlecite vtiča iz vtičnice tako, da vlečete za kabel. Kabel zavarujte pred vročino, oljem, ostrimi robovi in premikajočimi se deli orodja.** Poškodovan ali zavozlan kabel povečuje nevarnost električnega udara.
e) **Če električno orodje uporabljate na prostem, uporabljajte samo podaljšek, ki je primeren tudi za delo na prostem.** Uporaba podaljševalnega kabla, ki je primeren za uporabo na prostem, zmanjšuje nevarnost električnega udara.
f) **Če se ne morete izogniti uporabi električnega orodja v vlažnem okolju, uporabite zaščitno stikalo okvarnega toka.** Uporaba zaščitnega stikala okvarnega toka zmanjša tveganje električnega udara.

2.1.3 Varnost oseb

a) **Bodite zbrani in pazite, kaj delate. Dela z električnega orodja se lotite razumno. Nikoli ne uporabljajte električnega orodja, če ste utrujeni, ali če ste pod vplivom mamil, alkohola ali zdravil.** En sam trenutek nepazljivosti pri uporabi električnega orodja ima lahko za posledico resne telesne poškodbe.
b) **Uporabljajte osebno zaščitno opremo in vedno nosite zaščitna očala.** Uporaba osebne zaščitne opreme, na primer protiprašne maske, nedrsečih zaščitnih čevljev, zaščitne čelade in glušnikov, odvisno od vrste in načina uporabe električnega orodja, zmanjšuje tveganje telesnih poškodb.
c) **Izogibajte se nenamernemu vklopu orodja. Preden električno orodje priključite na električno omrežje in/ali akumulatorsko baterijo, ga dvignete ali nosite, se prepričajte, da je izključeno.** Če se med nošenjem električnega orodja vaš prst nahaja na stikalu oziroma če na električno omrežje priključite vklopljeno električno orodje, lahko pride do nezgode.
d) **Pred vklopom z električnega orodja odstranite nastavitvena orodja ali vijačni ključ.** Orodje ali ključ, ki se nahajata na vrtečem se delu orodja, lahko povzročita nezgodo.
e) **Izogibajte se neobičajni telesni drži. Poskrbite za varno stojišče in ohranite ravnotežje.** Tako boste lahko v nepričakovani situaciji bolje obvladali električno orodje.
f) **Uporabljajte primerno obleko. Ne nosite širokih oblačil ali nakita. Lasje, oblačila in rokavice naj se ne približujejo premikajočim se delom orodja.** Premikajoči se deli orodja lahko zagrabijo ohlapno obleko, nakit ali dolge lase.
g) **Če je na orodje možno namestiti priprave za odsesavanje in prestrezanje prahu, se prepričajte, ali so le-te priključene in ali jih uporabljate na pravilen način.** Uporaba priprav za odsesavanje prahu zmanjšuje ogroženost zaradi prahu.

2.1.4 Uporaba in ravnanje z električnim orodjem

a) **Ne preobremenjujte orodja. Uporabljajte samo električno orodje, ki je predvideno za opravljanje določenega dela.** Z ustreznim električnim orodjem boste delali bolje in varneje v predvidenem območju zmogljivosti.

b) **Ne uporabljajte električnega orodja, ki ima pokvarjeno stikalo.** Električno orodje, ki ga ni možno vklopiti ali izklopiti, je nevarno in ga je treba popraviti.

c) **Pred nastavljanjem orodja, menjavo delov pribora in odlaganjem orodja izvlecite vtič iz vtičnice in/ali odstranite akumulatorsko baterijo iz orodja.** Ta previdnostni ukrep onemogoča nepredviden zagon električnega orodja.

d) **Električna orodja, ki jih ne uporabljate, shranjujte izven dosega otrok. Osebam, ki orodja ne poznajo, ali niso prebrale teh navodil, ne dovolite uporabljati orodja.** Električna orodja so nevarna, če jih uporabljajo neizkušene osebe.

e) **Skrbno vzdržujte električna orodja. Preverite, ali premikajoči se deli delujejo brezhibno in se ne zatikajo, oziroma ali kakšen del orodja ni zlomljen ali poškodovan do te mere, da bi oviral delovanje električnega orodja. Pred ponovno uporabo je treba poškodovani del orodja popraviti.** Vzrok za številne nezgode so prav slabo vzdrževana električna orodja.

f) **Rezalna orodja naj bodo ostra in čista.** Skrbno negovana rezalna orodja z ostrimi robovi se manj zatikajo in so bolje vodljiva.

g) **Električno orodje, pribor, nastavke itd. uporabljajte v skladu s temi navodili. Pri tem upoštevajte delovne pogoje in vrsto dela, ki ga nameravate opravljati.** Zaradi uporabe električnega orodja v druge, nepredvidene namene, lahko nastanejo nevarne situacije.

2.1.5 Uporaba in ravnanje z akumulatorskim orodjem

a) **Akumulatorske baterije polnite samo v polnilnikih, ki jih priporoča proizvajalec.** Na polnilniku, predvidenem za polnjenje določene vrste akumulatorskih baterij, lahko pride do požara, če ga uporabite za polnjenje drugih vrst akumulatorskih baterij.

b) **Za pogon električnih orodij uporabljajte samo zanje predvidene akumulatorske baterije.** Uporaba drugačnih akumulatorskih baterij lahko povzroči telesne poškodbe in požar.

c) **Akumulatorska baterija, ki ni v uporabi, ne sme priti v stik s pisarniškimi sponkami, kovanci, ključi, žeblji, vijaki ali z drugimi kovinskimi predmeti, ki bi lahko povzročili premostitev kontaktov.** Kratek stik med kontakti akumulatorske baterije lahko povzroči opekline ali požar.

d) **Pri napačni uporabi lahko iz akumulatorske baterije izteče tekočina. Izogibajte se stiku z njo. Če vseeno pride do stika, prizadeto mesto spirajte z vodo. Če pride tekočina v oči, po spiranju poiščite zdravniško pomoč.** Iztekajoča tekočina lahko povzroči draženje kože in opekline.

2.1.6 Servis

a) **Električno orodje lahko popravlja samo usposobljen strokovnjak, in to izključno z originalnimi nadomestnimi deli.** Le tako bo tudi vnaprej zagotovljena varna raba električnega orodja.

2.2 Varnostna navodila za kladiva

a) **Uporabljajte zaščito za sluh.** Hrup lahko povzroči izgubo sluha.

b) **Uporabljajte dodatne ročaje, ki so bili dobavljeni skupaj z orodjem.** Izguba kontrole nad orodjem lahko pripelje do poškodb.

c) **Pri izvajanju del, pri katerih lahko pride do stika električnega orodja s skritimi električnimi vodi, orodje prijemajte samo za izolirane prijemalne površine.** Pri stiku z vodnikom pod napetostjo lahko napetost preide tudi na kovinske dele orodja in povzroči električni udar.

2.3 Dodatna varnostna navodila

2.3.1 Varnost oseb

a) **Orodja na noben način ne smete spreminjati.**

b) **Orodje vedno držite z obema rokama za predvidene ročaje. Ročaji naj bodo vedno suhi, čisti in nemastni.**

c) **Med delom si privoščite odmor. Za boljšo prekrvavitev prstov delajte sprostitvene in razgibalne vaje.**

d) **Ne dotikajte se vrtečih se delov. Orodje vključite šele v območju dela.** Dotikanje vrtečih se delov, še posebej vrtečih se nastavkov, lahko privede do poškodb.

e) **Pri skladiščenju in transportu orodja aktivirajte varnostno zaporo vklopa (stikalo za vrtenje v levo/desno postavite v srednji položaj).**

f) **Orodje ni primerno za šibke osebe, ki se o uporabi niso podučile. Zavarujte orodje pred otroki.**

g) Prah nekaterih materialov, kot so npr. premazi, ki vsebujejo svinec, nekatere vrste lesa, beton / zid / kamnine, ki vsebujejo kremen, minerali in kovine, je lahko zdravju škodljiv. Stik ali vdihavanje prahu lahko pri uporabniku ali osebah, ki so v bližini, povzroči alergične reakcije ali bolezni dihal. Prah določenih materialov, kot npr. hrast ali bukev, velja za kancerogen, še posebej v povezavi z dodatnimi snovmi za obdelavo lesa (kromati, sredstvo za zaščito lesa). Z materialom, ki vsebuje azbest, lahko delajo le strokovnjaki **Če je le mogoče, uporabljajte odsesavanje prahu. Za čim bolj učinkovito odsesavanje prahu uporabljajte ustrezen prenosni sesalnik. Po potrebi nosite masko za zaščito dihal, ki je namenjena za zaščito pred določenim prahom. Poskrbite za dobro prezračevanje delovnega mesta. Upoštevajte lokalne predpise, ki veljajo za obdelovane materiale.**

h) **Pri prebijanju zavarujte območje na nasprotni strani del**. Odlomljeni delci lahko padejo in pri tem poškodujejo druge osebe.

i) **Preden začnete z delom, preverite, ali so v delovnem območju skriti električni vodi, plinske in vodovodne cevi, npr. z detektorjem kovin.** Zunanji kovinski deli na orodju lahko prevajajo tok, če npr. nehote poškodujete električni vod pod napetostjo. To predstavlja resno nevarnost električnega udara.

j) Orodje ima zaradi svojega namena uporabe ustrezno visok vrtilni moment. **Uporabljajte stranski ročaj in vedno držite orodje z obema rokama.** Uporabnik mora biti pripravljen na trenutno blokado orodja.

k) **Obdelovanec pritrdite. Obdelovanec pritrdite s pomočjo vpenjalnih priprav ali primeža, da se ne bo premikal.** Obdelovanec bo tako pritrjen varneje, kot če bi ga držali z roko. Vi pa boste lahko orodje upravljali z obema rokama.

2.3.2 Skrbno ravnanje z akumulatorskimi orodji in njihova uporaba

a) **Pred vstavljanjem akumulatorske baterije se prepričajte, ali je orodje izklopljeno.** Namestitev akumulatorske baterije v vklopljeno električno orodje lahko povzroči nesrečo.

b) **Upoštevajte posebne direktive za transport, skladiščenje in uporabo litij-ionskih akumulatorskih baterij.**

c) **Akumulatorskih baterij ne izpostavljajte visokim temperaturam in ognju.** Obstaja nevarnost eksplozije.

d) **Akumulatorskih baterij ni dovoljeno razstavljati, stiskati, segrevati na temperaturo prek 80 °C ali sežigati.** V nasprotnem primeru obstaja nevarnost požara, eksplozije in poškodb.

e) **Uporabljajte izključno akumulatorske baterije, ki so odobrene za vaše orodje.** Pri uporabi nedovoljenih akumulatorskih baterij oziroma pri uporabi baterij v nedovoljene namene obstaja nevarnost požara in eksplozije.

f) **Prepovedano je polnjenje in uporaba poškodovanih akumulatorskih baterij (na primer počenih, polomljenih in zvitih akumulatorskih baterij z udarjenimi in/ali zvitimi kontakti).**

g) Če je akumulatorska baterija prevroča, da bi se je dotaknili, je morda v okvari. **Odložite orodje na negorljivo mesto v dovolj veliki razdalji do gorljivih materialov, kjer ga lahko opazujete, in počakajte, da se ohladi. Ko se akumulatorska baterija ohladi, se obrnite na Hiltijev servis.**

3 Opis

3.1 Uporaba v skladu z namembnostjo

TE 4-A22 je ročno vodeno akumulatorsko vrtalno kladivo z drsno sklopko, ki se uporablja za privijanje in odvijanje vijakov, za vrtanje v jeklo, les in zid ter za udarno vrtanje v beton in zid.
Za delo z malo prahu vam je kot pribor za Hiltijevo vrtalno kladivo TE 4-A22 (02) na voljo modul za prah TE DRS-4-A (01).
Uporabljajte le polnilnike in akumulatorske baterije, ki jih priporoča Hilti.
Orodje je namenjeno profesionalnim uporabnikom; uporablja, vzdržuje in servisira ga lahko le pooblaščeno in izšolano osebje. To osebje je treba dodatno poučiti o nevarnostih, ki lahko nastopijo pri delu. Orodje in njegovi pripomočki so lahko nevarni, če jih nepravilno uporablja neusposobljeno osebje in če se uporabljajo v nasprotju z namembnostjo.
Akumulatorskih baterij ne uporabljajte za napajanje drugih porabnikov, za katere niso namenjene.
Da preprečite nevarnost poškodb, uporabljajte le originalen Hiltijev pribor in dodatno opremo.
Upoštevajte nacionalne predpise za varstvo pri delu.

3.2 V standardni obseg dobave sodijo:

1 Vrtalno kladivo s stranskim ročajem in omejevalnikom globine
1 Navodila za uporabo

NASVET
Pribor si lahko priskrbite v svojem centru Hilti ali prek spleta na naslovu **www.hilti.com**.

3.3 Za uporabo orodja je potrebna naslednja dodatna oprema

Ustrezna priporočena akumulatorska baterija (glejte preglednico s tehničnimi podatki) in ustrezen polnilnik iz vrste modelov C 4/36. Dodatne informacije glede polnjenja najdete v navodilih za uporabo polnilnika.

3.4 Napolnjenost litij-ionske akumulatorske baterije

Litij-ionske akumulatorske baterije imajo indikator napolnjenosti. Med polnjenjem indikator na akumulatorski bateriji kaže napolnjenost (glejte navodila za uporabo polnilnika). Med mirovanjem lahko prikaz napolnjenosti sprožite s pritiskom na enega od gumbov za pritrditev na akumulatorski bateriji ali s tem, da baterijo vstavite v orodje. Štiri LED-diode pokažejo stanje za tri sekunde.

LED-dioda trajno sveti	LED-dioda utripa	Stanje napolnjenosti C
LED-dioda 1, 2, 3, 4	-	C ≧ 75 %
LED-dioda 1, 2, 3	-	50 % ≦ C < 75 %
LED-dioda 1, 2	-	25 % ≦ C < 50 %
LED-dioda 1	-	10 % ≦ C < 25 %
-	LED-dioda 1	C < 10 %

NASVET
Med in takoj po delu ni mogoče odčitavati stanja napolnjenosti. Pri utripajočih LED-diodah indikatorja napolnjenosti akumulatorskih baterij, prosimo, upoštevajte navodila v poglavju 9.

4 Tehnični podatki

Pridržujemo si pravico do tehničnih sprememb!

Orodje	TE 4-A22
Nazivna napetost (enosmerna napetost)	21,6 V
Teža skladno s postopkom EPTA 01/2003	3,3 kg
Število vrtljajev v prostem teku n_0	1.090/min
Energija posameznega udarca skladno s postopkom EPTA 05/2009	2,0 J
Območje vrtanja v beton/zid (udarno vrtanje)	5...16 mm
Območje vrtanja v les (s polnim svedrom)	3...20 mm
Območje vrtanja v les (kačasti sveder)	Maks. 14 mm
Območje vrtanja v kovino (s polnim svedrom)	3...10 mm

NASVET
Vrednosti zvočnega tlaka in tresljajev, ki so navedene v teh navodilih, so izmerjene v skladu s standardnim merilnim postopkom in se lahko uporabijo za medsebojno primerjavo električnih orodij. Primerne so tudi za predhodno oceno izpostavljenosti. Navedeni podatki ponazarjajo dejansko uporabo električnega orodja. Če električno orodje uporabljate za druge namene, z neustreznimi nastavki ali ga ne vzdržujete pravilno, lahko podatki odstopajo. To lahko znatno poveča izpostavljenosti v celotnem delovnem časovnem obdobju. Za točno oceno izpostavljenosti je treba upoštevati tudi čas, ko je orodje izključeno ali pa deluje, a ni dejansko v uporabi. To lahko znatno zmanjša izpostavljenosti v celotnem delovnem časovnem obdobju. Upoštevajte dodatne varnostne ukrepe za zaščito uporabnika pred učinkom zvoka in/ali vibracijami, na primer: vzdrževanje električnega orodja in nastavkov, zaščita rok pred mrazom in organizacija poteka dela.

Podatki o hrupu in tresljajih (meritve so opravljene v skladu z EN 60745-2-6):

Tipična A-vrednotena raven zvočne moči, L_{WA}	99 dB (A)
Tipična A-vrednotena raven emisije zvočnega tlaka., L_{pA}	88 dB (A)
Negotovost za navedene zvočne ravni, K	3 dB (A)
Triaksialna vrednost vibracij (vektorska vsota vibracij)	meritve so opravljene v skladu z EN 60745-2-6
Udarno vrtanje v beton, $a_{h, HD}$	11 m/s²
Vrtanje v kovino, $a_{h, D}$	5,5 m/s²
Negotovost (K) za triaksialne vrednosti vibracij	1,5 m/s²

NASVET
Z akumulatorsko baterijo B22/1.6 Ah bo zmogljivost orodja manjša.

Akumulatorska baterija	B 22/5.2 Li-Ion (01)	B 22/3.3 Li-Ion	B 22/2.6 Li-Ion (02)	B 22/1.6 Li-Ion
Nazivna napetost	21,6 V	21,6 V	21,6 V	21,6 V
Kapaciteta	5,2 Ah	3,3 Ah	2,6 Ah	1,6 Ah
Kapaciteta energije	112,32 Wh	71,28 Wh	56,16 Wh	34,56 Wh
Teža	0,78 kg	0,78 kg	0,48 kg	0,48 kg

5 Uporaba

NEVARNOST
Pred nastavljanjem orodja, menjavo delov ali preden orodje odložite, izvlecite akumulatorsko baterijo. Ta previdnostni ukrep onemogoča nepredviden zagon orodja.

PREVIDNO
Pred vstavljanjem akumulatorske baterije se prepričajte, da je orodje izključeno in da je zapora vklopa (stikalo za preklop vrtenja v levo / desno v srednjem položaju) aktivirana.

PREVIDNO
Ob blokadi svedra se bo orodje izmaknilo vstran. **Orodje zmeraj uporabljajte s stranskim ročajem in ga trdno držite z obema rokama. Tako je zagotovljen povratni moment in se v primeru blokade lahko sproži varnostna sklopka. Obdelovance pritrdite z vpenjalno napravo ali s primežem.**

sl

5.1 Priprava

PREVIDNO
V izogib poškodbam odstranite omejevalnik globine iz stranskega ročaja in orodje iz vpenjalne glave.

PREVIDNO
Pri menjavi nastavka uporabljajte zaščitne rokavice, saj se lahko nastavek pri uporabi segreje oz. ima ostre robove.

5.1.1 Vstavljanje akumulatorske baterije 2

PREVIDNO
Akumulatorska baterija, ki vam je padla iz rok, lahko predstavlja nevarnost za vas in druge.

Preverite, ali je akumulatorska baterija pravilno in varno nameščena v orodju.

5.1.2 Odstranjevanje akumulatorske baterije 3

5.1.3 Transport in skladiščenje akumulatorske baterije

PREVIDNO
Nevarnost požara. Akumulatorskih baterij nikoli ne prenašajte ali shranjujte v razsutem stanju. Nevarnost kratkega stika.

Povlecite akumulatorsko baterijo iz položaja zaklepa (delovni položaj) v prvi zaskočni položaj (nastavitev za transport).
Pri pošiljanju (cestni, železniški, pomorski ali zračni transport) akumulatorskih baterij upoštevajte veljavne državne in mednarodne predpise o transportu.

5.1.4 Montaža in nastavitev stranskega ročaja 4

5.1.5 Vstavljanje nastavka 5

PREVIDNO
Uporaba neustrezne masti lahko poškoduje orodje. **Uporabljajte samo originalno Hiltijevo mast.**

NASVET
Po vstavitvi povlecite nastavek, da se prepričate, da je pravilno nameščen.

5.1.6 Snemanje nastavka 6

5.2 Uporaba

NASVET
Ko je akumulatorska baterija prazna, se sistem samodejno izklopi.

PREVIDNO
Pri obdelavi lahko odletavajo drobci materiala. **Uporabljajte zaščitna očala, zaščitne rokavice in lahko masko za zaščito dihal, če ne uporabljate naprave za odsesavanje prahu.** Ti drobci lahko poškodujejo telo in oči.

NASVET
Stikala za izbiro funkcij ni dovoljeno aktivirati med obratovanjem.

5.2.1 Stikalo za izbiro funkcij

5.2.1.1 Nastavitev funkcije vrtanje brez udarcev 7

5.2.1.2 Nastavitev funkcije vrtanje z udarci (udarno vrtanje) 8

5.2.2 Vrtenje v levo/desno

PREVIDNO
Med obratovanjem ni dovoljeno aktivirati stikala za nastavitev vrtenja v levo/desno.

5.2.3 Montaža in nastavitev omejevalnika globine 9

6 Nega in vzdrževanje

OPOZORILO
Električne komponente smejo popravljati samo strokovnjaki električarji.

6.1 Nega orodja

PREVIDNO
Orodje, še posebej pa prijemalne površine, morajo biti suhe in čiste ter ne smejo biti onesnažene z oljem ali mastjo. Ne uporabljajte sredstev za nego, ki vsebujejo silikon.

Nikoli ne uporabljajte orodja z zamašenimi prezračevalnimi režami! Prezračevalne reže previdno očistite s suho krtačo. Izogibajte se vdoru tujkov v notranjost orodja. Zunanjost orodja redno čistite z rahlo navlaženo krpo za čiščenje. Za čiščenje ne uporabljajte pršilnika, naprave za čiščenje s paro ali tekoče vode! S tem lahko ogrozite električno varnost orodja.

6.2 Čiščenje in menjava pokrova za zaščito pred prahom

Pokrov za zaščito pred prahom na vpenjalni glavi redno čistite s čisto, suho krpo. Tesnilo previdno obrišite in ga na tanko namažite z mastjo Hilti. Če je tesnilo poškodovano, obvezno zamenjajte pokrov za zaščito pred prahom. Vtaknite izvijač ob strani pod pokrov in ga potisnite naprej. Očistite naležno površino in namestite nov pokrov za zaščito pred prahom. Močno pritisnite pokrov, da se zaskoči.

6.3 Nega litij-ionskih akumulatorskih baterij

NASVET
Pri nižjih temperaturah se zmogljivost akumulatorskih baterij zmanjša.

NASVET
Akumulatorsko baterijo hranite na hladnem in suhem mestu.

Da bi dosegli maksimalno življenjsko dobo akumulatorske baterije, baterijo nehajte prazniti, takoj ko zmogljivost baterije znatno pade.
NASVET
- Če nadaljujete z uporabo, se praznjenje samodejno prekine, še preden bi lahko prišlo do poškodb celic baterije.
- Akumulatorske baterije polnite s predpisanimi Hiltijevimi polnilniki za litij-ionske akumulatorske baterije.

sl

7 Motnje pri delovanju

Napaka	Možni vzrok	Odprava napake
Orodje ne deluje in utripa 1 svetleča dioda.	Akumulatorska baterija je izpraznjena.	Zamenjajte akumulatorsko baterijo, izpraznjeno akumulatorsko baterijo pa napolnite.
	Akumulatorska baterija je prevroča ali prehladna.	Akumulatorsko baterijo segrejte na priporočeno delovno temperaturo.
Orodje ne deluje in utripajo 4 svetleče diode.	Orodje je kratkotrajno preobremenjeno.	Krmilno stikalo spustite in ga nato znova pritisnite.
Orodje ne deluje.	Akumulatorska baterija ni pravilno vstavljena ali pa je prazna.	Akumulatorska baterija se mora pri namestitvi zaskočiti s slišnim dvojnim klikom oziroma jo je treba napolniti.
	Električna napaka.	Akumulatorsko baterijo odstranite iz orodja in se obrnite na Hiltijev servis.
Ni udarcev.	Orodje ni dovolj ogreto.	Orodje segrejte na delovno temperaturo tako, da ga položite na tla in pustite obratovati v prostem teku.
	Stikalo za izbiro funkcij v položaju "Vrtanje brez udarcev".	Premaknite stikalo za izbiro funkcij v položaj "Udarno vrtanje".
	Vklopljeno je vrtenje v levo.	Preklopite na vrtenje v desno.
Krmilnega stikala ni mogoče pritisniti oz. je blokirano.	Stikalo za preklop vrtenja v levo/desno je v srednjem položaju (transportni položaj)	Stikalo za preklop vrtenja v levo/desno aktivirajte v levo ali v desno.

Napaka	Možni vzrok	Odprava napake
Vreteno orodja se ne vrti.	Dovoljena delovna temperatura elektronike orodja je prekoračena.	Počakajte, da se orodje ohladi.
	Dovoljena delovna temperatura akumulatorskih baterij je prekoračena.	Akumulatorsko baterijo segrejte na priporočeno delovno temperaturo.
	Akumulatorska baterija je izpraznjena.	Zamenjajte akumulatorsko baterijo, izpraznjeno akumulatorsko baterijo pa napolnite.
Orodje se avtomatsko izklopi.	Vklopi se zaščita pred preobremenitvijo.	Spustite in znova pritisnite krmilno stikalo ter zmanjšajte obremenitev orodja.
Akumulatorska baterija se izprazni hitreje kot običajno.	Zelo nizka temperatura okolice.	Pustite, da se akumulatorska baterija počasi segreje na sobno temperaturo.
Akumulatorska baterija se pri namestitvi ne zaskoči s slišnim dvojnim klikom.	Zaskočni mehanizem na akumulatorski bateriji je umazan.	Očistite zaskočni mehanizem in znova namestite akumulatorsko baterijo. Če problema ne morete odpraviti, poiščite pomoč v Hiltijevem servisu.
Močno segrevanje orodja ali akumulatorske baterije.	Električna napaka.	Orodje takoj izklopite, iz njega odstranite akumulatorsko baterijo, opazujte, pustite, da se ohladi in se obrnite na Hiltijev servis.
	Orodje je preobremenjeno (prekoračeno področje uporabe).	Izberite orodje, ki je primerno za določeno delo.
Nastavka ni mogoče sprostiti iz zaklepa.	Vpenjalne glave niste povlekli do konca nazaj.	Povlecite zaporo nastavka nazaj do prislona in izvlecite nastavek.
Nastavek ne odnaša materiala.	Vklopljeno je vrtenje v levo.	Preklopite na vrtenje v desno.
	Stikalo za izbiro funkcij v položaju "Vrtanje brez udarcev".	Premaknite stikalo za izbiro funkcij v položaj "Udarno vrtanje".

8 Recikliranje

PREVIDNO
Nepravilno odlaganje dotrajanih orodij lahko privede do naslednjega: pri sežigu plastičnih delov nastajajo strupeni plini, ki lahko škodujejo zdravju. Če se baterije poškodujejo ali segrejejo do visokih temperatur, lahko eksplodirajo in pri tem povzročijo zastrupitve, opekline, razjede in onesnaženje okolja. Oprema, ki jo odstranite na lahkomiseln način, lahko pride v roke nepooblaščenim osebam, ki jo bodo uporabile na nestrokoven način. Pri tem lahko pride do težkih poškodb uporabnika ali tretje osebe ter do onesnaženja okolja.

PREVIDNO
Pokvarjene akumulatorske baterije nemudoma odstranite. Otrokom ne dovolite v bližino orodja. Akumulatorskih baterij ne razstavljajte in ne sežigajte.

PREVIDNO
Odslužene akumulatorske baterije odstranite v skladu z državnimi predpisi ali jih vrnite podjetju Hilti.

Orodja Hilti so pretežno narejena iz materialov, ki jih je mogoče znova uporabiti. Predpogoj za recikliranje je strokovno razvrščanje materialov. Hilti v mnogih državah že omogoča prevzem odsluženega orodja v reciklažo. Posvetujte se s servisno službo Hilti ali s svojim prodajnim svetovalcem.

Samo za države EU

Električnega orodja ne odstranjujte s hišnimi odpadki!

V skladu z evropsko Direktivo o odpadni električni in elektronski opremi in z njenim izvajanjem v nacionalni zakonodaji je treba električna orodja ob koncu njihove življenjske dobe ločeno zbirati in jih predati v postopek okolju prijaznega recikliranja.

9 Garancija proizvajalca orodja

Prosimo, da se v primeru vprašanj obrnete na svojega lokalnega partnerja HILTI.

10 Izjava ES o skladnosti (izvirnik)

Oznaka:	Akumulatorsko vrtalno kladivo
Tipska oznaka:	TE 4-A22
Generacija:	02
Leto konstrukcije:	2014

Na lastno odgovornost izjavljamo, da ta izdelek ustreza naslednjim direktivam in standardom: 2006/42/ES, 2006/66/ES, do 19. aprila 2016: 2004/108/ES, od 20. aprila 2016: 2014/30/EU, 2011/65/EU, EN 60745-1, EN 60745-2-6, EN ISO 12100.

Hilti Corporation, Feldkircherstrasse 100, FL-9494 Schaan

Paolo Luccini
Head of BA Quality and Process Management
Business Area Electric Tools & Accessories
11/2014

Tassilo Deinzer
Executive Vice President
Business Unit Power Tools & Accessories
11/2014

Tehnična dokumentacija pri:

Hilti Entwicklungsgesellschaft mbH
Zulassung Elektrowerkzeuge
Hiltistrasse 6
86916 Kaufering
Deutschland

sl

ОРИГИНАЛНА ИНСТРУКЦИЯ ЗА ИЗПОЛЗВАНЕ

TE 4-A22 Акумулаторна ударно-пробивна машина

Преди работа прочетете настоящото Ръководство за експлоатация и съблюдавайте указанията в него.

Съхранявайте Ръководството за експлоатация винаги заедно с уреда.

Предавайте уреда на трети лица само заедно с Ръководството за експлоатация.

Съдържание	Страница
1 Общи указания	134
2 Указания за безопасност	135
3 Описание	138
4 Технически данни	139
5 Експлоатация	140
6 Обслужване и поддръжка на машината	141
7 Локализиране на повреди	141
8 Третиране на отпадъци	142
9 Гаранция от производителя за уредите	143
10 Декларация за съответствие с нормите на ЕС (оригинал)	143

1 Цифрите препращат към фигури. Ще намерите фигурите в началото на Ръководството за експлоатация. В текста на настоящото Ръководство за експлоатация с »уредът« винаги се обозначава акумулаторната ударно-пробивна машина TE 4-A22.

Елементи на уреда, органи за управление и индикация 1

① Прахозащитна капачка
② Патронник TE-C CLICK
③ Отключване на инструмента
④ Превключвател за избор на функциите
⑤ Дълбокомер
⑥ Превключвател за дясно/ляво въртене с блокировка срещу включване
⑦ Команден ключ
⑧ Ръкохватка
⑨ Акумулатор
⑩ Индикатор за състояние на зареждане и грешка (литиево-йонен акумулатор)
⑪ Бутони за освобождаване на акумулатор
⑫ Съединение за прахоуловител TE DRS-4-A(01)
⑬ Странична ръкохватка

bg

1 Общи указания

1.1 Сигнални думи и тяхното значение

ОПАСНОСТ
Отнася се за непосредствена опасност, която може да доведе до тежки телесни наранявания или смърт.

ПРЕДУПРЕЖДЕНИЕ
Отнася се за възможна опасна ситуация, която може да доведе до тежки телесни наранявания или смърт.

ВНИМАНИЕ
Отнася се за възможна опасна ситуация, която може да доведе до леки телесни наранявания или материални щети.

УКАЗАНИЕ
Препоръки при употреба и друга полезна информация.

1.2 Обяснения на пиктограмите и други указания

Предупредителни знаци

Предупреждение за опасност от общ характер

Препоръчителни знаци

Преди употреба да се прочете Ръководството за експлоатация

Да се използват защитни ръкавици

Символи

Номинални обороти на празен ход

Безударно пробиване

Ударно пробиване

Дясно/ляво въртене

Място на идентификационните данни върху уреда
Обозначението на типа е отбелязано върху табелката, а серийният номер – отстрани на корпуса на мотора. Препишете тези данни във Вашето Ръководство за експлоатация и при възникнали въпроси винаги ги съобщавайте на нашето представителство или сервиз.

Тип:

Поколение: 02

Сериен №:

2 Указания за безопасност

УКАЗАНИЕ
Указанията за безопасност в Раздел 2.1 съдържат всички общи указания за безопасност за електроинструменти, посочени в Ръководството за експлоатация съгласно приложимите норми и стандарти. Поради това е възможно да има указания, които не се отнасят за този уред.

2.1 Общи указания за безопасност за електроинструменти

a) **⚠ ПРЕДУПРЕЖДЕНИЕ**

Запознайте се с всички указания за безопасност и инструкции. Неспазването на приведените по-долу указания за безопасност и инструкции може да доведе до токов удар, пожар и/или тежки травми. **Съхранявайте всички указания за безопасност и инструкции за бъдещи справки.** Използваното в указанията за безопасност понятие "електроинструмент" се отнася до захранвани от електрическата мрежа електроинструменти (със захранващ кабел) и до захранвани от акумулаторна батерия електроинструменти (без захранващ кабел).

2.1.1 Безопасност на работното място

a) **Поддържайте работното си място чисто и добре осветено.** Безпорядъкът или недостатъчното осветление могат да доведат до злополуки.
b) **Не използвайте електроинструмента във взривоопасна среда или на места, където има горими течности, газове или прах.** По време на работа в електроинструментите се отделят искри, които могат да възпламенят прахообразни материали или пари.
c) **Дръжте деца и странични лица на безопасно разстояние, докато работите с електроинструмента.** Ако вниманието Ви бъде отклонено, може да загубите контрол над електроинструмента.

2.1.2 Безопасност при работа с електроинструменти

a) **Щепселът на електроинструмента трябва да е подходящ за контакта. В никакъв случай не се допуска изменение на конструкцията на щепсела. Когато работите със занулени електроинструменти, не използвайте адаптори за щепсела.** Ползването на оригинални щепсели и контакти намалява риска от токов удар.
b) **Избягвайте допира на тялото Ви до заземени тела, например тръби, отоплителни уреди, печки и хладилници.** Рискът от електрически удар се увеличава, когато тялото ви е заземено.
c) **Предпазвайте електроинструментите от дъжд и влага.** Проникването на вода в електроинструмента повишава опасността от токов удар.
d) **Не използвайте кабела за цели, за които не е предназначен, например за носене на електроуреда, за окачване или за издърпване на щепсела от контакта. Предпазвайте кабела от нагряване, масла, остри ръбове или движещи се части на уреда.** Повредени или усукани кабели увеличават риска от токов удар.
e) **Когато работите с електроинструмента на открито, използвайте само удължителни кабели, подходящи за работа на открито.** Използването на удължител, предназначен за работа на открито, намалява риска от токов удар.
f) **Ако не можете да избегнете работа с електроуреда във влажна среда, използвайте дефектнотокова защита.** Използването на дефектнотокова защита намалява риска от електрически удар.

2.1.3 Безопасен начин на работа

a) **Бъдете концентрирани, следете внимателно действията си и постъпвайте предпазливо и разумно. Не използвайте електроинструмента, когато сте уморени или под влиянието на наркотични вещества, алкохол или упойващи лекарства.** Един миг разсеяност при работа с елек-

bg

троинструмента може да доведе до изключително тежки наранявания.

b) **Работете със защитно работно облекло и винаги със защитни очила.** Носенето на лични предпазни средства, като респиратор, здрави, плътно затворени обувки със стабилен грайфер, защитна каска или шумозаглушители (антифони) – според вида и употребата на електроинструмента – намалява риска от злополука.

c) **Внимавайте да не включите електроинструмента случайно. Уверете се, че електроуредът е изключен, преди да го свържете към електрозахранването и/или акумулатора, преди да го вдигнете или пренасяте.** Ако при носене на електроинструмента държите пръста си върху пусковия прекъсвач или ако при включено положение свържете електроинструмента към електрозахранването, съществува опасност от злополука.

d) **Преди да включите електроинструмента, се уверете, че сте отстранили от него всички помощни инструменти или гаечни ключове.** Помощен инструмент, забравен на въртящо се звено, може да причини травми.

e) **Избягвайте неудобните положения на тялото. Работете при стабилно положение на тялото и пазете равновесие във всеки един момент.** Така ще можете да контролирате електроинструмента по-добре и по-безопасно, ако възникне неочаквана ситуация.

f) **Работете с подходящо облекло. Не работете с широки дрехи или украшения. Дръжте косата си, дрехите си и ръкавиците си на безопасно разстояние от въртящите се звена на електроинструментите.** Широките дрехи, украшенията и дългите коси могат да бъдат захванати и увлечени от въртящите се звена.

g) **Ако е възможно използването на външна аспирационна система, се уверете, че тя е включена и функционира изправно.** Използването на прахоуловител може да намали породените от прахове опасности.

2.1.4 Използване и третиране на електроинструмента

a) **Не претоварвайте уреда. Използвайте електроинструментите само съобразно тяхното предназначение.** Ще работите по-добре и по-безопасно, ако използвате подходящия електроинструмент в зададения от производителя диапазон на натоварване.

b) **Не използвайте електроинструмент, чийто ключ е повреден.** Електроинструмент, който не може да бъде изключван и включван по предвидения от производителя начин, е опасен и трябва да бъде ремонтиран.

c) **Извадете щепсела от контакта и/или акумулатора, преди да предприемете действия по настройка на уреда или смяна на принадлежностите, или преди да приберете уреда.** Тази мярка премахва опасността от задействане на електроинструмента по невнимание.

d) **Съхранявайте електроинструмента на места, които са извън досега на деца.Не допускайте уредът да бъде използван от лица, които не са запознати с него или не са прочели тези инструкции.** Когато са в ръцете на неопитни потребители, електроинструментите могат да бъдат изключително опасни.

e) **Отнасяйте се към електроинструментите грижливо. Проверявайте дали подвижните елементи функционират безупречно, дали не заклинват, дали има счупени или повредени части, които нарушават функциите на електроинструмента. Преди да използвате уреда, дайте повредените части на ремонт.** Много от злополуките се дължат на недобре поддържани електроинструменти.

f) **Поддържайте режещите инструменти винаги добре наточени и чисти.** Добре поддържаните режещи инструменти с остри ръбове оказват помалко съпротивление, не заклинват и се водят по-леко.

g) **Работете с елестроинструменти, принадлежности, сменяеми инструменти и т.н. съобразно настоящите инструкции. Съобразявайте се и с конкретните работни условия, както и с дейностите, които трябва да бъдат извършени.** Използването на електроинструменти за цели, различни от предвидените от производителя, повишава опасността от злополука.

2.1.5 Използване и третиране на акумулаторния инструмент

a) **За зареждането на акумулаторните батерии използвайте само зарядните устройства, препоръчвани от производителя.** За зарядно устройство, подходящо за определен вид акумулатори, съществува опасност от пожар, ако се използва с други акумулатори.

b) **За захранване на електроинструментите използвайте само предвидените за съответния модел акумулаторни батерии.** Използването на различни акумулаторни батерии може да предизвика злополука и/или пожар.

c) **Неизползваните акумулаторни батерии не трябва да влизат в контакт с големи или малки метални предмети, например кламери, монети, ключове, пирони, винтове и др., тъй като те могат да предизвикат късо съединение.** Късото съединение може да доведе до изгаряния или пожар.

d) **При неправилно използване на акумулаторната батерия от нея може да изтече електролит. Избягвайте контакта с него. Ако въпреки това на кожата Ви попадне електролит, изплакнете мястото обилно с вода. Ако течността попадне в очите, потърсете допълнително лекарска помощ.** Изтичащата течност може да причини кожни раздразнения или изгаряния.

2.1.6 Сервиз

a) **Ремонтът на електроинструмента трябва да се извършва само от квалифицирани специалисти**

и само с оригинални резервни части. По този начин се гарантира съхраняване на безопасността на електроинструмента.

2.2 Указания за безопасност за чукове

a) **Носете антифони.** Шумът може да доведе до загуба на слуха.
b) **Ползвайте доставените заедно с уреда допълнителни ръкохватки.** Загубата на контрол може да доведе до наранявания.
c) **Дръжте уреда за изолираните зони на обслужване, когато извършвате дейности, при които работният инструмент може да попадне на скрита токопроводимост.** Контактът с тоководещи проводници може да постави под напрежение металните части на уреда и да доведе до електрически удар.

2.3 Допълнителни указания за безопасност

2.3.1 Безопасен начин на работа

a) **Не са разрешени никакви манипулации или промени по уреда.**
b) **Винаги дръжте уреда с две ръце за предвидените за целта ръкохватки. Поддържайте ръкохватките сухи, чисти и почистени от масла и смазки.**
c) **Правете почивки и гимнастика на пръстите за подобряване на кръвообращението в тях.**
d) **Избягвайте докосването до въртящи се части. Включете уреда едва на работното място.** Допирът до въртящи се части, и по-специално до въртящи се инструменти, може да доведе до наранявания.
e) **При съхранение и транспортиране на уреда активирайте блокировката срещу включване (ключ за дясно/ляво въртене в средно положение).**
f) **Уредът не е предназначен за слаби хора без да им е проведен инструктаж. Дръжте уреда далече от деца.**
g) Прахове от материали, като съдържаща олово боя, някои видове дървесина, бетон / зидария / скала, които съдържат кварц и минерали, както и метали, могат да бъдат вредни за здравето. При допир или вдишване на прах могат да възникнат алергични реакции и/или заболявания на дихателните пътища на работещия или на намиращите се в близост лица. Някои прахове, като прах от дъб или бук, се считат за ракообразуващи, особено в комбинация с добавки за дървообработка (хромат, средства за защита на дървесина). Съдържащият азбест материал трябва да се обработва само от специалисти **По възможност използвайте прахоуловител. За да постигнете по-висока степен на прахоулавяне, използвайте подходящ прахоотделител. При нужда носете маска за дихателна защита, подходяща за съответния вид прах. Осигурете добро проветряване на работното място. Спазвайте валидните местни разпоредби за материали за обработване.**
h) **При пробиване на проходни отвори обезопасете областта зад обработвания материал**. Отделящите се и/или падащите отломки могат да наранят намиращи се в близост хора.
i) **Преди започване на работата проверете работната област за скрито лежащи електрически кабели или тръби за водоснабдяване или газ, напр. с металотърсач.** Външните метални части на уреда може да станат токопроводими, ако например по невнимание сте повредили електрически кабел. Това представлява сериозна опасност от възникване на електрически удар.
j) В съответствие с приложението уредът има голям въртящ момент. **Използвайте страничната ръкохватка и при работа винаги дръжте уреда с две ръце.** Работещият с уреда трябва да е подготвен за евентуално блокиране на инструмента.
k) **Застопорете детайла, който ще режете. Използвайте стяги или менгеме, за да закрепите неподвижно детайла.** По този начин закрепването е по-сигурно, отколкото ако придържате с ръка, и освен това двете Ви ръце са свободни за работа с уреда.

2.3.2 Внимателно отношение към акумулаторни електроинструменти

a) **Преди да поставите акумулаторна батерия в уреда, се уверете, че уредът е изключен.** Поставянето на акумулаторна батерия във включен електроинструмент може лесно да предизвика злополука.
b) **Спазвайте специалните нормативни изисквания за транспорт, съхранение и експлоатация на литиево-йонни акумулатори.**
c) **Дръжте акумулаторите далече от високи температури и огън.** Има опасност от експлозия.
d) **Акумулаторите не трябва да се разглобяват, смачкват, да се нагряват над 80°C или да се изгарят.** В противен случай има опасност от пожар, експлозия и кожни изгаряния.
e) **Използвайте само разрешените за съответния уред акумулатори.** При използване на неразрешени акумулатори или при използване на акумулатори за неразрешени области на приложение има опасност от възникване на пожар и експлозия.
f) **Повредени акумулатори (например акумулатори с пукнатини, счупени части, изкривени, хлътнали и/или прекалено издадени контакти) не трябва нито да се зареждат, нито повече да се използват.**
g) Ако акумулаторът е много горещ на пипане, той може да има дефект. **Поставете уреда на незапалимо, достатъчно отдалечено от запалими материали място, където уредът може да бъде наблюдаван, и го оставете да изстине. Обърнете се към сервиз на Хилти, след като акумулаторът е напълно охладен.**

3 Описание

3.1 Употреба по предназначение

Уредът TE 4-A22 представлява ръчна акумулаторна ударно-пробивна машина с плъзгащ съединител, за завиване и развиване на винтове, за пробиване в стомана, дърво и зидария и за ударно пробиване в бетон и зидария.

При безпрашна работа Ви препоръчваме прахоуловителя TE DRS-4-A (01) като принадлежност за ударно-пробивната машина на Хилти TE 4-A22 (02).

Използвайте препоръчаните от Хилти зарядни устройства и акумулатори.

Уредът е предназначен за професионална употреба и може да се използва, поддържа и обслужва само от оторизиран и обучен персонал. Този персонал трябва да бъде инструктиран специално за възникващите опасности при работа с уреда. Уредът и неговите приспособления могат да бъдат опасни, ако бъдат използвани неправомерно от неквалифициран персонал и без съблюдаване на изискванията за работа.

Не използвайте акумулаторите като източник за захранване на други неспецифицирани потребители.

За предотвратяване на наранявания използвайте само оригинални принадлежности и инструменти на Хилти.

Съблюдавайте националните изисквания за охрана на труда.

3.2 В стандартното оборудване са включени:

1 Ударно-пробивна машина със странична ръкохватка и дълбокомер

1 Ръководство за експлоатация

УКАЗАНИЕ

Други принадлежности ще намерите във Вашия Хилти Център или онлайн на **www.hilti.com**.

3.3 За работа с уреда допълнително са необходими

Подходящ, препоръчан акумулатор (виж таблицата Технически характеристики) и подходящо зарядно устройство от тип C 4/36. За повече информация относно зареждането, моля, прочетете Ръководството за експлоатация на зарядно устройство.

bg

3.4 Състояние на зареждане на литиево-йонен акумулатор

Литиево-йонният акумулатор има индикатор за състоянието на зареждане. По време на процеса на зареждане състоянието на зареждане се отчита чрез индикатор на акумулатора (виж Ръководство за експлоатация на зарядно устройство). В покой състоянието на зареждане се индикира за три секунди чрез четирите светодиода при натискане на един от стопорните бутони на акумулатора или при поставяне на акумулатора в уреда.

Светодиод - светещ постоянно	Светодиод - мигащ	Състояние на зареждане C
Светодиод 1, 2, 3, 4	–	C ≧ 75 %
Светодиод 1, 2, 3	–	50 % ≦ C < 75 %
Светодиод 1, 2	–	25 % ≦ C < 50 %
Светодиод 1	–	10 % ≦ C < 25 %
–	Светодиод 1	C < 10 %

УКАЗАНИЕ

По време на работа или непосредствено след спиране на работата не е възможно отчитане на състоянието на зареждане. При мигащи светодиоди на индикатора за състоянието на зареждане на акумулатора, моля, съблюдавайте указанията в Раздел 9.

4 Технически данни

Запазени права за технически изменения!

Уред	TE 4-A22
Номинално напрежение (постоянно напрежение)	21,6 V
Тегло съгласно EPTA-Procedure 01/2003	3,3 кг
Номинални обороти на празен ход n_0	1090/min
Енергия от единичен удар в съответствие с EPTA-Procedure 05/2009	2,0 J
Диапазон на пробиване в бетон/зидария (ударно пробиване)	5...16 мм
Диапазон на пробиване в дърво (плътно свредло)	3...20 мм
Диапазон на пробиване в дърво (винтово свредло)	Макс. 14 мм
Диапазон на пробиване в метал (плътен метал)	3...10 мм

УКАЗАНИЕ

Посочените в настоящите инструкции стойности на звуковото налягане и на трептенията са били измерени в съответствие със стандартизиран метод на измерване и могат да бъдат използвани при сравняването на електроинструменти. Те са подходящи и за предварителна оценка на натоварването от трептения. Посочените данни представят основните приложения на електроинструмента. Ако обаче електроинструментът се използва за други приложения, с различни сменяеми инструменти или при недостатъчна поддръжка, в данните може да има отклонения. Това може значително да повиши натоварването от трептения през целия период на експлоатация. За точна преценка на натоварването от трептения трябва да се вземат предвид и периодите, в които уредът е изключен или работи, но не е в реална експлоатация. Това може значително да намали натоварването от трептения през целия период на експлоатация. Определете допълнителни мерки за безопасност с цел защита на работещия срещу въздействието на звука и/или трептенията, като например: Поддръжка на електроинструмент и сменяеми инструменти, поддържане на топли ръце, организация на работни процеси.

Информация за шума и вибрациите (измерени по EN 60745-2-6):

bg

Типово ниво на звуковото налягане по крива A, L_{WA}	99 dB (A)
Типово ниво на звуковото налягане на емисиите по крива A., L_{pA}	88 dB (A)
Отклонение от посочените нива на звуково налягане, K	3 dB (A)
Триосови стойности на вибрациите (Векторна сума на вибрациите)	измерени по EN 60745-2-6
Ударно пробиване в бетон, $a_{h, HD}$	11 м/сек²
Пробиване в метал, $a_{h, D}$	5,5 м/сек²
Отклонение от нива (K) за триосовите стойности на вибрациите	1,5 м/сек²

УКАЗАНИЕ

С акумулатора B22/1.6Ah се постига намалена мощност на уреда.

Акумулатор	B 22/5.2 Li-Ion (01)	B 22/3.3 Li-Ion	B 22/2.6 Li-Ion (02)	B 22/1.6 Li-Ion
Номинално напрежение	21,6 V	21,6 V	21,6 V	21,6 V
Капацитет	5,2 Ah	3,3 Ah	2,6 Ah	1,6 Ah
Енергоресурс	112,32 Wh	71,28 Wh	56,16 Wh	34,56 Wh
Тегло	0,78 кг	0,78 кг	0,48 кг	0,48 кг

5 Експлоатация

ОПАСНОСТ
Извадете акумулатора от уреда, преди да извършите настройките по уреда, да смените принадлежностите или да оставите уреда настрана. Тази предпазна мярка премахва опасността от задействане на уреда по невнимание.

ВНИМАНИЕ
Преди да поставите акумулатора, се уверете, че уредът е изключен и е активирана блокировката срещу включване (ключ за дясно/ляво въртене в средно положение).

ВНИМАНИЕ
При заключване на свредлото уредът се завърта настрани. **Използвайте уреда винаги със страничната ръкохватка и го дръжте здраво с две ръце, за да може да се получи насрещен въртящ момент и при заключване да сработи плъзгащият съединител. Прикрепете подвижните детайли със затегателно приспособление или менгеме.**

5.1 Подготовка

ВНИМАНИЕ
За да избегнете наранявания, отделете дълбокомера от страничната ръкохватка и извадете инструмента от патронника.

ВНИМАНИЕ
При смяна на инструментите използвайте защитни ръкавици, тъй като при употреба инструментът може да се нагорещи или да има остри ръбове.

5.1.1 Поставяне на акумулатор 2

ВНИМАНИЕ
Падналият акумулатор може да изложи на опасност Вас и други лица.

Контролирайте надеждното положение на акумулатора в уреда.

5.1.2 Сваляне на акумулатор 3

5.1.3 Транспортиране и съхранение на акумулатори

ВНИМАНИЕ
Опасност от пожар. Никога не съхранявайте или транспортирайте акумулаторите в насипно състояние. Опасност поради късо съединение.

Издърпайте акумулатора от заключващата позиция (работна позиция) в първата фиксирана позиция (транспортно положение).
При експедиция на акумулатори (автомобилен, железопътен, морски или въздушен транспорт) съблюдавайте действащите национални и международни транспортни разпоредби.

5.1.4 Монтиране и настройка на странична ръкохватка 4

5.1.5 Поставяне на инструмент 5

ВНИМАНИЕ
Използването на неподходяща смазка може да причини повреди по уреда. **Използвайте само оригинална смазка на Хилти.**

УКАЗАНИЕ
След като го поставите, дръпнете инструмента, за да проверите безопасното му закрепване.

5.1.6 Изваждане на инструмент 6

5.2 Експлоатация

УКАЗАНИЕ
Когато акумулаторът е изтощен, системата изключва автоматично.

ВНИМАНИЕ
При обработка на основата може да се получат отломки от материала. **Използвайте защитни очила, защитни ръкавици – и ако не използвате прахоуловител – лека маска за дихателна защита.** Изхвърчащият материал може да нарани тялото и очите.

УКАЗАНИЕ
По време на работа не бива да се задейства превключвателят за избор на функциите.

5.2.1 Превключвател за избор на функциите

5.2.1.1 Настройка на функцията Безударно пробиване 7

5.2.1.2 Настройка на функцията Пробиване с удар (ударно пробиване) 8

5.2.2 Дясно/ляво въртене

ВНИМАНИЕ
По време на работа не бива да се задейства ключът за дясно/ляво въртене.

5.2.3 Монтиране и настройка на дълбокомер 9

6 Обслужване и поддръжка на машината

ПРЕДУПРЕЖДЕНИЕ
Ремонти по електрическата част могат да се извършват само от правоспособни електроспециалисти.

6.1 Обслужване на уреда

ВНИМАНИЕ
Поддържайте уреда и най-вече повърхностите за хващане сухи, чисти и почистени от масла и смазки. Не използвайте почистващи средства, съдържащи силикон.

Никога не работете с уреда при запушени вентилационни отвори! Почиствайте ги внимателно със суха четка. Не допускайте попадането на чужди тела във вътрешността на уреда. Редовно почиствайте уреда с леко навлажнена кърпа. Не използвайте пръскачки, пароструйки или течаща вода при почистване! Те могат да нарушат електрическата безопасност на уреда.

6.2 Почистване и смяна на прахозащитната капачка

Редовно почиствайте прахозащитната капачка на патронника с чиста и суха кърпа. Внимателно забърсвайте уплътнението и го смазвайте отново с Хилти смазка. Ако уплътнението е повредено, непременно сменете прахозащитната капачка. Пъхнете отвертка отстрани под прахозащитната капачка и я изтикайте напред. Почистете мястото за прилягане и поставете нова прахозащитна капачка. Притиснете я силно, докато щракне.

6.3 Грижи за литиево-йонни акумулатори

УКАЗАНИЕ
При ниски температури мощността на акумулаторите спада.

УКАЗАНИЕ
По възможност съхранявайте акумулаторите на хладно и сухо място.

За да постигнете максимален срок на годност на акумулаторите, прекратявайте разряда незабавно при явно спадане на мощността на акумулатора.

УКАЗАНИЕ
- При по-нататъшна експлоатация разреждането се прекратява автоматично преди да се стигне до увреждане на клетките.
- Зареждайте акумулаторите с разрешените от Хилти зарядни устройства за литиево-йонни акумулатори.

7 Локализиране на повреди

bg

Неизправност	Възможна причина	Отстраняване
Уредът не функционира и светодиод 1 мига.	Акумулаторът е разреден.	Сменете акумулатора и заредете празния акумулатор.
	Акумулаторът е твърде горещ или твърде студен.	Темперирайте акумулатора до препоръчаната работна температура.
Уредът не функционира и всички 4 светодиода мигат.	Уредът е претоварен за кратко.	Отпуснете командния ключ и го натиснете отново.
Уредът не функционира.	Акумулаторът не е поставен надлежно или е изтощен.	Акумулаторът трябва да се застопори с ясно "двойно щракване", респ. акумулаторът трябва да се зареди.
	Електрическа грешка.	Извадете акумулатора от уреда и се свържете със сервиз на Хилти.
Няма удар.	Уредът е прекалено студен.	Осигурете на уреда работна температура, като за кратко го положите на земята и го оставите да се върти на празен ход.
	Превключвателят на функциите е в позиция "Безударно пробиване".	Преместете превключвателя на функциите на положение "Ударно пробиване".
	Уредът е поставен в положение въртене наляво.	Превключете уреда на въртене надясно.
Командният ключ не може да се натисне или респ. е блокиран.	Ключ дясно/ляво въртене в средно положение (за транспорт)	Натиснете ключа за дясно/ляво въртене наляво или надясно.

Неизправност	Възможна причина	Отстраняване
Шпинделът на уреда на са върти	Допустимата работна температура на електрониката на уреда е превишена.	Оставете уреда да се охлади.
	Да не се превишава разрешената температура на експлоатация на акумулатора.	Температурайте акумулатора до препоръчаната работна температура.
	Акумулаторът е разреден.	Сменете акумулатора и заредете празния акумулатор.
Уредът се изключва автоматично.	Защитата от претоварване се задейства.	Пуснете пусковия ключ и го натиснете отново, намалете натоварването на уреда.
Акумулаторът се изразходва по-бързо от обикновено.	Много ниска околна температура.	Оставете акумулатора да се охлади много бавно на стайна температура.
Акумулаторът не се застопорява с ясно "двойно щракване“.	Фиксиращата планка на акумулатора е замърсена.	Почистете фиксиращата планка и застопорете акумулатора. Ако все още има проблем, обърнете се към сервиз на Хилти.
Силно нагорещяване на уреда или акумулатора.	Електрически дефект.	Незабавно изключете уреда, извадете акумулатора от уреда, огледайте го, оставете го да се охлади и се обърнете към сервиз на Хилти.
	Уредът е претоварен (използван е извън границата на приложение).	Избор на подходящ уред за дадено приложение.
Инструментът не може да се извади от фиксатора.	Патронникът не е изтеглен докрай.	Изтеглете докрай заключването на инструмента и извадете инструмента.
Инструментът не пробива.	Уредът е поставен в положение въртене наляво.	Превключете уреда на въртене надясно.
	Превключвателят на функциите е в позиция "Безударно пробиване".	Преместете превключвателя на функциите на положение "Ударно пробиване".

bg

8 Третиране на отпадъци

ВНИМАНИЕ

При неправилно третиране на отпадъците от оборудването могат да възникнат следните ситуации: При изгаряне на пластмасови детайли се отделят отровни газове, които водят до заболявания. Батериите могат да експлодират и с това да предизвикат отравяния, изгаряния, разяждания или замърсяване на околната среда, ако бъдат повредени или силно загрети. С неправилното изхвърляне на оборудването Вие създавате възможност уредът да бъде използван неправилно от некомпетентни лица. Те може да наранят тежко себе си или други лица или да замърсят околната среда.

ВНИМАНИЕ

Незабавно изхвърлете дефектните акумулатори. Дръжте ги далеч от достъпа на деца. Не разглобявайте акумулаторите и не ги изгаряйте.

ВНИМАНИЕ

Предавайте акумулаторите за рециклиране съгласно националните разпоредби или връщайте износените акумулатори обратно на Хилти.

В по-голямата си част уредите на Хилти са произведени от материали за многократна употреба. Предпоставка за многократното им използване е тяхното правилно разделяне. В много страни фирмата Хилти вече е създала организация за изкупуване на Вашите употребявани уреди. По тези въпроси се обърнете към центъра за клиентско обслужване на Хилти или към търговско-техническия Ви консултант.

Само за страни от ЕС

Не изхвърляйте електроуреди заедно с битови отпадъци!

Съобразно Директивата на ЕС относно износени електрически и електронни уреди и отразяването ѝ в националното законодателство износените електроуреди следва да се събират отделно и да се предават за рециклиране според изискванията за опазване на околната среда.

9 Гаранция от производителя за уредите

При въпроси относно гаранционните условия, моля, обърнете се към Вашия местен партньор ХИЛТИ.

10 Декларация за съответствие с нормите на ЕС (оригинал)

Обозначение:	Акумулаторна ударно-пробивна машина
Обозначение на типа:	TE 4-A22
Поколение:	02
Година на производство:	2014

Декларираме на собствена отговорност, че този продукт отговаря на следните директиви и стандарти: 2006/42/EG, 2006/66/EG, до 19-ти април 2016: 2004/108/EO, от 20-ти април 2016: 2014/30/EC, 2011/65/EC, EN 60745-1, EN 60745-2-6, EN ISO 12100.

Hilti Corporation, Feldkircherstrasse 100, FL-9494 Schaan

Paolo Luccini
Head of BA Quality and Process Management
Business Area Electric Tools & Accessories
11/2014

Tassilo Deinzer
Executive Vice President
Business Unit Power Tools & Accessories
11/2014

Техническа документация при:

Hilti Entwicklungsgesellschaft mbH
Zulassung Elektrowerkzeuge
Hiltistrasse 6
86916 Kaufering
Deutschland

MANUAL DE UTILIZARE ORIGINAL

TE 4-A22 Maşina de perforat rotopercutantă cu acumulatori

Înainte de punerea în funcțiune, se va citi obligatoriu manualul de utilizare.

Păstrați întotdeauna acest manual de utilizare în preajma aparatului.

Predați aparatul altor persoane numai însoțit de manualul de utilizare.

Cuprins		Pagina
1	Indicații generale	144
2	Instrucțiuni de protecție a muncii	145
3	Descriere	147
4	Date tehnice	148
5	Modul de utilizare	149
6	Îngrijirea şi întreținerea	150
7	Identificarea defecțiunilor	151
8	Dezafectarea şi evacuarea ca deşeuri	152
9	Garanția producătorului pentru aparate	152
10	Declarația de conformitate CE (Originală)	153

1 Cifrele fac trimitere la imagini. Imaginile se găsesc la începutul manualului de utilizare.
În textul din acest manual de utilizare, prin „maşină“ va fi denumită în toate cazurile maşina de perforat rotopercutantă cu acumulatori TE 4-A22.

Componentele maşinii, elementele de comandă şi indicatoare 1

① Căpăcel de protecție anti-praf
② Mandrina TE-C Click
③ Deblocarea sculei
④ Selector de funcții
⑤ Limitator de adâncime
⑥ Inversor pentru rotație dreapta/ stânga cu siguranță împotriva conectării
⑦ Comutator de comandă
⑧ Mâner
⑨ Acumulatorul
⑩ Indicatorul stării de încărcare şi al erorilor (acumulator Li-Ion)
⑪ Butoane de deblocare pentru acumulator
⑫ Conexiune pentru modulul anti-praf TE DRS-4-A(01)
⑬ Mâner lateral

ro

1 Indicații generale

1.1 Cuvinte-semnal şi semnificația lor

PERICOL
Pentru un pericol iminent şi direct, care duce la vătămări corporale sau la accidente mortale.

ATENȚIONARE
Pentru situații potențial periculoase, care pot provoca vătămări corporale grave sau accidente mortale.

AVERTISMENT
Pentru situații potențial periculoase, care ar putea provoca vătămări corporale uşoare sau pagube materiale.

INDICAȚIE
Pentru indicații de folosire şi alte informații utile.

1.2 Explicitarea pictogramelor şi alte indicații

Semne de avertizare

Atenționare - pericol cu caracter general

Semne de obligativitate

Citiți manualul de utilizare înainte de folosire

Folosiți mănuși de protecție

Simboluri

Turația nominală de mers în gol

Găurire fără percuție

Găurire cu percuție

Rotație spre dreapta/ stânga

Pozițiile datelor de identificare pe aparat

Indicativul de model este menționat pe plăcuța de identificare, iar numărul de serie pe partea laterală a carcasei motorului. Transcrieți aceste date în manualul de utilizare și menționați-le întotdeauna când solicitați relații la reprezentanța noastră sau la centrul de Service.

Tip:

Generația: 02

Număr de serie:

2 Instrucțiuni de protecție a muncii

INDICAȚIE

Instrucțiunile de protecție a muncii din capitolul 2.1 includ toate instrucțiunile de ordin general privind securitatea și protecția muncii pentru sculele electrice, instrucțiuni care trebuie să fie puse în practică în conformitate cu normele aplicabile din manualul de utilizare. Ca atare, este posibil să fie incluse și indicații care nu sunt relevante pentru această mașină.

2.1 Instrucțiuni de ordin general privind securitatea și protecția muncii pentru sculele electrice

a) **⚠ ATENȚIONARE**

Citiți toate instrucțiunile de protecție a muncii și instrucțiunile de lucru. Neglijențele în respectarea instrucțiunilor de protecție a muncii și a instrucțiunilor de lucru pot provoca electrocutări, incendii și/ sau accidentări grave. **Păstrați toate instrucțiunile de protecție a muncii și instrucțiunile de lucru pentru consultare în viitor.** Termenul de „sculă electrică“ folosit în instrucțiunile de protecție a muncii se referă la sculele cu alimentare de la rețea (cu cablu de rețea) și la sculele electrice cu alimentare de la acumulatori (fără cablu de rețea).

2.1.1 Securitatea în locul de muncă

a) **Mențineți curățenia și un iluminat bun în zona de lucru.** Dezordinea sau iluminatul insuficient în zona de lucru pot constitui surse de accidente.

b) **Nu lucrați cu scula electrică în medii cu pericol de explozie, în care sunt prezente lichide, gaze sau pulberi inflamabile.** Sculele electrice generează scântei care pot aprinde pulberile sau vaporii.

c) **Nu permiteți accesul copiilor și al altor persoane în zona de lucru pe parcursul utilizării sculei electrice.** În cazul distragerii atenției, puteți pierde controlul asupra aparatului.

2.1.2 Securitatea electrică

a) **Fișa de racord a sculei electrice trebuie să se potrivească cu priza de alimentare. Orice gen de modificare a fișei este interzis. Nu folosiți niciun tip de fișe adaptoare împreună cu scule electrice având împământare de protecție.** Fișele nemodificate și prizele adecvate diminuează riscul de electrocutare.

b) **Evitați contactul corpului cu suprafețele legate la pământ, cum ar fi țevile, sistemele de încălzire, plitele și frigiderele.** Există un risc major de electrocutare atunci când corpul se află în contact cu obiecte legate la pământ.

c) **Feriți sculele electrice de influența ploii și umidității.** Pătrunderea apei în scula electrică crește riscul de electrocutare.

d) **Nu utilizați cablul în scopuri pentru care nu este destinat, de exemplu pentru a transporta scula electrică, a suspenda scula electrică sau pentru a trage fișa din priza de alimentare. Feriți cablul de influențele căldurii, uleiului, muchiilor ascuțite sau componentelor mobile ale aparatului.** Cablurile deteriorate sau înfășurate majorează riscul de electrocutare.

e) **Dacă lucrați cu o sculă electrică în aer liber, utilizați numai cabluri prelungitoare care sunt adecvate și pentru folosirea în exterior.** Folosirea cablurilor prelungitoare adecvate lucrului în aer liber reduce riscul de electrocutare.

f) **Dacă punerea în exploatare a sculei electrice într-un mediu cu umiditate nu se poate evita, utilizați un întrerupător automat de protecție diferențial.** Utilizarea unui întrerupător automat de protecție diferențial diminuează riscul de electrocutare.

2.1.3 Securitatea persoanelor

a) **Procedați cu atenție, concentrați-vă la ceea ce faceți și lucrați în mod rațional atunci când manevrați o sculă electrică. Nu folosiți scula electrică dacă sunteți obosit sau vă aflați sub influența drogurilor, alcoolului sau medicamentelor.** Un moment de neatenție în timpul lucrului cu scula electrică poate duce la accidentări grave.

b) **Purtați echipament personal de protecție și, întotdeauna, ochelari de protecție.** Folosirea echipamentelor personale de protecție, ca de ex. masca anti-praf, încălțămintea antiderapantă, casca de protecție sau căștile antifonice, în funcție de tipul sculei

ro

electrice şi de natura aplicaţiei de lucru, duce la diminuarea riscului de accidentare.

c) **Împiedicaţi pornirea involuntară a aparatului. Asiguraţi-vă că scula electrică este deconectată, înainte de a o racorda la alimentarea electrică şi/ sau la acumulator, de a o lua din locul de lucru sau de a o transporta.** Situaţiile în care transportaţi scula electrică ţinând degetul pe întrerupător sau racordaţi aparatul în stare pornită la alimentarea electrică pot duce la accidente.

d) **Înainte de a porni scula electrică, îndepărtaţi uneltele de reglaj sau cheile fixe.** Un accesoriu de lucru sau o cheie fixă, aflate într-o componentă rotativă a aparatului, pot provoca vătămări corporale.

e) **Evitaţi o poziţie anormală a corpului. Asiguraţi-vă o poziţie stabilă şi păstraţi-vă întotdeauna echilibrul.** În acest fel, veţi putea controla mai bine scula electrică în situaţii neaşteptate.

f) **Purtaţi îmbrăcăminte de lucru adecvată. Nu purtaţi haine largi sau bijuterii. Ţineţi părul, îmbrăcămintea şi mănuşile departe de componentele aflate în mişcare.** Îmbrăcămintea largă, bijuteriile sau părul lung pot fi prinse de piesele aflate în mişcare.

g) **Dacă există posibilitatea montării unor accesorii de aspirare şi captare a prafului, asiguraţi-vă că acestea sunt racordate şi folosite corect.** Utilizarea unui sistem de aspirare a prafului poate diminua pericolul provocat de praf.

2.1.4 Utilizarea şi manevrarea sculei electrice

a) **Nu suprasolicitaţi aparatul. Folosiţi scula electrică special destinată lucrării dumneavoastră.** Cu scula electrică adecvată, lucraţi mai bine şi mai sigur în domeniul de putere specificat.

b) **Nu folosiţi nicio sculă electrică având întrerupătorul defect.** O sculă electrică ce nu mai permite pornirea sau oprirea sa este periculoasă şi trebuie reparată.

c) **Scoateţi fişa din priză şi/ sau înlăturaţi acumulatorul, înainte de executarea unor reglaje la aparat, înlocuirea accesoriilor sau depozitarea aparatului.** Această măsură de precauţie reduce riscul unei porniri involuntare a sculei electrice.

d) **Păstraţi sculele electrice în locuri inaccesibile copiilor, atunci când nu le utilizaţi. Nu permiteţi folosirea aparatului de către persoane care nu sunt familiarizate cu acesta sau care nu au citit instrucţiunile de faţă.** Sculele electrice sunt periculoase atunci când sunt folosite de persoane fără experienţă.

e) **Îngrijiţi sculele electrice cu multă atenţie. Controlaţi funcţionarea impecabilă a componentelor mobile şi verificaţi dacă acestea nu se blochează, dacă există piese sparte sau care prezintă deteriorări de natură să influenţeze negativ funcţionarea sculei electrice. Dispuneţi repararea pieselor deteriorate înainte de punerea în exploatare maşinii.** Multe accidente se produc din cauza întreţinerii defectuoase a sculelor electrice.

f) **Păstraţi accesoriile aşchietoare bine ascuţite şi curate.** Accesoriile aşchietoare întreţinute atent, cu muchii aşchietoare bine ascuţite se blochează mai greu şi pot fi conduse mai uşor.

g) **Utilizaţi scula electrică, accesoriile, dispozitivele de lucru etc. corespunzător acestor instrucţiuni. Ţineţi seama de condiţiile de lucru şi de activitatea care urmează a fi desfăşurată.** Folosirea unor scule electrice destinate altor aplicaţii de lucru decât cele prevăzute poate conduce la situaţii periculoase.

2.1.5 Utilizarea şi manevrarea sculei cu acumulatori

a) **Încărcaţi acumulatorii numai în redresoarele recomandate de producător.** Pentru un redresor adecvat unui anumit tip de acumulatori, apare pericolul de incendiu dacă acesta este utilizat cu alţi acumulatori.

b) **Utilizaţi numai acumulatorii prevăzuţi special pentru sculele electrice.** Folosirea altor acumulatori poate duce la accidentări şi poate provoca pericol de incendiu.

c) **Ţineţi acumulatorii nefolosiţi la distanţă de agrafele de birou, monede, chei, cuie, şuruburi sau alte obiecte metalice mici, care ar putea provoca scurtcircuitarea contactelor.** Un scurtcircuit între contactele acumulatorului poate avea ca urmări arsuri sau incendii.

d) **La folosirea în mod eronat, este posibilă eliminarea de lichid din acumulatori. Evitaţi contactul cu acesta! În cazul contactului accidental, spălaţi cu apă. Dacă lichidul ajunge în ochi, solicitaţi suplimentar asistenţă medicală.** Lichidul ieşit din acumulatori poate provoca iritaţii ale pielii sau arsuri.

2.1.6 Service

a) **Încredinţaţi repararea sculei electrice a dumneavoastră numai personalului calificat de specialitate şi numai în condiţiile folosirii pieselor de schimb originale.** În acest fel, este garantată menţinerea siguranţei de exploatare a sculei electrice.

2.2 Instrucţiuni de protecţie a muncii pentru ciocan

a) **Purtaţi căşti antifonice.** Efectele zgomotului pot conduce la pierderea auzului.

b) **Folosiţi mânerele suplimentare livrate împreună cu maşina.** Pierderea controlului poate duce la accidentări.

c) **Ţineţi maşina de suprafeţele izolate ale mânerelor, când executaţi lucrări în care dispozitivul de lucru poate întâlni conductori electrici ascunşi.** Contactul cu un conductor parcurs de curent poate pune sub tensiune şi piesele metalice ale aparatului şi poate duce la electrocutări.

2.3 Instrucţiuni suplimentare de protecţie a muncii

2.3.1 Securitatea persoanelor

a) **Nu sunt admise intervenţii neautorizate sau modificări asupra maşinii.**

b) **Ţineţi întotdeauna maşina ferm cu ambele mâini de mânerele special prevăzute. Menţineţi mânerele în stare uscată, curată, fără ulei şi unsoare.**

c) **Faceți pauze de lucru, exerciții de destindere şi exerciții ale degetelor, pentru a stimula circulația sanguină prin degete.**

d) **Evitați atingerea pieselor rotative. Conectați mașina numai când sunteți în zona de lucru.** Atingerea pieselor rotative, în special a organelor de lucru rotative, poate provoca vătămări.

e) **Activați siguranța împotriva conectării (inversorul pentru rotație D/S în poziția centrală) la depozitarea şi transportul aparatului.**

f) **Mașina nu este destinată persoanelor cu o constituție slabă şi fără efectuarea unui instructaj. Nu permiteți accesul copiilor la mașină.**

g) Pulberea materialelor cum ar fi vopselele care conțin plumb, unele tipuri de lemn, betonul / zidăria / piatra care conține cuarț şi minerale, precum şi metale pot dăuna sănătății. Atingerea sau inhalarea pulberii poate provoca reacții alergice şi/ sau afecțiuni ale căilor respiratorii ale utilizatorului sau ale persoanelor aflate în apropiere. Anumite categorii de pulbere cum ar fi praful din lemn de stejar sau de fag sunt considerate drept cancerigene, în special în combinație cu substanțele suplimentare pentru tratarea lemnului (cromați, substanțe de protecție a lemnului). Manevrarea materialului care conține azbest este permisă numai persoanelor cu pregătire de specialitate **Folosiți în măsura posibilității un sistem de aspirare a prafului. Pentru a obține un grad ridicat de aspirare a prafului, utilizați un aparat mobil adecvat pentru desprăfuire. Dacă este cazul, purtați o mască de protecție a respirației, care să fie adecvată pentru praful respectiv. Asigurați o aerisire bună a locului de muncă. Respectați prescripțiile în vigoare în țara dumneavoastră pentru materialele care se prelucrează.**

h) **La execuția lucrărilor de străpungere, asigurați zona de pe partea opusă lucrării**. Fragmentele demolate pot cădea în afară şi/ sau în jos şi pot răni alte persoane.

i) **Înainte de începerea lucrului, verificați dacă în zona de lucru există ascunşi conductori electrici sau țevi de gaz şi de apă, de ex. cu un detector de metale.** Piesele metalice aflate în contact exterior cu aparatul se pot afla sub tensiune în cazul în care, spre exemplu, ați deteriorat din greşeală un conductor electric. Acest lucru reprezintă un pericol serios de electrocutare.

j) Aparatul generează un cuplu de rotație ridicat, corespunzător aplicațiilor sale de lucru . **Folosiți mânerul lateral şi lucrați cu aparatul utilizând întotdeauna ambele mâini.** Utilizatorul trebuie să fie pregătit pentru o eventuală blocare bruscă a accesoriului de lucru.

k) **Asigurați piesa care se prelucrează. Folosiți dispozitive de prindere sau o menghină, pentru a fixa piesa de prelucrat.** Piesa este astfel asigurată mai bine decât dacă este ținută în mână şi, suplimentar, aveți ambele mâini libere pentru manevrarea aparatului.

2.3.2 Manevrarea şi folosirea cu precauție a mașinilor cu acumulatori

a) **Asigurați-vă că aparatul este deconectat, înainte de a introduce acumulatorul.** Introducerea unui acumulator într-o sculă electrică aflată în stare conectată poate produce accidente.

b) **Respectați directivele speciale pentru transportul, depozitarea şi exploatarea acumulatorilor Li-Ion.**

c) **Feriți acumulatorii de influența temperaturilor înalte şi a focului.** Pericol de explozie.

d) **Nu este permisă dezmembrarea, strivirea, încălzirea la peste 80 °C sau arderea acumulatorilor.** În caz contrar, apare pericolul de incendiu, explozie şi producere a iritațiilor de natură chimică.

e) **Utilizați exclusiv acumulatori avizați pentru aparatul respectiv.** La utilizarea unor acumulatori neavizați sau la utilizarea unor acumulatori pentru domenii de activitate neavizate, apare pericol de incendiu şi explozie.

f) **Acumulatorii deteriorați (de exemplu acumulatorii cu fisuri, piese rupte, îndoite, având contactele împinse spre interior şi/ sau scoase forțat) nu au voie să fie nici încărcați, nici utilizați în continuare.**

g) Dacă acumulatorul se înfierbântă prea puternic pentru a putea fi ținut în mână, este posibil ca el să fie defect. **Aşezați aparatul într-un loc neinflamabil la o distanță suficientă față de materiale inflamabile, unde poate fi ținut sub observație şi lăsați-l să se răcească. Luați legătura cu centrul de service Hilti după ce acumulatorul s-a răcit.**

ro

3 Descriere

3.1 Utilizarea conformă cu destinația

TE 4-A22 este o maşină de perforat rotopercutantă cu alimentare de la acumulatori şi cu dirijare manuală, cu ambreiaj de protecție la suprasarcină, pentru introducerea prin rotație şi desfacerea şuruburilor, pentru găurire în oțel, lemn şi zidărie, precum şi pentru găurire cu percuție în beton şi zidărie.

Pentru lucrările în care se dezvoltă cantități reduse de praf, oferta conține modulul anti-praf TE DRS-4-A (01) ca accesoriu pentru maşina de perforat rotopercutantă Hilti TE 4-A22 (02).

Utilizați numai redresoarele şi acumulatorii recomandați de Hilti.

Aparatul este destinat utilizatorilor profesioniști; deservirea, întreținerea şi revizia aparatului sunt permise numai personalului autorizat şi instruit. Acest personal trebuie să fie instruit în mod special cu privire la potențialele pericole. Aparatul şi mijloacele sale auxiliare pot genera pericole dacă sunt utilizate necorespunzător sau folosite inadecvat destinației de către personal neinstruit.

Nu folosiți acumulatorii ca surse de energie pentru alți consumatori nespecificați.

Pentru a evita pericolele de vătămare, folosiți numai scule şi accesorii originale Hilti.
Respectați prescripțiile naționale privind protecția muncii.

3.2 Din echipamentul standard fac parte:

1 Maşină de perforat rotopercutantă cu mâner lateral şi limitator de adâncime
1 Manual de utilizare

INDICAȚIE
Accesoriile se găsesc la centrul dumneavoastră Hilti sau online la **www.hilti.com**.

3.3 Pentru punerea în exploatare a maşinii, este necesar suplimentar

Un acumulator adecvat şi recomandat (vezi tabelul Date tehnice) şi un redresor adecvat din seria de tip C 4/36. Pentru informații suplimentare privind încărcarea, vă rugăm să citiți manualul de utilizare al redresorului.

3.4 Starea de încărcare a acumulatorului Li-Ion

Acumulatorul Li-Ion dispune de un indicator cu LED-uri al stării de încărcare. Pe parcursul procesului de încărcare, starea de încărcare este afişată în indicatorul de pe acumulator vezi manualul de utilizare al redresorului). În stare de repaus, starea de încărcare va fi afişată timp de trei secunde de către cele patru LED-uri, după apăsarea uneia din tastele de închidere a acumulatorului la introducerea pachetului de acumulatori în maşină.

LED aprins permanent	LED cu aprindere intermitentă	Starea de încărcare C
LED 1, 2, 3, 4	-	C ≧ 75 %
LED 1, 2, 3	-	50 % ≦ C < 75 %
LED 1, 2	-	25 % ≦ C < 50 %
LED 1	-	10 % ≦ C < 25 %
-	LED 1	C < 10 %

INDICAȚIE
Pe parcursul lucrului şi în intervalul imediat următor, apelarea stării de încărcare nu este posibilă. Dacă LED-urile indicatorului stării de încărcare a acumulatorului se aprind intermitent, vă rugăm să consultați indicațiile din capitolul 9.

ro

4 Date tehnice

Ne rezervăm dreptul asupra modificărilor tehnice!

Maşina	TE 4-A22
Tensiune nominală (tensiune continuă)	21,6 V
Greutate, conform EPTA-Procedure 01/2003	3,3 kg
Turația nominală de mers în gol n_0	1.090/min
Energia la o singură percuție, corespunzător EPTA-Procedure 05/2009	2,0 J
Domeniul de găurire în beton/ zid (găurire cu percuție)	5...16 mm
Domeniul de găurire în lemn (burghie cu secțiune plină)	3...20 mm
Domeniul de găurire în lemnul (sfredel elicoidal)	Max. 14 mm
Domeniul de găurire în metal (metal masiv)	3...10 mm

INDICAȚIE
Valorile presiunii acustice şi ale vibrațiilor indicate în aceste instrucțiuni au fost măsurate corespunzător unui procedeu standardizat de măsură şi pot fi utilizate pentru compararea reciprocă a sculelor electrice. Ele se pretează şi pentru o apreciere provizorie a valorilor de expunere. Datele indicate se referă la aplicațiile principale de lucru ale sculei electrice. Fireşte că, dacă scula electrică este utilizată pentru alte aplicații de lucru cu dispozitive de lucru neprevăzute sau cu o întreținere insuficientă, datele pot să difere. Acest lucru poate ridica în mod considerabil valorile de expunere

pe întreaga durată de lucru. Pentru o apreciere exactă a valorilor de expunere, trebuie să se ia în calcul şi timpii în care aparatul este deconectat sau în care el funcţionează, dar nu execută efectiv nicio activitate. Acest lucru poate reduce în mod considerabil valorile de expunere pe întreaga durată de lucru. Stabiliţi măsuri de securitate suplimentare pentru protecţia operatorului faţă de efectele sonore şi ale vibraţiilor, ca de exemplu: întreţinerea sculei electrice şi a dispozitivelor de lucru, menţinerea mâinilor în stare caldă, organizarea proceselor de lucru.

Datele privind zgomotul şi vibraţiile (măsurate conform EN 60745-2-6):

Nivelul tipic al puterii acustice, evaluată după curba de filtrare A, L_{WA}	99 dB (A)
Nivelul tipic al presiunii acustice emise, evaluată după curba de filtrare A., L_{pA}	88 dB (A)
Insecuritatea pentru nivelul de zgomot menţionat, K	3 dB (A)
Valorile triaxiale ale vibraţiilor (suma vectorială a vibraţiilor)	măsurate conform EN 60745-2-6
Găurire cu percuţie în beton, $a_{h, HD}$	11 m/s²
Găurire în metal, $a_{h,D}$	5,5 m/s²
Insecuritatea (K) pentru valorile triaxiale ale vibraţiilor	1,5 m/s²

INDICAŢIE
Cu B22/1.6Ah acumulatorul va avea un randament redus.

Acumulatorul	B 22/5.2 Li-Ion (01)	B 22/3.3 Li-Ion	B 22/2.6 Li-Ion (02)	B 22/1.6 Li-Ion
Tensiune nominală	21,6 V	21,6 V	21,6 V	21,6 V
Capacitate	5,2 Ah	3,3 Ah	2,6 Ah	1,6 Ah
Conţinut energetic	112,32 Wh	71,28 Wh	56,16 Wh	34,56 Wh
Greutate	0,78 kg	0,78 kg	0,48 kg	0,48 kg

5 Modul de utilizare

ro

PERICOL
Trageţi acumulatorul din aparat înainte de a întreprinde reglaje la aparat, de a schimba accesorii sau de a pune aparatul de-o parte. Această măsură de precauţie reduce riscul unei porniri involuntare a aparatului.

AVERTISMENT
Înainte de utilizarea acumulatorului, asiguraţi-vă că maşina este deconectată şi siguranţa împotriva conectării (inversorul pentru rotaţie dreapta/ stânga în poziţie centrală) este activată.

AVERTISMENT
La înţepenirea burghiului, maşina va suferi un recul lateral. **Utilizaţi maşina întotdeauna numai cu mânerul lateral şi ţineţi maşina ferm cu ambele mâini, pentru a permite formarea unui cuplu rezistent şi declanşarea ambreiajului de protecţie la suprasarcină în cazul înţepenirii. Fixaţi piesa care se prelucrează cu un dispozitiv de prindere sau cu o menghină.**

5.1 Pregătirea

AVERTISMENT
Pentru a evita accidentările, îndepărtaţi limitatorul de adâncime din mânerul lateral şi accesoriul de lucru din mandrină.

AVERTISMENT
Folosiţi mănuşi de protecţie pentru schimbarea accesoriilor de lucru, deoarece accesoriul de lucru se încălzeşte foarte puternic în timpul utilizării, respectiv poate avea muchii ascuţite.

5.1.1 Introducerea acumulatorului 2

AVERTISMENT
Un acumulator care cade vă poate periclita pe dumneavoastră şi alte persoane.

Controlaţi aşezarea sigură a acumulatorului în maşină.

5.1.2 Îndepărtarea acumulatorului 3

5.1.3 Transportul şi depozitarea acumulatorilor

AVERTISMENT
Pericol de incendiu. Nu depozitaţi sau transportaţi niciodată acumulatorii nefixaţi mecanic. Pericol de scurtcircuit.

Trageţi acumulatorul din poziţia blocată (poziţia de lucru) în prima poziţie de fixare (poziţia de transport).
La expedierea acumulatorilor (pe cale rutieră, feroviară, navală sau aeriană) respectaţi prescripţiile de transport valabile pe plan naţional şi internaţional.

5.1.4 Montarea şi reglarea mânerului lateral 4

5.1.5 Introducerea accesoriului de lucru 5

AVERTISMENT
Utilizarea unei unsori inadecvate poate cauza deteriorări la aparat. **Utilizaţi numai unsoare originală de la Hilti.**

INDICAŢIE
După introducere, verificaţi închiderea sigură prin tragere de accesoriul de lucru.

5.1.6 Extragerea accesoriului de lucru 6

5.2 Punerea în exploatare

INDICAŢIE
Sistemul se deconectează automat când acumulatorul este gol.

AVERTISMENT
Prin prelucrarea suportului de bază, este posibilă desprinderea aşchiilor de material. **Folosiţi o apărătoare pentru ochi, mănuşi de protecţie şi, dacă nu utilizaţi un sistem de aspirare a prafului, o mască uşoară de protecţie respiratorie.** Materialul sub formă de aşchii poate produce vătămări ale corpului şi ochilor.

INDICAŢIE
Comutatorul pentru funcţii nu are voie să fie acţionat în timpul funcţionării.

5.2.1 Selectorul de funcţii

5.2.1.1 Setarea funcţiei Găurire fără percuţie 7

5.2.1.2 Setarea funcţiei Găurire cu percuţie (găurire percutantă) 8

5.2.2 Rotaţie spre dreapta/ stânga

AVERTISMENT
Comutatorul pentru rotaţie dreapta/ stânga nu are voie să fie acţionat în timpul funcţionării.

5.2.3 Montarea şi reglarea limitatorului de adâncime 9

6 Îngrijirea şi întreţinerea

ATENŢIONARE
Efectuarea de reparaţii la părţile electrice este permisă numai electricienilor autorizaţi.

ro

6.1 Îngrijirea aparatului

AVERTISMENT
Păstraţi aparatul, în special suprafeţele mânerelor, uscate, curate, fără ulei şi unsoare. Nu utilizaţi produse de îngrijire care conţin silicon.

Nu lăsaţi aparatul să funcţioneze cu fantele de aerisire astupate! Curăţaţi atent fantele de aerisire cu o perie uscată. Împiedicaţi pătrunderea de corpuri străine în interiorul aparatului. Curăţaţi regulat suprafaţa exterioară a aparatului cu o lavetă uşor umezită. Nu folosiţi pulverizatoare, maşini cu jet de aburi sau flux de apă la curăţarea aparatului! Aceste procedee pot pune în pericol securitatea electrică a aparatului.

6.2 Curăţarea şi schimbarea căpăcelului de protecţie anti-praf

Curăţaţi regulat căpăcelul de protecţie anti-praf de la mandrină cu o cârpă curată şi uscată. Curăţaţi gulerul de etanşare prin ştergere atentă şi ungeţi-l din nou cu puţină unsoare Hilti. Căpăcelul de protecţie anti-praf se va înlocui obligatoriu dacă gulerul de etanşare este deteriorat. Duceţi şurubelniţa prin lateral pe sub căpăcelul de protecţie anti-praf şi extrageţi prin apăsare spre partea frontală. Curăţaţi zona de aşezare şi montaţi noul căpăcel de protecţie anti-praf. Apăsaţi puternic până la cuplare.

6.3 Îngrijirea acumulatorilor Li-Ion

INDICAŢIE
În cazul temperaturilor scăzute, puterea acumulatorului scade.

INDICAŢIE
Depozitaţi acumulatorul pe cât posibil în spaţii reci şi uscate.

Pentru a obţine o durată de serviciu maximă a acumulatorilor, încheiaţi utilizarea imediat ce randamentul acumulatorului scade sensibil.
INDICAŢIE
- În cazul continuării exploatării, descărcarea va fi încheiată automat, înainte de a se ajunge în stadiul de deteriorare a elementilor din acumulatori.
- Încărcaţi acumulatorii cu redresoarele avizate de Hilti pentru acumulatori Li-Ion.

7 Identificarea defecțiunilor

Defecțiunea	Cauza posibilă	Remediere
Maşina nu funcționează şi 1 LED se aprinde intermitent.	Acumulatorul este descărcat.	Schimbați acumulatorul şi încărcați acumulatorul gol.
	Acumulatorul prea fierbinte sau prea rece.	Aduceți acumulatorul la temperatura de lucru recomandată.
Maşina nu funcționează şi toate cele 4 LED-uri se aprind intermitent.	Maşina este temporar suprasolicitată.	Eliberați comutatorul de comandă şi apăsați din nou.
Maşina nu funcționează.	Acumulatorul nu este introdus complet sau acumulatorul este descărcat.	Acumulatorul trebuie să se fixeze cu zgomotul caracteristic de dublu clic, respectiv acumulatorul trebuie să fie încărcat.
	Defecțiune electrică.	Scoateți acumulatorul din maşină şi luați legătura cu centrul de service Hilti.
Lipsa percuției.	Maşina este prea rece.	Aduceți maşina la temperatura de lucru, aşezând-o scurt pe materialul de bază şi lăsați-o să se rotească în regim de mers în gol.
	Selectorul de funcții pe "Găurire fără percuție".	Comutați selectorul de funcții pe "Găurire cu percuție".
	Maşina este fixată pe rotație spre stânga.	Comutați maşina pe rotație spre dreapta.
Comutatorul de comandă nu permite apăsarea, respectiv este blocat.	Inversorul pentru rotație dreapta/ stânga în poziția centrală (poziția de transport)	Apăsați inversorul pentru rotație dreapta/ stânga spre stânga sau dreapta.
Arborele principal al maşinii nu se roteşte	Temperatura de lucru admisă a blocului electronic al maşinii depăşită.	Lăsați maşina să se răcească.
	Temperatura admisibilă de lucru a acumulatorului este depăşită.	Aduceți acumulatorul la temperatura de lucru recomandată.
	Acumulatorul este descărcat.	Schimbați acumulatorul şi încărcați acumulatorul gol.
Maşina se deconectează automat.	Protecția la suprasarcină reacționează.	Eliberați comutatorul de comandă şi acționați-l din nou, reduceți sarcina asupra maşinii.
Acumulatorul se goleşte mai repede decât în mod obişnuit.	Temperatura ambiantă foarte scăzută.	Lăsați acumulatorul să se încălzească lent la temperatura camerei.
Acumulatorul nu se fixează cu zgomotul caracteristic de „dublu clic“.	Ciocurile de fixare de la acumulator murdărite.	Curățați ciocurile de fixare şi fixați acumulatorul. Solicitați sprijinul centrului de service Hilti dacă problema persistă.
Dezvoltare puternică de căldură în maşină sau acumulator.	Defect electric.	Deconectați imediat aparatul, scoateți acumulatorul din aparat, țineți-l sub observație, lăsați-l să se răcească şi luați legătura cu centrul de service Hilti.
	Maşina este suprasolicitată (limita de aplicabilitate depăşită).	Alegere a unui aparat adecvat aplicației de lucru.
Accesoriul de lucru nu se poate desprinde din închizător.	Mandrina nu este retrasă complet.	Retrageți până la opritor închizătorul mandrinei şi scoateți accesoriul.
Accesoriul de lucru nu aşchiază.	Maşina este fixată pe rotație spre stânga.	Comutați maşina pe rotație spre dreapta.
	Selectorul de funcții pe „Găurire fără percuție“.	Comutați selectorul de funcții pe „Găurire cu percuție“.

8 Dezafectarea şi evacuarea ca deşeuri

AVERTISMENT
În cazul evacuării necorespunzătoare ca deşeuri a echipamentului, sunt posibile următoarele evenimente: la arderea pieselor din material plastic, se formează gaze de ardere toxice, care pot provoca îmbolnăvirea persoanelor. Bateriile pot exploda, provocând intoxicări, arsuri, arsuri chimice sau poluare, dacă sunt deteriorate sau încălzite puternic. În cazul evacuării neglijente a deşeurilor, există riscul de a oferi persoanelor neautorizate posibilitatea de a utiliza echipamentul în mod abuziv. În această situație, puteți provoca vătămări grave persoanei dumneavoastră şi altor persoane, precum şi poluări ale mediului.

AVERTISMENT
Evacuați imediat ca deşeu acumulatorii defecți. Nu permiteți accesul copiilor la acestea. Nu dezmembrați acumulatorii şi nu îi aruncați în foc.

AVERTISMENT
Evacuați acumulatorii ca deşeu după prescripțiile naționale sau predați acumulatorii ieşiți din uz înapoi la Hilti.

Aparatele Hilti sunt fabricate într-o proporție mare din materiale reutilizabile. Condiția necesară pentru reciclare este separarea corectă a materialelor. În multe țări, Hilti oferă deja servicii de preluare a aparatelor vechi în vederea revalorificării. Vă rugăm să solicitați relații la serviciul de asistență tehnică sau la reprezentanța comercială Hilti.

Valabil numai pentru țările UE

Nu aruncați sculele electrice în containerele de gunoi menajer!

Conform directivei europene privind aparatele electrice şi electronice vechi şi transpunerea în actele normative naționale, sculele electrice uzate trebuie să fie colectate separat şi depuse la centrele de revalorificare ecologică.

ro

9 Garanția producătorului pentru aparate

Pentru relații suplimentare referitoare la condițiile de garanție, vă rugăm să vă adresați partenerului dumneavoastră local HILTI.

10 Declarația de conformitate CE (Originală)

Denumire:	Maşina de perforat roto-percutantă cu acumulatori
Indicativ de model:	TE 4-A22
Generația:	02
Anul fabricației:	2014

Declarăm pe propria răspundere că acest produs corespunde următoarelor directive şi norme: 2006/42/CE, 2006/66/CE, Până la 19 aprilie 2016: 2004/108/CE, începând cu 20 aprilie 2016: 2014/30/UE, 2011/65/UE, EN 60745-1, EN 60745-2-6, EN ISO 12100.

Hilti Corporation, Feldkircherstrasse 100, FL-9494 Schaan

Paolo Luccini
Head of BA Quality and Process Management
Business Area Electric Tools & Accessories
11/2014

Tassilo Deinzer
Executive Vice President
Business Unit Power Tools & Accessories
11/2014

Documentația tehnică la:

Hilti Entwicklungsgesellschaft mbH
Zulassung Elektrowerkzeuge
Hiltistrasse 6
86916 Kaufering
Deutschland

פטישון נטען TE 4-A22

קרא את הוראות ההפעלה במלואן לפני השימוש הראשון.

שמור את הוראות ההפעלה האלה בצמוד למכשיר תמיד.

אם אתה מעביר את המכשיר לאדם אחר הקפד למסור לו גם את הוראות ההפעלה.

תוכן העניינים **עמוד**

1 הנחיות כלליות	154
2 הוראות בטיחות	155
3 תיאור	157
4 נתונים טכניים	157
5 תפעול	158
6 טיפול ותחזוקה	159
7 איתור תקלות	159
8 סילוק	160
9 מכשירים באחריות יצרן	161
10 הצהרת תאימות של הקהילה האירופית (מקורית)	161

1 המספרים מתייחסים לאיורים. האיורים נמצאים בתחילת הוראות ההפעלה.
המונח "המכשיר" בהוראות אלה מציין תמיד את הפטישון הנטען TE 4-A22.

רכיבי המכשיר, רכיבי בקרה וחיווי 1

① כיסוי הגנה מאבק
② כניסת כלים TE-C Click
③ שחרור כלים
④ מתג בחירת אופן פעולה
⑤ מעצור עומק
⑥ מתג תנועה ימינה/שמאלה עם חסימת הפעלה
⑦ מתג הפעלה
⑧ ידית אחיזה
⑨ סוללה
⑩ חיווי מצב טעינה ותקלות (סוללת ליתיום-יון)
⑪ כפתורי שחרור סוללה
⑫ חיבור עבור מודול אבק TE DRS-4-A(01)
⑬ ידית אחיזה צדית

1 הנחיות כלליות

1.1 מילות מפתח ומשמעותן

סכנה
מציינת סכנה מיידית, המובילה לפציעות גוף קשות או למוות.

אזהרה
מציינת מצב מסוכן אפשרי, שעלול להוביל לפציעות גוף קשות או למוות.

זהירות
מציינת מצב מסוכן אפשרי, שעלול להוביל לפציעות גוף קלות או לנזקי רכוש.

הערה
לקבלת הנחיות שימוש ומידע שימושי נוסף.

1.2 הסבר הסמלים והערות נוספות

סמל אזהרה

אזהרה מפני סכנה כללית

סמל פעולת חובה

קרא את הוראות ההפעלה לפני השימוש

השתמש בכפפות מגן

סמלים

מהירות סרק נקובה

קידוח ללא הלימה

קידוח בהלימה

תנועה ימינה/שמאלה

מקום פרטי הזיהוי על המכשיר
שם הדגם מצוין על לוחית הדגם והמספר הסידורי על בית המנוע בצד. העתק נתונים אלה להוראות ההפעלה שלך, וציין אותם בכל פעם שאתה פונה לנציגים או למרכז השירות שלנו.

he

2 הוראות בטיחות

הערה
הוראות הבטיחות בפרק 2.1 מכילות את כל הוראות הבטיחות הכלליות לשימוש בכלי עבודה חשמליים, בהתאם לתקנים הרלוונטיים. לכן ייתכנו הנחיות שאינן רלוונטיות למכשיר זה.

2.1 הוראות בטיחות כלליות לכלי עבודה חשמליים

א) **אזהרה**
קרא את כל ההנחיות והוראות הבטיחות. אי ציות להוראות הבטיחות ולהנחיות עלול להוביל להתחשמלות, לשרפה ו/או לפציעות קשות. **שמור את כל הוראות הבטיחות וההנחיות לעיון בעתיד.** המונח "כלי עבודה חשמלי" המשמש בהוראות הבטיחות מתייחס לכלי עבודה חשמליים המחוברים לרשת החשמל (עם כבל חשמל) וכן לכלי עבודה חשמליים המופעלים באמצעות סוללה נטענת (ללא כבל חשמל).

2.1.1 בטיחות במקום העבודה

א) **שמור על אזור העבודה שלך נקי ודאג לתאורה מספקת.** חוסר סדר או תאורה לקויה במקום העבודה עלולים לגרום לתאונות.

ב) **אין להפעיל את כלי העבודה החשמלי בסביבה שקיימת בה סכנת פיצוץ או שישנם בה נוזלים, גזים או אבק דליקים.** כלי עבודה חשמליים יוצרים ניצוצות, שעלולים להצית את האבק או האדים.

ג) **הרחק ילדים ואנשים אחרים מכלי העבודה החשמלי במהלך השימוש בו.** אם דעתך תוסח אתה עלול לאבד את השליטה במכשיר.

2.1.2 בטיחות בחשמל

א) **תקע החשמל של כלי העבודה החשמלי חייב להתאים לשקע החשמל. אסור לשנות בשום אופן את תקע החשמל. אל תשתמש במתאם ביחד עם כלי עבודה חשמליים הכוללים הגנת הארקה.** תקעים חשמליים שלא עברו שינוי ושקעי חשמלי מתאימים מפחיתים את הסיכון להתחשמלות.

ב) **מנע מגע של הגוף בשטחים מוארקים כגון צינורות, גופי חימום, תנורים ומקררים.** קיימת סכנה גבוהה להתחשמלות כאשר הגוף שלך מוארק.

ג) **הרחק כלי עבודה חשמליים מגשם או רטיבות.** חדירת מים לכלי העבודה החשמלי מגדילה את הסיכון להתחשמלות.

ד) **אל תשתמש בכבל החשמל למטרות שלא לשמן הוא נועד, לדוגמה: אל תרים את כלי העבודה החשמלי מהכבל ואל תנסה לנתק את התקע משקע החשמל במשיכה מהכבל. הרחק את הכבל מחום, שמן, פינות חדות או חלקי מכשיר נעים.** כבלים שניזוקו או שהסתבכו בחלקים אחרים מגדילים את הסיכון להתחשמלות.

ה) **כאשר אתה עובד עם כלי העבודה החשמלי בחוץ, השתמש רק בכבל מאריך המיועד לשימוש בחוץ.** שימוש בכבל מאריך המיועד לשימוש בחוץ מקטין את הסיכון להתחשמלות.

ו) **אם לא ניתן להימנע משימוש בכלי העבודה החשמלי בסביבה לחה, השתמש במפסק הגנה.** השימוש במפסק הגנה מפחית את הסיכון להתחשמלות.

2.1.3 בטיחות של אנשים

א) **היה ערני, שים לב למה שאתה עושה, ופעל בתבונה כאשר אתה עובד עם כלי עבודה חשמלי. אל תשתמש בכלי עבודה חשמליים כאשר אתה עייף או תחת השפעת סמים, אלכוהול או תרופות.** די ברגע אחד של חוסר תשומת לב בעת השימוש בכלי עבודה חשמלי כדי לגרום לפציעות קשות.

ב) **לבש תמיד ציוד מגן ומשקפי מגן.** לבישת ציוד מגן כגון מסכת אבק, נעלי עבודה מונעות החלקה, קסדת מגן או מגני שמיעה - בהתאם לסוג השימוש בכלי העבודה החשמלי - מקטינה את הסיכון לפציעות.

ג) **מנע הפעלה בשוגג. ודא שכלי העבודה החשמלי כבוי לפני שאתה מחבר אותו לאספקת החשמל ו/או לפני שאתה מחבר את הסוללה או לפני שאתה נושא אותו.** אל תניח את אצבעך על המתג בזמן שאתה נושא את המכשיר ואל תחבר אותו לאספקת החשמל כאשר הוא מופעל, אחרת עלולות להיגרם תאונות.

ד) **הרחק כלי כוונון או מפתחות ברגים לפני שאתה מפעיל את כלי העבודה החשמלי.** כלי עבודה או מפתח הנמצאים בקרבת חלקים מסתובבים עולים לגרום פציעות.

ה) **הימנע מתנוחות גוף לא נכונות. עמוד באופן יציב ושמור תמיד על שיווי משקל.** כך תוכל לשלוט טוב יותר בכלי העבודה החשמלי במצבים לא צפויים.

ו) **לבש בגדים מתאימים. אל תלבש בגדים רחבים או תכשיטים. הרחק את השער, הבגדים וכפפות מחלקים נעים.** בגדים רופפים, תכשיטים ושיער ארוך עלולים להיתפס בחלקים נעים.

ז) **אם ניתן להתקין התקני שאיבת אבק ולכידה יש לוודא שהם מחוברים לחשמל, ויש להקפיד להשתמש בהם בצורה נכונה.** שימוש בהתקן שאיבת אבק מקטין את הסכנות הנובעות מהאבק.

2.1.4 שימוש וטיפול בכלי עבודה חשמליים

א) **אל תפעיל את המכשיר בעומס יתר. השתמש בכלי העבודה החשמלי המתאים לעבודה שאתה מבצע.** כלי העבודה החשמלי המתאים מבטיח לך עבודה טובה ובטוחה יותר בתחום ההספק הנקוב.

ב) **אל תשתמש בכלי העבודה אם המתג שלו אינו תקין.** כלי עבודה חשמלי שלא ניתן עוד להפעיל או לכבות אותו מהווה סכנה ויש לתקנו.

ג) **נתק את תקע החשמל מהשקע ו/או הסר את הסוללה לפני שאתה מבצע כוונונים במכשיר, מחליף כלים או לאחר שאתה מפסיק לעבוד עם המכשיר.** אמצעי זהירות זה מונע הפעלה בשוגג של כלי העבודה החשמלי.

ד) **שמור כלי עבודה חשמליים שאינם בשימוש הרחק מהישג ידם של ילדים. אל תאפשר לאנשים שאינם יודעים כיצד להשתמש במכשיר או שלא קראו את ההוראות להשתמש במכשיר.** כלי עבודה חשמליים הם מסוכנים כאשר משתמשים בהם אנשים חסרי ניסיון.

ה) **טפל בכלי העבודה החשמלי בהקפדה. בדוק אם החלקים הנעים פועלים בצורה חלקה ואינם נתקעים, אם ישנם חלקים שבורים או מקולקלים המשבשים את הפעולה התקינה של כלי העבודה החשמלי. לפני השימוש במכשיר**

he

דאג לתיקון חלקים לא תקינים. תאונות רבות נגרמו עקב תחזוקה לקויה של כלי עבודה חשמליים.

ו) **שמור על הכלים החותכים חדים ונקיים.** כלי חיתוך מטופלים היטב, בעלי להבים חדים נתקעים פחות וקלים יותר לתפעול.

ז) **השתמש בכלי העבודה החשמלי, באביזרים, בכלי העבודה הנוספים וכן הלאה בהתאם להוראות אלה. התחשב בתנאי העבודה ובפעולה שעליך לבצע.** שימוש בכלי העבודה החשמלי למטרות אחרות מאלה שלשמן הוא מיועד עלול להיות מסוכן.

2.1.5 שימוש וטיפול בכלי עבודה נטענים

א) **טען את הסוללות רק במטענים שהומלצו על ידי היצרן.** טעינה של סוללה במטען המיועד לטעינה של סוללות מסוג אחר עלולה לגרום לשרפה.

ב) **השתמש לשם כך רק בסוללות המתאימות לכלי העבודה החשמלי.** שימוש בסוללות אחרות עלול לגרום לשרפות.

ג) **שמור סוללות שאינן בשימור הרחק ממהדקי נייר משרדיים, ממטבעות, מפתחות, מסמרים, ברגים או חפצים מתכתיים קטנים אחרים, שיכולים לגשר בין המגעים.** קצר בין מגעי הסוללה עלול לגרום לכוויות או לשרפה.

ד) **שימוש שגוי עלול לגרום לדליפת נוזלים מהסוללה. אל תיגע בנוזלים אלה. עם נגעת בהם במקרה, שטוף את האזור במים. אם הנוזל נוגע בעיניים, פנה לרופא.** נוזל סוללות שדלף עלול לגרום לגירויים בעור ולכוויות.

2.1.6 שירות

א) **דאג לתיקון כלי העבודה החשמלי שלך רק בידי טכנאים מוסמכים, המשתמשים בחלקי חילוף מקוריים בלבד.** כך תבטיח שמירה על בטיחות העבודה במכשיר.

2.2 הוראות בטיחות לפטישונים

א) **השתמש במגני שמיעה.** רעש חזק עלול לפגוע בשמיעה.

ב) **השתמש בידית הנוספות המסופקת עם המכשיר.** אובדן השליטה במכשיר עלול לגרום לפציעות.

ג) **אחוז במכשיר במקומות האחיזה המבודדים כאשר אתה מבצע עבודות שבהן כלי העבודה עלול לפגוע בקווי חשמלי מוסתרים.** מגע בקווים המוליכים זרם עלול להעביר זרם גם לחלקים חשמליים במכשיר שלך ולגרום להתחשמלות.

2.3 הוראות בטיחות נוספות

2.3.1 בטיחות של אנשים

א) **התערבות או ביצוע שינויים במכשיר אסורים.**

ב) **אחוז את המכשיר היטב תמיד בשתי ידיים בידיות האחיזה שלו. שמור על ידיות האחיזה יבשות, נקיות וללא שמן או גריז.**

ג) **ערוך הפסקות בעבודה ותרגילי הרפיה ותרגילי אצבעות כדי לשפר את זרימת הדם לאצבעותיך.**

ד) **אין לגעת בחלקים מסתובבים. הפעל את המכשיר רק באזור העבודה.** נגיעה בחלקים מסתובבים, ובעיקר בכלים מסתובבים, עלולה לגרום לפציעות.

ה) **נעל את חסימת ההפעלה (מתג תנועה ימינה/שמאלה במצב האמצעי) לפני אחסון או הובלה של המכשיר.**

ו) **המכשיר אינו מיועד לאנשים חלשים ללא הכשרה מתאימה. הרחק את המכשיר מהישג ידם של ילדים.**

ז) אבק של חומרים דוגמת צבעים המכילים עופרת, סוגי עץ מסוימים, בטון / קירות / אבנים המכילות קוורץ ומינרלים כגון מתכת עלולים להזיק לבריאות. נגיעה באבקים אלה או שאיפתם עלולים לגרום לתגובות אלרגיות ו/או למחלות בכלי הנשימה של המשתמש או של אנשים הנמצאים בקרבת מקום. סוגי אבק מסוימים, כגון אבק של אלון או בוק, נחשבים מסרטנים, במיוחד בשילוב עם חומרים אחרים המשמשים לטיפול בעץ (כרומט, חומר הגנה לעץ). רק מומחים רשאים לעבוד בחומרים המכילים אסבסט **השתמש בשואב אבק במידת האפשר. השתמש בשואב אבק נייד כדי להשיג שאיבה ברמה גבוהה. לבש במקרה הצורך מסיכה להגנה על הנשימה, המתאימה לסוג האבק שבו אתה עובד. דאג לאוורור מספיק במקום העבודה. שים לב לתקנות החוק התקפות במדינתך בנוגע לעבודה בחומרים שבהם אתה מטפל.**

ח) **בעבודות פריצה יש לאבטח את האזור בצד הנגדי של מקום העבודה שלך.** חומרים מעבודות הפריצה עשויים ליפול ולפצוע אנשים אחרים.

ט) **לפני תחילת העבודה בדוק את אזור העבודה כדי לאתר קווי חשמל וצינורות גז או מים מוסתרים; השתמש לכך, לדוגמה, בגלאי מתכות.** חלקים מתכתיים הנוגעים במכשיר, כגון במקרה שאתה פוגע בטעות בקו חשמל, עשויים להוליך זרם. ובכך קיימת סכנה גבוהה להתחשמלות.

י) למכשיר יש מומנט פיתול גבוה, שכן כך ייעוד השימוש בו דורש. **השתמש בידית האחיזה הצדית, ואחוז במכשיר תמיד בשתי ידיים בזמן העבודה.** המשתמש צריך להיות מוכן להיתקעות פתאומית של הכלי בעבודה.

כ) **הדק את החלק בעבודה. השתמש בהתקני הידוק או במלחציים כדי לייצב את החלק שבעבודה.** כך החלק מיוצב טוב הרבה יותר מאשר כשאתה מחזיק אותו בידך, ובנוסף לכך שתי ידיך נותרות פנויות לתפעול המכשיר.

2.3.2 שימוש וטיפול מקצועיים במכשירים נטענים

א) **לפני שאתה מחבר את הסוללה ודא שהמכשיר כבוי.** הכנסת הסוללה למכשיר מופעל עלולה לגרום לתאונות.

ב) **ציית לתקנות הנוגעות להובלה, אחסון והפעלה של סוללות נטענות מסוג ליתיום-יון.**

ג) **הרחק סוללות ממקורות חום גבוה או מאש.** סכנת התפוצצות.

ד) **אין לפרק, למעוך, לחמם לטמפרטורה גבוהה מ-°C 80 או לשרוף סוללות.** אחרת קיימת סכנה לשרפה, פיצוץ ופציעה.

ה) **השתמש אך ורק בסוללות שאושרו במיוחד למכשיר זה.** שימוש בסוללות שלא אושרו או שימוש בסוללות למטרות שלא לשמן הן אושרו עלול לגרום לשרפה או לפיצוץ.

ו) **אין לטעון סוללות שנזיקו (לדוגמה סוללות שיש בהן סדקים, חלקים שבורים, שהמגעים שלהם נפגעו, נמעכו או נמשכו החוצה) ואין להמשיך להשתמש בהן.**

ז) אם הסוללה חמה כל כך שלא ניתן לגעת בה, ייתכן שהיא לא תקינה. **העמד את המכשיר במקום לא דליק במרחק מספיק מחומרים דליקים, כך שתוכל להשגיח עליו, ואפשר לו להתקרר. צור קשר עם השירות של Hilti לאחר שהסוללה התקררה.**

he

3 תיאור

3.1 שימוש בהתאם לייעוד

TE 4-A22 זהו פטישון ידני המופעל באמצעות סוללה נטענת עם מצמד מגביל מומנט, לצורך הברגה ושחרור של ברגים, לקידוח בפלדה, בעץ ובקירות ולקידוח בהלימה בבטון ובקירות.
אנו מציעים את מודול האבק (01) TE DRS-4-A כאביזר לשאיבת אבק, המתאים לפטישון של Hilti דגם (02) TE 4-A22.
השתמש אך ורק במטענים ובסוללות שהומלצו על-ידי Hilti.
המכשיר מיועד לאנשי מקצוע, ורק עובדים מורשים, שעברו הכשרה מתאימה רשים לתפעל, ולתחזק ולתקן את המכשיר. אנשים אלה חייבים ללמוד באופן מיוחד את הסכנות האפשריות. המכשיר והעזרים שלו עלולים להיות מסוכנים אם נעשה בהם שימוש לא מקצועי בידי אנשים שלא עברו הכשרה מתאימה או בעקבות שימוש שלא בהתאם לייעוד.
אל תשתמש בסוללות כמקור אנרגיה לצרכנים אחרים שלא עבורם הן נועדו.
כדי למנוע פציעות יש להשתמש אך ורק באביזרים ובכלי עבודה מקוריים של Hilti.
ציית לתקנות הבטיחות בעבודה התקפות במדינתך.

3.2 האבזור הסטנדרטי כולל:

1 פטישון עם ידית צדית ומעצור עומק

1 הוראות הפעלה

הערה
אביזרים מתאימים ניתן למצוא במרכז Hilti הקרוב אליך או באינטרנט, בכתובת **www.hilti.com**.

3.3 לצורך הפעלת המכשיר יש צורך גם בצורך ב:

סוללה נטענת מומלצת ומתאימה (ראה טבלת הנתונים הטכניים) ומטען מתאים מסדרת הדגמים C 4/36. לקבלת מידע נוסף בנושא הטעינה קרא בבקשה את הוראות ההפעלה של המטען.

3.4 מצב הטעינה של סוללת הליתיום-יון

סוללת הליתיום-יון כוללת חיווי למצב הטעינה. במהלך הטעינה יוצג בסוללה מצב הטעינה (ראה הוראות ההפעלה של המטען). במצב מנוחה ניתן ללחוץ על אחד מלחצני הנעילה בסוללה כדי לראות את מצב הטעינה; כמו כן, בעת חיבור הסוללה למכשיר יוצג מצב הטעינה באמצעות 4 נוריות הלד למשך שלוש שניות.

נורית דולקת ברציפות	נורית מהבהבת	מצב טעינה C
נורית 1, 2, 3, 4	–	C ≧ 75 %
נורית 1, 2, 3	–	75 % > C ≧ 50 %
נורית 1, 2	–	50 % > C ≧ 25 %
נורית 1	–	25 % > C ≧ 10 %
–	נורית 1	C < 10 %

הערה
במהלך העבודה ומיד לאחר סיומה לא ניתן לבדוק את מצב הטעינה של הסוללה. אם נוריות הלד של חיווי מצב הטעינה של הסוללה מהבהבות, ראה בבקשה ההערה בפרק 9.

4 נתונים טכניים

הזכות לשינויים טכניים שמורה!

מכשיר	TE 4-A22
מתח נקוב (זרם ישר)	21.6 וולט
משקל בהתאם להליך EPTA מתאריך 01/2003	3.3 ק"ג
מהירות סרק נקובה n_0	1,090/min
אנרגיית הלימה בודדת בהתאם להליך EPTA מתאריך 05/2009	2.0 ג'אול
טווח קידוח בבטון/קירות (קידוח בהלימה)	5...16 מ"מ
טווח קידוח בעץ (מקדח מלא)	3...20 מ"מ

מכשיר	TE 4-A22
טווח קידוח בעץ (מקדח ספירלי)	מקסימום 14 מ"מ
טווח קידוח במתכת (מתכת מלאה)	3...10 מ"מ

הערה

ערכי לחץ הקול והרעידות המצוינים בהוראות אלה נמדדו בהתאם להליך המדידה התקני, וניתן להשתמש בהם לצורך השוואה בין כלי עבודה חשמליים. הם מתאימים גם להערכה זמנית של העומסים. הנתונים המצוינים תקפים לשימושים העיקריים בכלי העבודה החשמלי. אולם אם משתמשים בכלי העבודה החשמלי לשימושים אחרים, עם אביזרים אחרים או אם המכשיר אינו עובר תחזוקה מספקת, הנתונים עשויים להשתנות. בעקבות זאת העומסים למשך זמן העבודה כולו עלולים להיות גבוהים באופן משמעותי. לצורך הערכה מדויקת של העומסים יש לקחת בחשבון גם את הזמנים שבהם המכשיר כבוי או שבהם הוא פועל אך אינו בשימוש. בעקבות זאת העומסים למשך זמן העבודה כולו עשויים להיות נמוכים באופן משמעותי. יש לקבוע הנחיות בטיחות נוספות להגנה על המשתמש מפני ההשפעות של קול ו/או רעידות, כגון: תחזוקה של כלי העבודה החשמלי ושל כלי העבודה הנוספים, שמירה על ידיים חמות, ארגון תהליכי העבודה.

מידע על רעשים ורעידות (נמדד בהתאם ל-EN 60745-2-6):

רמת הספק קול אופיינית בדירוג L WA, A	99 דציבל (A)
רמת לחץ קול אופיינית בדירוג L pA, A	88 דציבל (A)
אי-ודאות ברמות הקול המצוינות, K	3 דציבל (A)
ערכי רעידות מרחביים (סכום וקטורי של הרעידות)	נמדד לפי EN 60745-2-6
קידוח בהלימה בבטון, a h, HD	11 מ'/שנ'^{2}
קידוח במתכת, a h, D	5.5 מ'/שנ'^{2}
אי ודאות (K) עבור ערכי רעידות מרחביים	1.5 מ'/שנ'^{2}

הערה

שימוש בסוללה B22/1.6Ah ישיג הספק נמוך יותר של המכשיר.

סוללה	B 22/5.2 Li-Ion (01)	B 22/3.3 Li-Ion	B 22/2.6 Li-Ion (02)	B 22/1.6 Li-Ion
מתח נקוב	21.6 וולט	21.6 וולט	21.6 וולט	21.6 וולט
קיבולת	5.2 אמפר-שעה	3.3 אמפר-שעה	2.6 אמפר-שעה	1.6 אמפר-שעה
תכולת אנרגיה	112.32 ואט שעה	71.28 ואט שעה	56.16 ואט שעה	34.56 ואט שעה
משקל	0.78 ק"ג	0.78 ק"ג	0.48 ק"ג	0.48 ק"ג

he

5 תפעול

סכנה

נתק את הסוללה מהמכשיר לפני שאתה מבצע כוונונים במכשיר, מחליף כלים או לאחר שסיימת את העבודה במכשיר. אמצעי זהירות זה מונע הפעלה בשוגג של המכשיר.

זהירות

לפני חיבור הסוללה ודא שהמכשיר כבוי ומתג הנעילה נעול (מתג תנועה ימינה/שמאלה נמצא במצב האמצעי).

זהירות

אם המקדח נתפס המכשיר ייזרק הצדה. **השתמש במכשיר תמיד עם ידית האחיזה הצדית, והחזק את המכשיר היטב בשתי ידיים, כך נוצר מומנט נגדי ובמקרה של היתפסות, המצמד מגביל המומנט יופעל. עגן את החלקים שאתה עובדים עליהם באמצעות כלי הידוק מתאימים או מלחציים.**

5.1 הכנה

זהירות

כדי למנוע פציעות הסר את מעצור העומק מידית האחיזה הצדית ואת הכלי מכניסת הכלים.

זהירות

השתמש בכפפות עבודה כשאתה מחליף כלים, מכיוון שהכלי מתחמם במהלך העבודה או שיכולות להיות לו פינות חדות.

5.1.1 חיבור הסוללה 2

זהירות

סוללה שנפלה עלולה לסכן אותך ואחרים.

ודא שהסוללה מחוברת היטב למכשיר.

5.1.2 הסרת הסוללה 3

5.1.3 הובלה ואחסנה של סוללות נטענות

זהירות

סכנת שרפה. לעולם אין לאחסן או להוביל את הסוללה בתוך חומרים לא ארוזים. סכנת קצר.

משוך את הסוללה מהעמדה הנעולה (עמדת עבודה) למעצור הראשון (עמדת הובלה).

בעת הובלת סוללות (הובלה על כבישים, מסילות או באוויר) יש לציית לחוקי ההובלה הלאומיים והבין-לאומיים.

5.1.4 התקנה וכוונון של ידית האחיזה הצדית 4

5.1.5 חיבור כלי 5

זהירות

שימוש בחומר סיכה לא מתאים עלול לגרום נזק למכשיר. **השתמש אך ורק בחומר סיכה מקורי של Hilti.**

הערה

לאחר חיבור הכלי משוך אותו כדי לוודא שהוא נעול היטב.

5.1.6 הוצאת הכלי 6

5.2 תפעול

הערה

כאשר הסוללה ריקה המערכת תכבה באופן אוטומטי.

זהירות

בעת עיבוד החומר עלולים להתיז שבבים ממנו. **השתמש במגני עיניים, בכפפות הגנה, ואם אינך משתמש בשאיבת אבק לבש מסיכת אבק קלה.** שבבי חומר שניתזים עלולים לפצוע את הגוף והעיניים.

הערה

אין ללחוץ על מתג סוג הפעולה בזמן העבודה של המכשיר.

5.2.1 מתג בחירת אופן פעולה

5.2.1.1 קביעת פעולת קידוח או פעולת הלימה 7

5.2.1.2 קביעת פעולת קידוח עם הלימה (קידוח בהלימה) 8

5.2.2 תנועה ימינה/שמאלה

זהירות

אין להשתמש במתג התנועה ימינה/שמאלה בזמן שהמכשיר פועל.

5.2.3 התקנה וכוונון של מעצור העומק 9

6 טיפול ותחזוקה

אזהרה

רק חשמלאים מורשים רשאים לבצע תיקונים ברכיבים חשמליים.

6.1 טיפול במכשיר

זהירות

שמור על המכשיר, ובמיוחד על אזורי האחיזה, נקיים וללא שומן או גריז. אין להשתמש בחומרי טיפול המכילים סיליקון.

לעולם אין להפעיל את המכשיר כאשר חריצי האוורור סתומים! נקה את חריצי האוורור בזהירות בעזרת מברשת יבשה. מנע חדירה של גופים זרים לתוך המכשיר. נקה את הצד החיצוני של המכשיר באופן סדיר באמצעות מטלית לחה. אל תנקה באמצעות מכשיר רסס, מכשיר ניקוי בקיטור או מים זורמים! אמצעים אלה עלולים לסכן את הבטיחות החשמלית של המכשיר.

6.2 ניקוי והחלפה של כיסוי ההגנה מפני אבק

נקה באופן סדיר את כיסוי ההגנה מפני אבק בכניסת הכלים באמצעות מטלית נקייה ויבשה. נגב בזהירות את שפת האיטום ושמן אותה קלות באמצעות גריז של Hilti. אם שפת האיטום ניזוקה יש להחליף את כיסוי ההגנה מפני אבק ללא דיחוי. תחב מברג מהצד מתחת לכיסוי ההגנה מאבק ודחף קדימה והחוצה. נקה את משטח המגע וחבר כיסוי הגנה מפני אבק חדש. לחץ אותו בחוזקה עד שהוא נתפס במקומו.

6.3 טיפול בסוללות ליתיום-יון

הערה

כשהטמפרטורה נמוכה יורדים ביצועי הסוללה.

הערה

שמור את הסוללה במקום קריר ויבש.

כדי להשיג את משך החיים המרבי של הסוללה יש להפסיק את פריקת הסוללה ברגע שההספק שלה פוחת באופן משמעותי.

הערה

- אם תמשיך להפעיל את המכשיר הפריקה תופסק באופן אוטומטי לפני שייגרם נזק לתאים.
- טען את הסוללה במטענים שאושרו על-ידי Hilti להטענת סוללות ליתיום-יון.

7 איתור תקלות

תקלה	סיבה אפשרית	טיפול
המכשיר אינו פועל ונורית לד 1 מהבהבת.	הסוללה התרוקנה.	החלף סוללה וטען את הסוללה הריקה.
	הסוללה חמה מדי או קרה מדי.	הבא את הסוללה לטמפרטורת העבודה המומלצת.
המכשיר אינו פועל וכל 4 הנורות מהבהבות.	עומס יתר זמני על המכשיר.	שחרר את מתג ההפעלה ולחץ עליו שוב.
המכשיר אינו פועל.	הסוללה לא חוברה עד הסוף או שהיא ריקה.	הסוללה צריכה להינעל ב"קליק" כפול ברור או שיש לטעון את הסוללה.
	תקלה חשמלית.	נתק את הסוללה מהמכשיר ופנה לשירות של Hilti.

תקלה	סיבה אפשרית	טיפול
אין הלימה.	המכשיר קר מדי.	הבא את המכשיר לטמפרטורת העבודה בכך שתניח אותו ותאפשר לו לפעול במהירות סרק.
	מתג בחירת אופן הפעולה נמצא במצב "קידוח ללא הלימה".	העבר את מתג בחירת אופן הפעולה למצב "קידוח בהלימה".
	המכשיר מכוון לעבודה לשמאל.	העבר את המכשיר להסתובב ימינה.
לא ניתן ללחוץ על מתג ההפעלה או שמתג ההפעלה חסום.	מתג תנועה ימינה/שמאלה נמצא במצב אמצעי (מצב הובלה).	לחץ את מתג התנועה ימינה/שמאלה שמאלה או ימינה.
ציר המכשיר אינו מסתובב.	המערכת האלקטרונית של המכשיר התחממה מעבר לטמפרטורת העבודה המותרת.	אפשר למכשיר להתקרר.
	חריגה מטמפרטורת העבודה המותרת של הסוללה.	הבא את הסוללה לטמפרטורת העבודה המומלצת.
	הסוללה התרוקנה.	החלף סוללה וטען את הסוללה הריקה.
המכשיר נכבה באופן אוטומטי.	מפסק ההגנה מפני עומס יתר קפץ.	שחרר את מתג ההפעלה ולחץ עליו מחדש, הפחת את העומס על המכשיר.
הסוללה מתרוקנת מהר מהרגיל.	טמפרטורת סביבה נמוכה מאוד.	אפשר לסוללה להתחמם בהדרגה לטמפרטורת החדר.
הסוללה אינה נתפסת בצליל "קליק כפול" ברור.	זיזי הנעילה בסוללה מלוכלכים.	נקה את זיזי הנעילה ונעל את הסוללה במקומה. אם הבעיה נמשכת פנה לשירות של Hilti.
המכשיר או הסוללה מתחממים מאוד.	תקלה חשמלית.	כבה מיד את המכשיר והוצא את הסוללה מהמכשיר; השגח על המכשיר, אפשר לו להתקרר ופנה מיד לשירות של Hilti.
	עומס יתר על המכשיר (חריגה מגבולות השימוש).	בחירת מכשיר מתאים לשימוש.
לא ניתן לשחרר את הכלי מהנעילה.	כניסת הכלים לא נמשכה לאחור עד הסוף.	משוך את נעילת הכלים לאחור עד הסוף והוצא את הכלי.
הכלי אינו עושה את עבודתו.	המכשיר מכוון לעבודה לשמאל.	העבר את המכשיר להסתובב ימינה.
	מתג בחירת אופן הפעולה נמצא במצב "קידוח ללא הלימה".	העבר את מתג בחירת אופן הפעולה למצב "קידוח בהלימה".

he

8 סילוק

זהירות

סילוק לא מקצועי של הציוד עשוי לגרום למצבים הבאים: שריפה של חלקי פלסטיק משחררת גזים רעילים, הגורמים למחלות אצל בני אדם. סוללות שניזוקו או שהתחממו מאוד יכולות להתפוצץ וכך לגרום להרעלות, לשרפות ולפציעות או לזיהום הסביבה. סילוק רשלני נותן לאנשים לא מורשים את האפשרות להשתמש בציוד בניגוד להנחיות. בעקבות זאת הם עלולים לפצוע את עצמם או אנשים אחרים וכן לזהם את הסביבה.

זהירות

אם הסוללה אינה תקינה השלך אותה מיד. הרחק אותה מהישג ידם של ילדים. אין לפרק סוללות או לשרוף אותן.

זהירות

סלק את הסוללות בהתאם לתקנות החוק או החזר סוללות שהוצאת משימוש בחזרה ל-Hilti.

המכשירים של Hilti מיוצרים בחלקם הגדול מחומרים ניתנים למחזור. כדי שניתן יהיה למחזרם דרושה הפרדת חומרים מקצועית. במדינות רבות ישנם ל-Hilti כבר הכלים לקבל את מכשירך הישן לצורך מחזור. שאל את שירות הלקוחות של Hilti או פנה למשווק שמכר לך את המכשיר.

רק למדינות האיחוד האירופי

אין להשליך כלי עבודה חשמליים לפסולת הביתית!

בהתאם לתקנה האירופית בנוגע למכשירים חשמליים ואלקטרוניים ישנים ולחוקי המדינה יש לאסוף כלי עבודה חשמליים בנפרד ולמחזרם באופן ידידותי לסביבה.

9 מכשירים באחריות יצרן

אם יש לך שאלות בנושא האחריות פנה בבקשה למשווק HILTI המורשה באזורך.

10 הצהרת תאימות של הקהילה האירופית (מקורית)

שם:	פטישון נטען
שם דגם:	TE 4-A22
דור:	02
שנת ייצור:	2014

אנו מצהירים באחריותנו הבלעדית כי מוצר זה תואם את התקנות והתקנים הבאים: 2006/42/EC, 2006/66/EC, עד ל-19 באפריל 2016: 2004/108/EC, החל ב-20 באפריל 2016: 2014/30/EU, 2011/65/EU, EN 60745-1, EN 60745-2-6, EN ISO 12100.

Hilti Aktiengesellschaft, Feldkircherstrasse 100, FL-9494 Schaan

Tassilo Deinzer
Executive Vice President

Business Unit Power Tools & Accessories
11/2014

Paolo Luccini
Head of BA Quality and Process Management
Business Area Electric Tools & Accessories
11/2014

תיעוד טכני מאת:

Hilti Entwicklungsgesellschaft mbH
Zulassung Elektrowerkzeuge
Hiltistrasse 6
Kaufering 86916
Deutschland

he

Hilti Corporation
LI-9494 Schaan
Tel.: +423 / 234 21 11
Fax: +423 / 234 29 65
www.hilti.com

Hilti = registered trademark of Hilti Corp., Schaan
Pos. 1 I 20150515

Printed: 28.05.2015 | Doc-Nr: PUB / 5200334 / 000 / 02